DEĞERLİ MÜŞTERİLERİMİZ TÜM FLUİDRA YEDEK PARÇA ÜRÜNLERİNE %5 ZAM GELMİŞTİR.

FLUIDRA

2026

YEDEK PARÇA KATALOĞU VE FİYAT LİSTESİ

HAVUZ DIŞI EKİPMANLAR

STANDART MERDİVEN 2 – 3 – 4 – 5 BASAMAKLI

Model 05476 - 05477 - 05478 - 05479 - 05488 - 05489 - 05490 - 05491

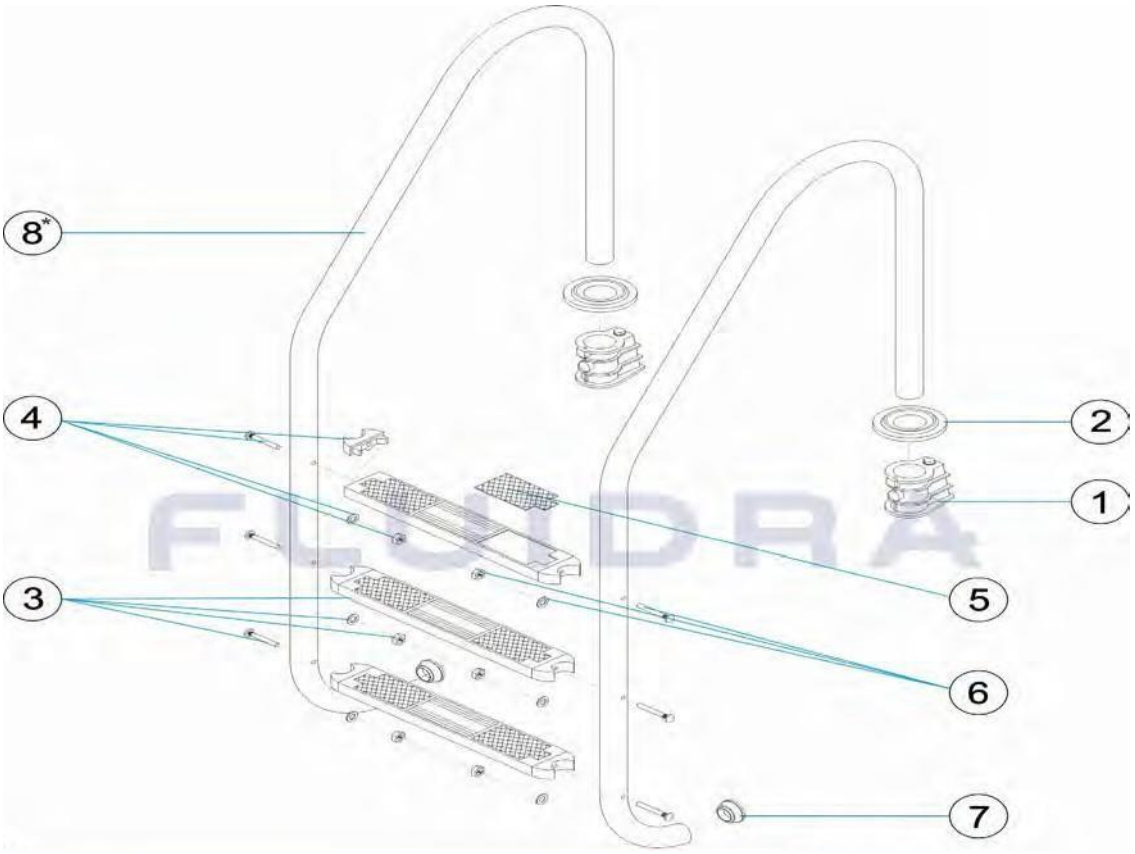

POZ	KOD	AÇIKLAMA	BİRİM FİYAT (€)
1	00042	MERDİVEN ANKRAJ	24,57 ✓
2	05547	MERDİVEN ROZETİ (AYNASI) (AISI 316)	12,60 ✓
3	4401010203	PLASTİK BASAMAK 500	57,26 ✓
3	4401010104	DELUX BASAMAK (AISI 316)	65,23 ✓
3	4401010105	STANDART BASAMAK (AISI 304)	58,14 ✓
4	4401010106	MERDİVEN BASAMAK YAN BAĞLANTI SETİ (AISI 304)	35,45 ✓
4	4401010107	MERDİVEN BASAMAK YAN BAĞLANTI SETİ (AISI 316)	36,89 ✓
5	4401010110	MERDİVEN SOMUN CİVATA SETİ (AISI 304)	34,02 ✓
5	4401010111	MERDİVEN SOMUN CİVATA SETİ (AISI 316)	39,69 ✓
6	4401010108	MERDİVEN DELUX BASAMAK KAYMAZ PARÇASI	23,39 ✓
7	4401010112	MERDİVEN PABUCU (2'Lİ PAKET)	13,17 ✓
8	05480R0001	2 BAS. MERDİVEN KOLU (AISI 316)	286,36 ✓
8	05481R0001	3 BAS. MERDİVEN KOLU (AISI 316)	329,90 ✓
8	05482R0001	4 BAS. MERDİVEN KOLU (AISI 316)	358,64 ✓
8	05483R0001	5 BAS. MERDİVEN KOLU (AISI 316)	385,98 ✓

FLUIDRA

MURO MERDİVEN 2 – 3 – 4 – 5 BASAMAKLAR

Model 05480 - 05481 - 05482 - 05483 - 05492 - 05493 - 05494 - 05495 - 05504 - 05505 - 05506 - 05507

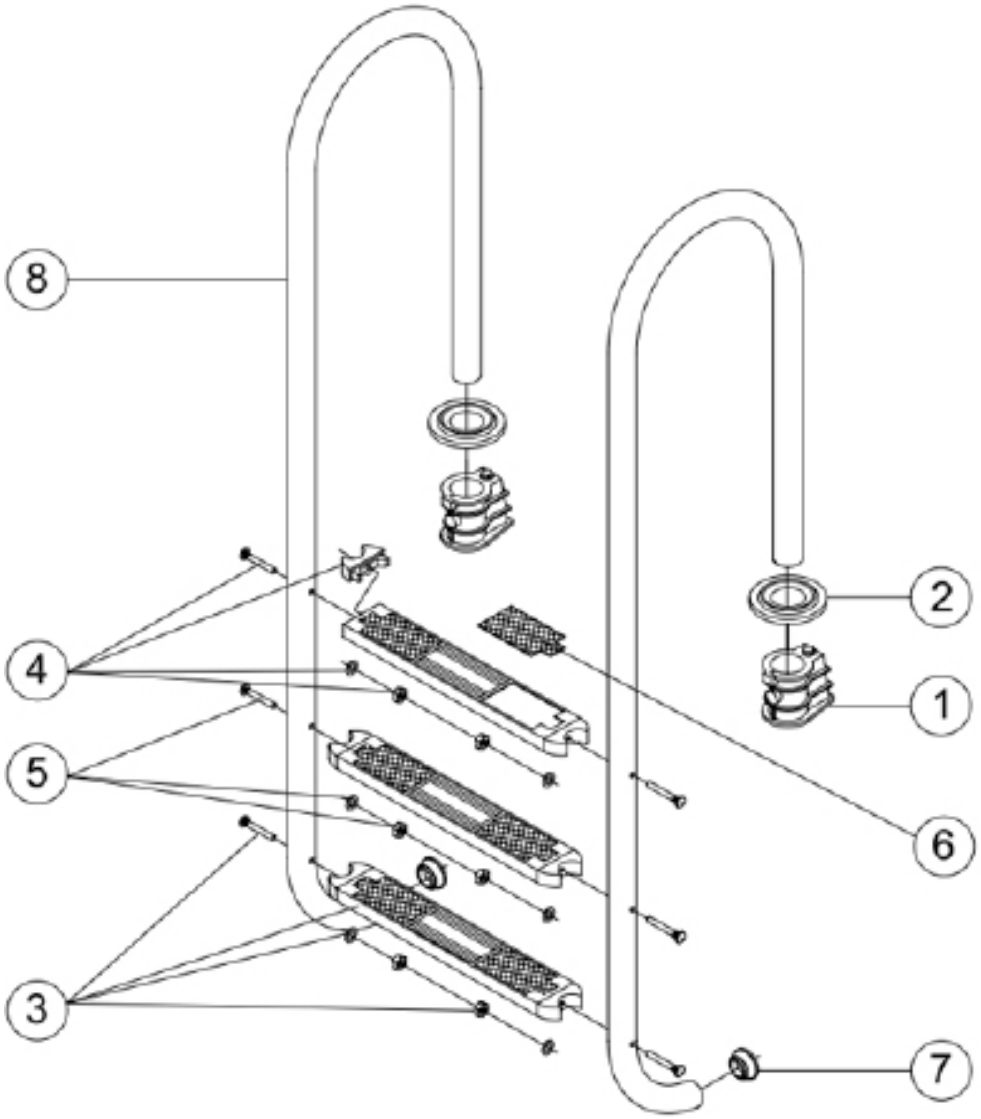

POZ	KOD	AÇIKLAMA	BİRİM FİYAT (€)
1	00042	MERDİVEN ANKRAJ	24,57 ✓
2	05547	MERDİVEN ROZETİ (AISI 316)	12,60 ✓
3	4401010203	PLASTİK BASAMAK 500	57,26 ✓
3	4401010104	DELUX BASAMAK (AISI 316)	65,23 ✓
3	4401010105	STANDART BASAMAK (AISI 304)	58,14 ✓
4	4401010106	MERDİVEN BASAMAK YAN BAĞLANTI SETİ (AISI 304)	35,45 ✓
4	4401010107	MERDİVEN BASAMAK YAN BAĞLANTI SETİ (AISI 316)	36,89 ✓
5	4401010110	MERDİVEN SOMUN CİVATA SETİ (AISI 304)	34,02 ✓
5	4401010111	MERDİVEN SOMUN CİVATA SETİ (AISI 316)	39,69 ✓
6	4401010108	MERDİVEN DELUX BASAMAK KAYMAZ PARÇASI	23,39 ✓
7	4401010112	MERDİVEN PABUCU (2'Lİ PAKET)	13,17 ✓
8	05480R0001	2 BAS. MERDİVEN KOLU (AISI 316)	286,36 ✓
8	05481R0001	3 BAS. MERDİVEN KOLU (AISI 316)	329,90 ✓
8	05482R0001	4 BAS. MERDİVEN KOLU (AISI 316)	358,64 ✓
8	05483R0001	5 BAS. MERDİVEN KOLU (AISI 316)	385,98 ✓

FLUIDRA

PLUVIUM DUŞ
Model 43432

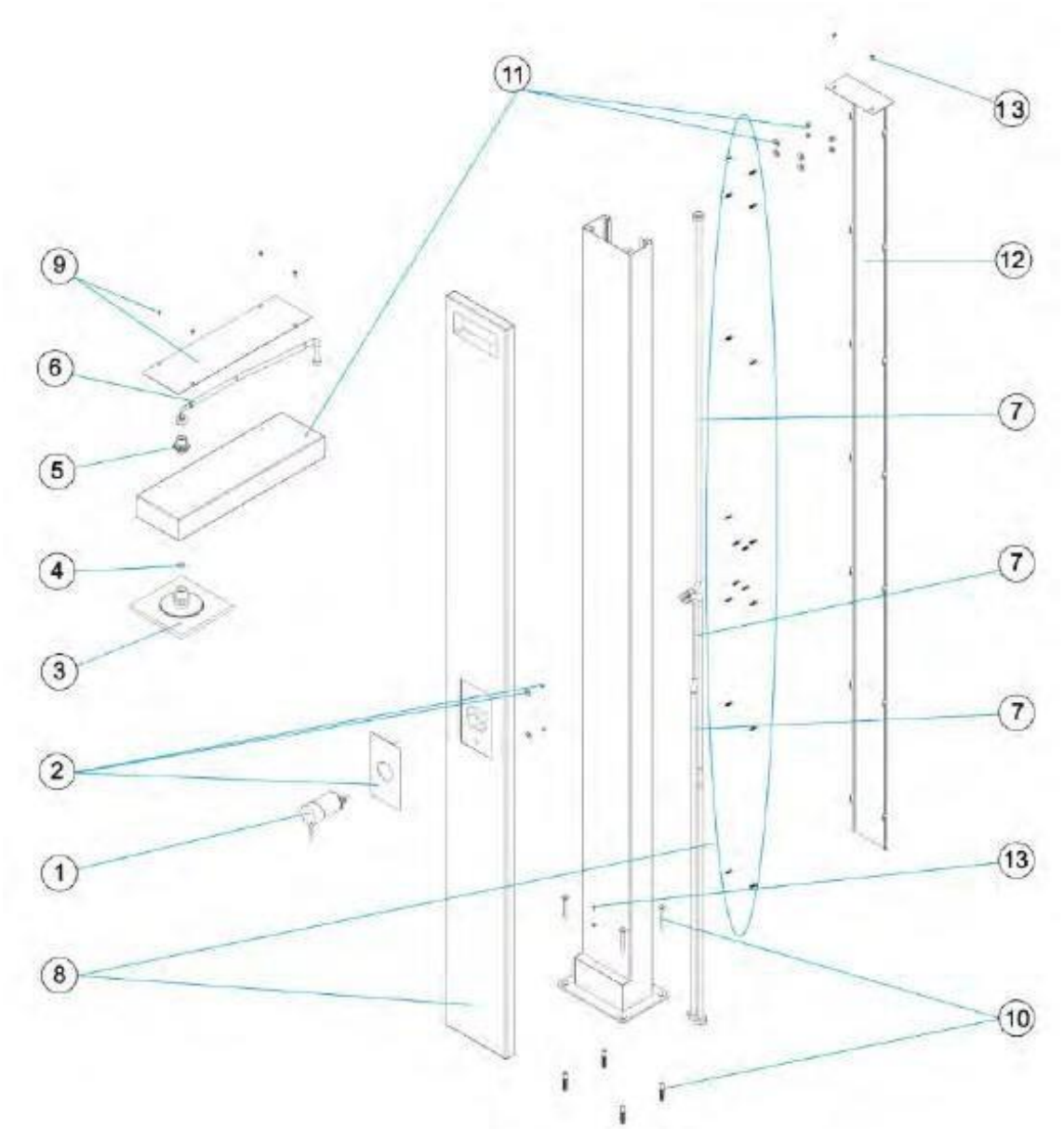

POZ	KOD	AÇIKLAMA	BİRİM FİYAT (€)	
1	4401043201	PLUVIUM DUŞ SICAK-SOĞUK SU MUSLUĞU	171,81	✓
2	4401043606	PLUVIUM DUŞ ÖN PLAKA	115,23	✓
3	4401043203	PLUVIUM DUŞ BAŞLIĞI	315,00	✓
4	4401043204	PLUVIUM DUŞ DEBİ DÜŞÜRÜCÜ	5,58	✓
5	4401043205	ASTRAL DUŞ NİPELİ	43,62	✓
6	4401043206	PLUVIUM DUŞ SU BAĞLANTISI HORTUMU 500MM	49,08	✓
7	4401043618	ASTRAL DUŞ 1/2'' DİŞİ DİRSEKLİ +M10 ERKEK ESNEK HORTUM L:130	44,99	✓
8	4401043208	PLUVIUM DUŞ AHŞAP PLAKA	1.317,29	✓
9	4401043209	PLUVIUM DUŞ KOLU PLAKASI	91,35	✓
10	4401043210	PLUVIUM DUŞ VİDA DÜBEL SETİ	64,72	✓
11	4401043211	PLUVIUM DUŞ KOLU	293,18	✓

DEĞERLİ MÜŞTERİLERİMİZ TÜM FLUİDRA YEDEK PARÇA ÜRÜNLERİNE %5 ZAM GELMİŞTİR.

TEK BAŞLIKLI VE AYAK YIKAMA MUSLUKLU DUŞ
Model 00092

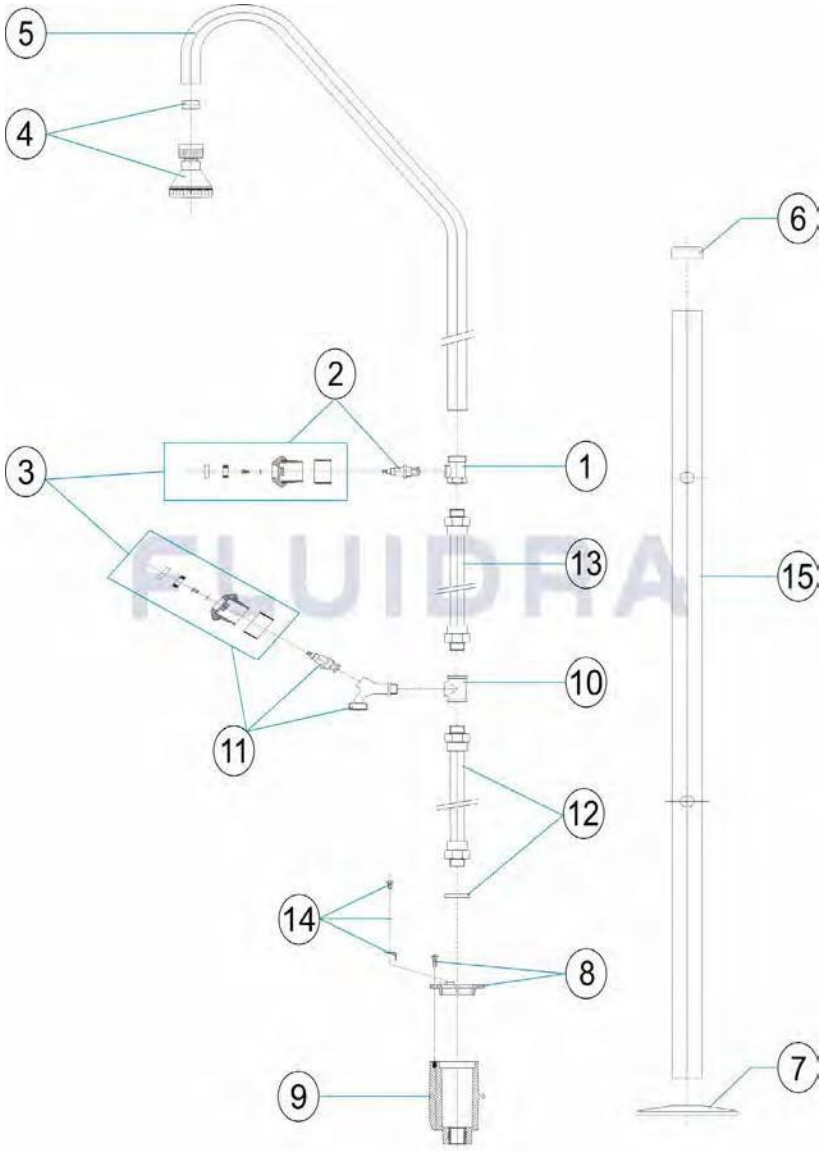

POZ	KOD	AÇIKLAMA	BİRİM FİYAT (€)
1	4401040101	ASTRAL DUŞ VANASI TE GÖVDESİ	48,22 ✓
2	4401040102	ASTRAL DUŞ MUSLUĞU	68,24 ✓
3	4401040103	ASTRAL DUŞ MUSLUK KAFASI	67,36 ✓
4	4401040104	ASTRAL DUŞ BAŞLIĞI	89,34 ✓
5	4401040105	ASTRAL DUŞ BORUSU	241,08 ✓
6	4401040106	ASTRAL DUŞ ÜST KAPAK D43	13,17 ✓
7	4401040107	ASTRAL DUŞ ROZETİ (00091 – 00092 – 00099)	53,88 ✓
8	4401040108	ASTRAL DUŞ ANKRAJI - D 43	21,27 ✓
9	4401040109	ASTRAL DUŞ BAĞLANTI ANKRAJI	45,36 ✓
10	4401040210	ASTRAL DUŞ İÇİN ½”TE GÖVDESİ	24,54 ✓
11	4401040211	ASTRAL DUŞ AYAK YIKAMA MUSLUĞU (KOMPLE)	97,84 ✓
12	4401040212	ASTRAL DUŞ İÇİN ½” TABAN BORUSU	63,39 ✓
13	4401041406	ASTRAL DUŞ İÇİN 1/2” ÜST BORU PARÇASI	44,99 ✓
14	4401040903	ASTRAL DUŞ İÇİN ZEMİN BAĞLANTI PARÇASI	7,37 ✓

6 BAŞLIKLI 2 VANALI DUŞ

Model 00098

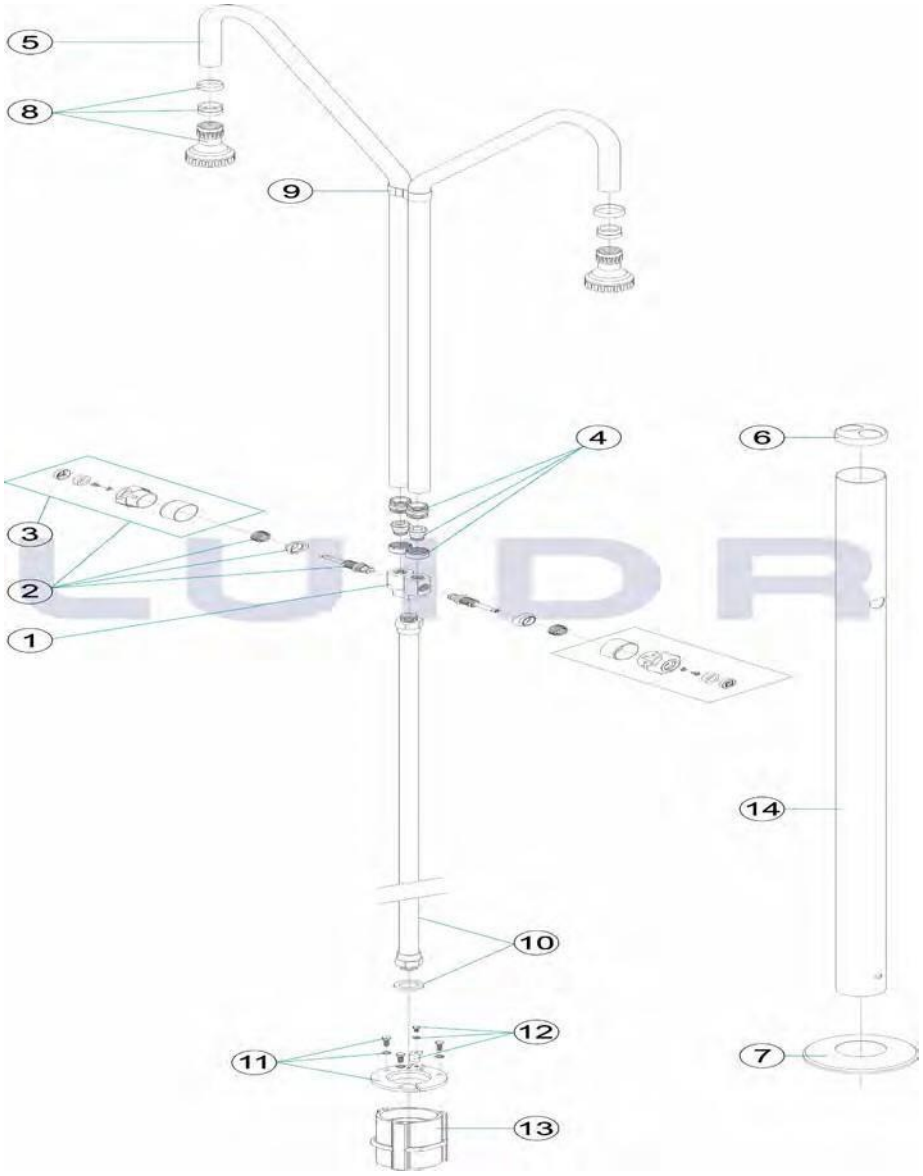

POZ	KOD	AÇIKLAMA	BİRİM FİYAT (€)
1	4401040701	ASTRAL DUŞ İÇİN 2 YOLLU 2 VANA(00098)	192,27 ✓
2	4401040602	ASTRAL DUŞ MUSLUĞU VE İÇ TAKIMI	122,65 ✓✓
3	4401040103	ASTRAL DUŞ MUSLUK KAFASI	67,36 ✓
4	4401040704	ASTRAL DUŞ İÇİN 3'LÜ BAĞLANTI PARÇASI	81,82 ✓
5	4401040105	ASTRAL DUŞ BORUSU	241,08 ✓
6	4401040707	ASTRAL DUŞ İÇİN 2 KOL DESTEK PLAKASI	40,90 ✓
7	4401040507	ASTRAL 2 BAŞLIKLI DUŞ ROZETİ (00098,59775)	71,61 ✓
8	4401040104	ASTRAL DUŞ BAŞLIĞI	89,34 ✓
9	4401040710	ASTRAL 2 BAŞLIKLI DUŞ KOLLARI TUTUCUSU	40,90 ✓
10	4401040110	ASTRAL DUŞ İÇİN ½" BORU	51,77 ✓
11	4401042810	ASTRAL DUŞ ANKRAJI D.63	39,54 ✓
12	4401040903	ASTRAL DUŞ İÇİN ZEMİN BAĞLANTI PARÇASI	7,37 ✓
13	4401042811	ASTRAL 2 BAŞLIKLI DUŞ BAĞLANTI ANKRAJI	103,52 ✓
14	00096R0001	ASTRAL DUŞ BORU GÖVDESİ	492,11 ✓

7 BAŞLIKLI 3 VANALI DUŞ
Model 00094

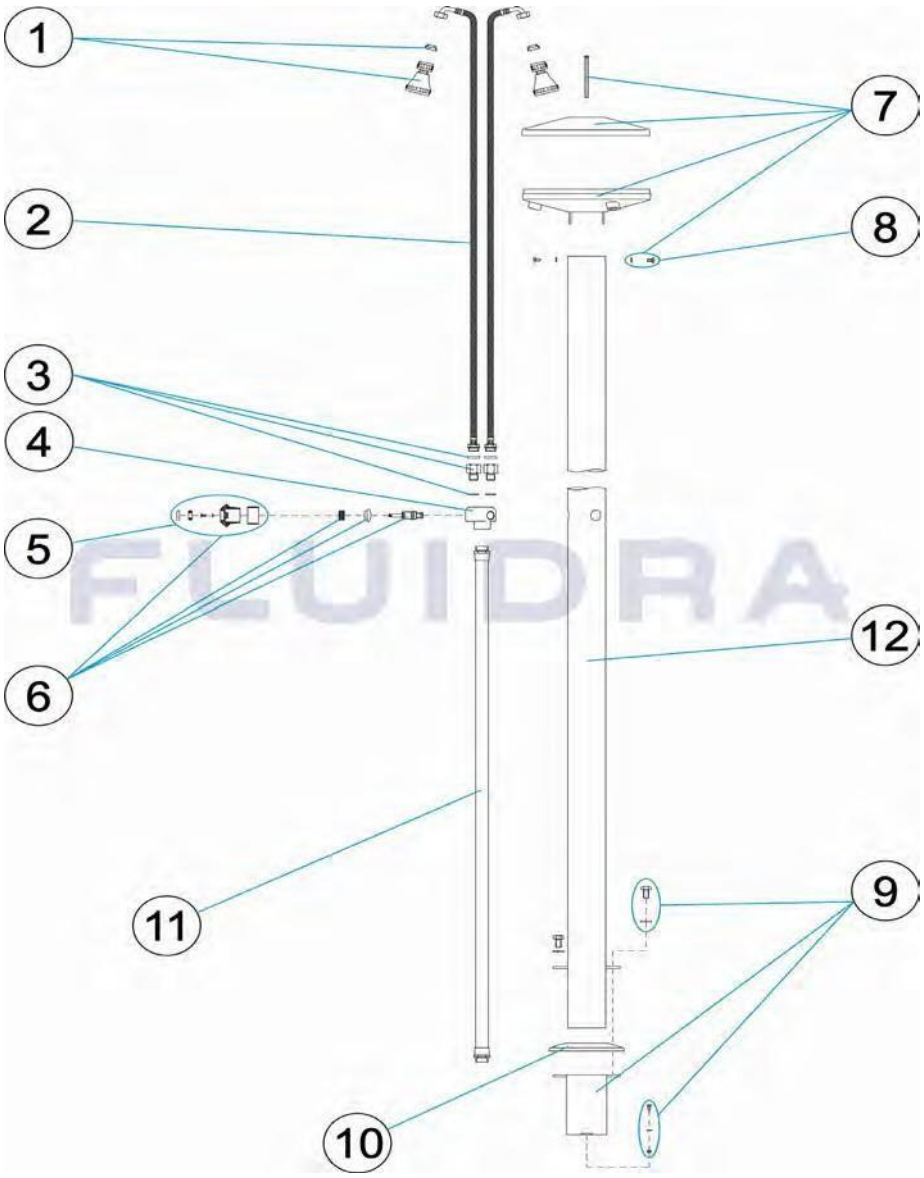

POZ	KOD	AÇIKLAMA	BİRİM FİYAT (€)	
1	4401040403	ASTRAL DUŞ BAŞLIĞI(00094)	146,07	✓
2	4401040079	ASTRAL DUŞ İÇİN 1/2” M10 L=1400 SU BAĞLANTI HORTUMU	99,54	✓
3	4401040285	ASTRAL DUŞ İÇİN M 3/8’’-H 1/2’’ REDÜKSİYON SOKETİ	186,82	✓
4	4401040401	ASTRAL DUŞ İÇİN 3 YOLLU VANA(00094)	430,90	✓
5	4401040103	ASTRAL DUŞ MUSLUK KAFASI	67,36	✓
6	4401040402	ASTRAL DUŞ MUSLUĞU	129,05	✓
7	4401040286	ASTRAL DUŞ KAFASI(00094)	658,64	✓
8	4401040404	ASTRAL DUŞ SABİTLEME VİDASI	5,58	✓
9	4401040287	ASTRAL DUŞ BAĞLANTI ANKRAJI(00094)	264,55	✓
10	4401040405	ASTRAL DUŞ ROZETİ(00094)	65,94	✓
11	00093R0001	ASTRAL DUŞ İÇİN 3/4” İÇ HORTUM	384,54	✓
12	00094R0200	ASTRAL DUŞ BORU GÖVDESİ	1.252,28	✓

DEĞERLİ MÜŞTERİLERİMİZ TÜM FLUİDRA YEDEK PARÇA ÜRÜNLERİNE %5 ZAM GELMİŞTİR.

NIAGARA SOLAR DUŞ
Model 53873

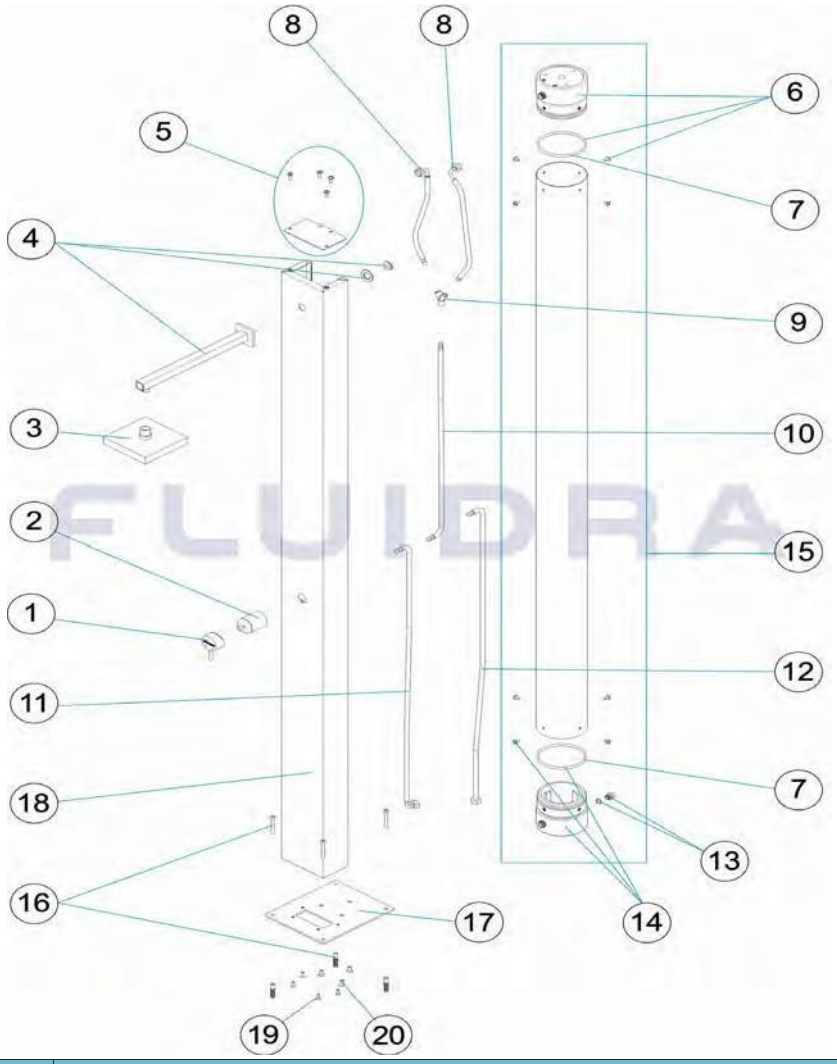

POZ	KOD	AÇIKLAMA	BİRİM FİYAT (€)	
1	4401040070	SOLAR DUŞ MUSLUK BAŞLIĞI	64,76	✓
2	4401043605	SOLAR DUŞ MUSLUK İÇ SETİ	146,07	✓
3	4401040052	NIAGARA DUŞ BAŞLIĞI	99,54	✓
4	4401040053	NIAGARA DUŞ BAŞLIĞI KOLU	115,23	✓
5	4401040071	NIAGARA DUŞ ÜST KAPAK	572,73	✓
6	4401040072	NIAGARA ÜST TANK KAPAĞI	114,53	✓
7	4401043609	SOLAR DUŞ O-RING D. 100X6.99 mm	8,32	✓
8	4401043614	ASTRAL DUŞ İÇİN 1/2'' DİŞİ +M10 ERKEK L:400 ESNEK HORTUM	54,54	✓
9	4401043615	ASTRAL DUŞ İÇİN Y KONNEKTÖR M10 DİŞİ	46,35	✓
10	4401043616	NIAGARA DUŞ 1/2'' DİŞİ M10 ERKEK L:800 ESNEK HORTUM	42,26	✓
11	4401043617	NIAGARA DUŞ 1/2'' DİŞİ DİRSEKLİ +M10 ERKEK ESNEK HORTUM	51,81	✓
12	4401043618	ASTRAL DUŞ 1/2'' DİŞİ DİRSEKLİ +M10 ERKEK ESNEK HORTUM L:130	44,99	✓
13	4401043621	NIAGARA DUŞ DRENAJ TAPASI	5,58	✓
14	4401040073	NIAGARA DUŞ ALT TANK KAPAĞI	572,73	✓
15	4401040074	NIAGARA DUŞ SU TANKI	491,40	✓
16	4401040056	ASTRAL DUŞ VİDA DÜBEL SETİ	114,53	✓
17	53873R0120	NIAGARA DUŞ GÖVDESİ	412,78	✓
18	4401040276	NIAGARA DUŞ SABİTLEME CIVATALARI	5,58	✓
19	4401040277	NIAGARA DUŞ TANK SABİTLEME CIVATALARI	4,21	✓

ANGEL SOLAR DUŞ
Model 56932

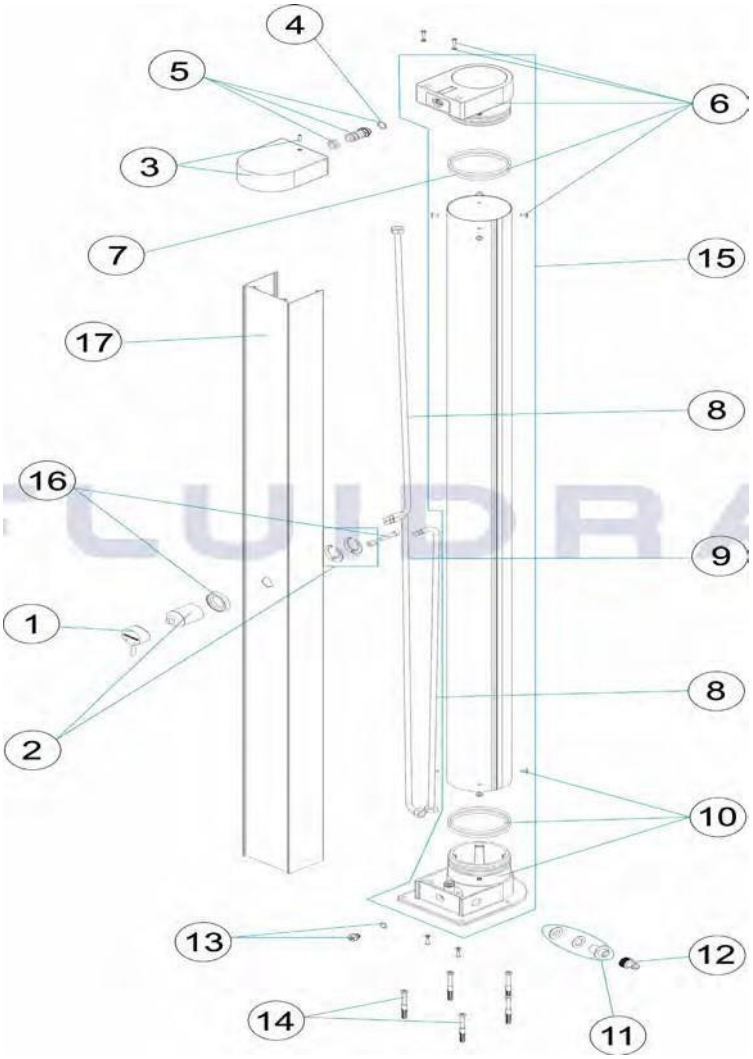

POZ	KOD	AÇIKLAMA	BİRİM FİYAT (€)	
1	4401040070	SOLAR DUŞ MUSLUK BAŞLIĞI	64,76	✓
2	4401043605	SOLAR DUŞ MUSLUK İÇ SETİ	146,07	✓
3	4401040171	ANGEL SOLAR DUŞ BAŞLIĞI	68,78	✓
4	4401040011	SOLAR DUŞ DÜZ CONTA	6,94	✓
5	4401040172	ANGEL DUŞ 1/2” CONTALI BAĞLANTI SETİ	14,03	✓
6	4401040173	ANGEL DUŞ ÜST TANK KAPAĞI	125,50	✓
7	4401043609	SOLAR DUŞ O-RING D. 100X6.99 mm	8,43	✓
8	4401043207	SOLAR DUŞ SU BAĞLANTI HORTUMU 1100mm	31,36	✓
9	4401043617	NIAGARA DUŞ 1/2’’ DİŞİ DİRSEKLİ +M10 ERKEK ESNEK HORTUM	51,81	✓
10	4401040174	ANGEL SOLAR DUŞ ALT TANK KAPAĞI	90,74	✓
11	4401043205	ASTRAL DUŞ NİPELİ	43,62	✓
12	4401040034	SOLAR DUŞ 1/2” BAĞLANTI PARÇASI	17,03	✓
13	4401040175	SOLAR DUŞ DRENAJ TAPASI 1/4”	9,81	✓
14	4401040056	ASTRAL DUŞ VİDA DÜBEL SETİ	115,23	✓
15	4401040176	ANGEL SOLAR DUŞ SU TANKI	491,40	✓
16	4401040197	ANGEL SOLAR DUŞ AYNASI	28,63	✓
17	56932R0120	ANGEL SOLAR DUŞ ÖN PANEL	372,27	✓

ECO SOLAR DUŞ
Model 36848

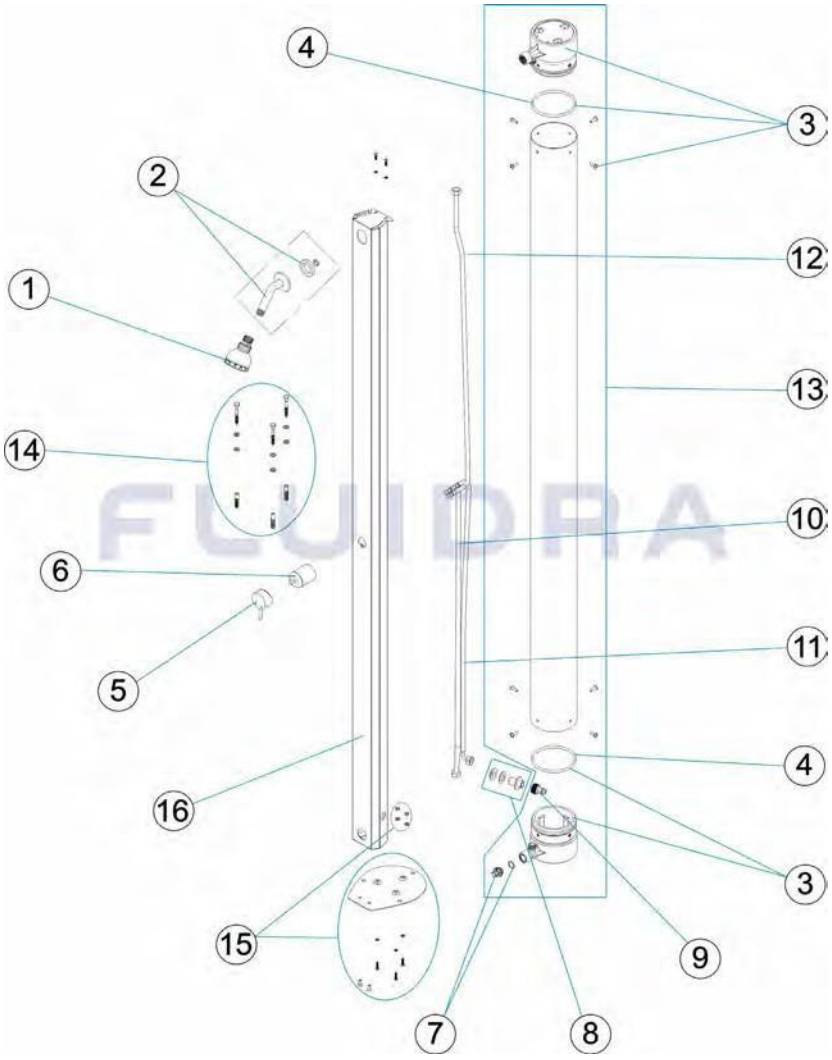

POZ	KOD	AÇIKLAMA	BİRİM FİYAT (€)
1	4401040042	ECO SOLAR DUŞ BAŞLIĞI	74,45 ✓
2	4401043401	ECO SOLAR DUŞ BAŞLIĞI BORU VE AYNASI	46,79 ✓
3	4401040043	ECO SOLAR DUŞ TANK ÜST KAPAĞI	86,50 ✓
4	4401043609	SOLAR DUŞ O-RING D. 100X6.99 mm	8,43 ✓
5	440104364	ECO SOLAR DUŞ MUSLUK BAŞLIĞI	49,08 ✓
6	4401043605	SOLAR DUŞ MUSLUK İÇ SETİ	146,07 ✓
7	4401043406	SOLAR DUŞ 1/2” KÖRTAPA	8,43 ✓
8	4401043205	ASTRAL DUŞ NİPELİ	43,62 ✓
10	4401043207	SOLAR DUŞ SU BAĞLANTI HORTUMU 1100MM	31,36 ✓
11	4401043617	NIAGARA DUŞ 1/2’’ DİŞİ DİRSEKLİ +M10 ERKEK ESNEK HORTUM	51,81 ✓
12	4401043618	ASTRAL DUŞ 1/2’’ DİŞİ DİRSEKLİ +M10 ERKEK ESNEK HORTUM L:130	44,99 ✓
14	4401040045	SOLAR DUŞ VİDA+DÜBEL+PUL SETİ	20,45 ✓
15	4401040046	ECO SOLAR DUŞ BAĞLANTI PLAKA + BAĞLANTI SETİ	80,44 ✓
14	4401040073	NIAGARA DUŞ ALT TANK KAPAĞI	572,73 ✓
15	4401040074	NIAGARA DUŞ SU TANKI	491,40 ✓

FLUIDRA

ECO SOLAR DUŞ 35lt

Model 15840

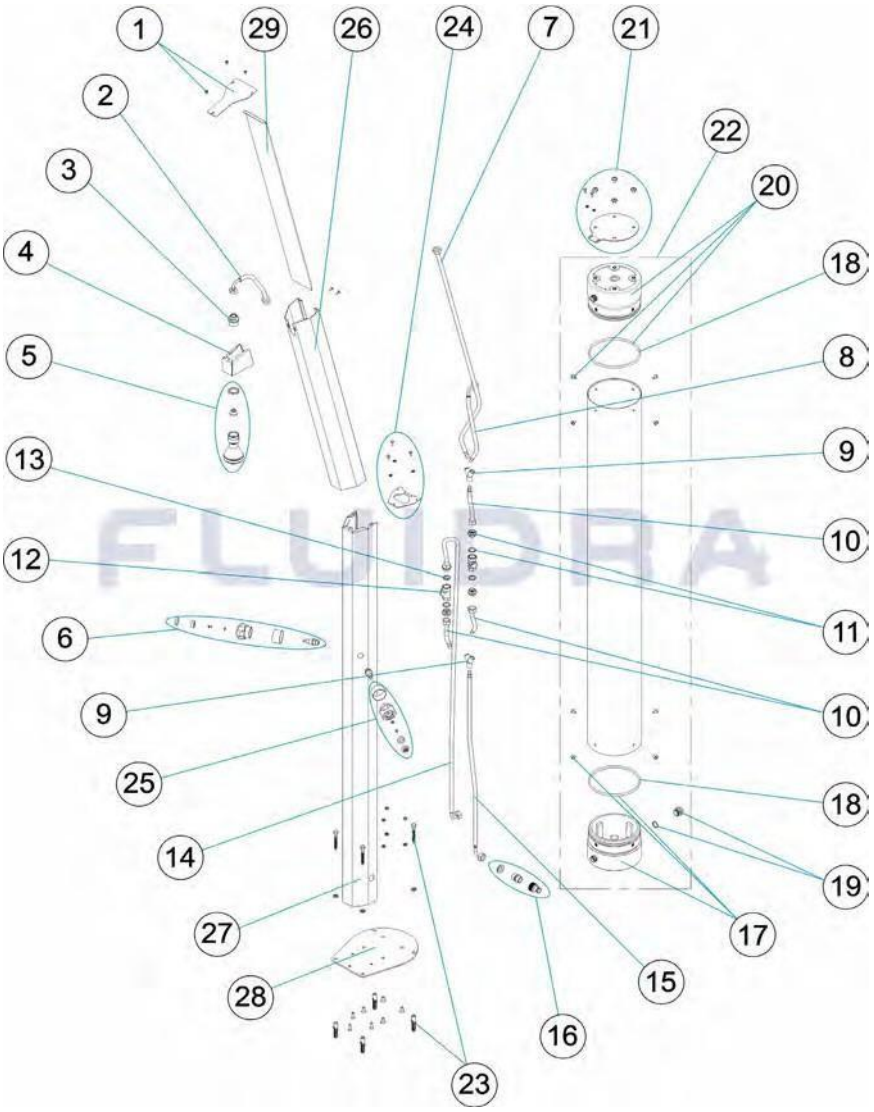

POZ	KOD	AÇIKLAMA	BİRİM FİYAT (€)
1	4401041001	DUŞ ÜST PLAKA	
2	4401043602	ESNEK HORTUM 1/2" DİŞİ + M10 ERKEK L=500	38,95
3	4401040075	DUŞ BAŞLIK BAĞLANTISI	44,14
5	4401040077	DUŞ BAŞLIĞI	74,01
6	4401040102	PLASTİK TUTAMAK + PİM	60,37
6	4401041005	SICAK SU MUSLUĞU + PİM	76,61
7	4401043207	BAĞLANTI BORUSU	29,21
8	4401043614	ESNEK HORTUM 1/2" DİŞİ + M10 ERKEK L=400	51,94
9	4401043615	Y KONNEKTÖR M10 DİŞİ	44,14
10	4401040078	1/2" L=100 ESTEK HORTUM	23,16
11	4401040031	1/2" BAĞLANTI PARÇASI	29,87
12	4401040101	VANA SOKETİ	44,14

POZ	KOD	AÇIKLAMA	BİRİM FİYAT (€)	
13	4401040011	DÜZ CONTA	7,14	✓
14	4401040079	1/2" M10 L=1400 SU BAĞLANTI HORTUMU	99,54	✓
15	4401040068	1/2" M10 L=800 SU BAĞLANTI HORTUMU	49,08	✓
17	4401040081	ALT KAPAK	54,54	✓
18	4405010526	CONTA	68,24	✓
19	4401043406	1/2" KÖRTAPA	83,65	✓
21	4401040083	SU TANKI ÜST PLAKA	54,54	✓
23	4401041104		12,66	✓
25	4401040103	VANA	64,76	✓
25	4401040605	PLASTİK SICAK SU VANA GÖVDESİ	51,81	✓
27	15840R1500	DUŞ ALT PLAKA	141,80	✓
29	15840R0003	ÜST ARKA PLAKA	48,22	✓

ANGEL DUŞ
Model 52717

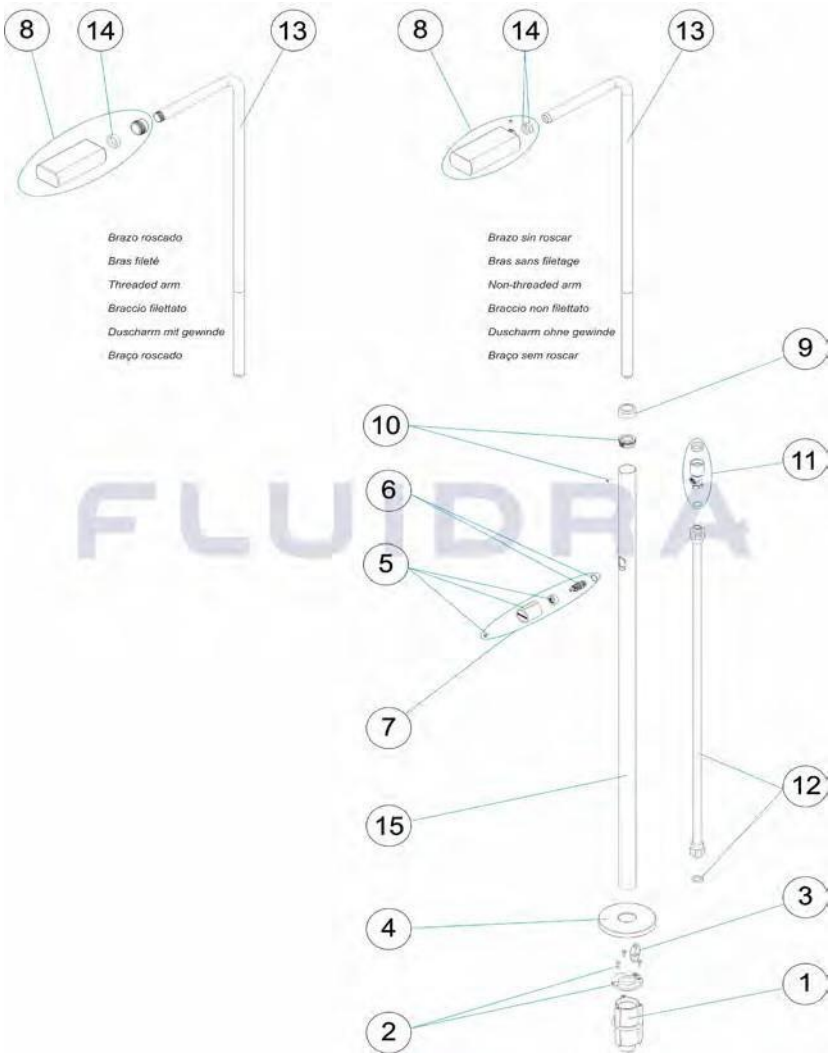

POZ	KOD	AÇIKLAMA	BİRİM FİYAT (€)	
1	4401040109	ASTRAL DUŞ BAĞLANTI ANKRAJI	45,36	✓
2	4401040108	ASTRAL DUŞ ANKRAJI - D 43	21,27	✓
3	4401040903	ASTRAL DUŞ İÇİN ZEMİN BAĞLANTI PARÇASI	7,37	✓
4	4401040017	ANGEL DUŞ TABAN AYNASI	17,03	✓
5	4401040018	ANGEL DUŞ SİLİNDİRİK MUSLUK KAFASI	56,72	✓
6	4401040019	ANGEL DUŞ MUSLUK ŞAFTI	26,93	✓
7	4401040047	ANGEL DUŞ MUSLUK SETİ	65,92	✓
8	4401040020	ANGEL DUŞ DİKDÖRTGEN DUŞ BAŞLIĞI-DİŞLİ	53,88	✓
8	4401040226	ANGEL DUŞ DİKDÖRTGEN BAŞLIK-VİDA SETİ İLE	68,86	✓
9	4401040106	ASTRAL DUŞ D43 ÜST KAPAK	13,17	✓
10	4401040022	ANGEL DUŞ YÜZÜK	22,67	✓
11	4401040023	ANGEL DUŞ PİRİNÇ VANA SOKETİ	29,78	✓
12	4401040110	ASTRAL DUŞ İÇİN ½” BORU	51,81	✓
13	4401040024	ANGEL DUŞ KOLU-VİDALI	113,84	✓
13	4401040267	ANGEL DUŞ KOLU	113,84	✓
14	4401040266	ANGEL DUŞ CONTA SETİ	4,38	✓
15	52717R0009	ANGEL DUŞ GÖVDE BORUSU 43 mm	141,80	✓

ANGEL 2 BAŞLIKLI 2 VANALI DUŞ

Model 59775

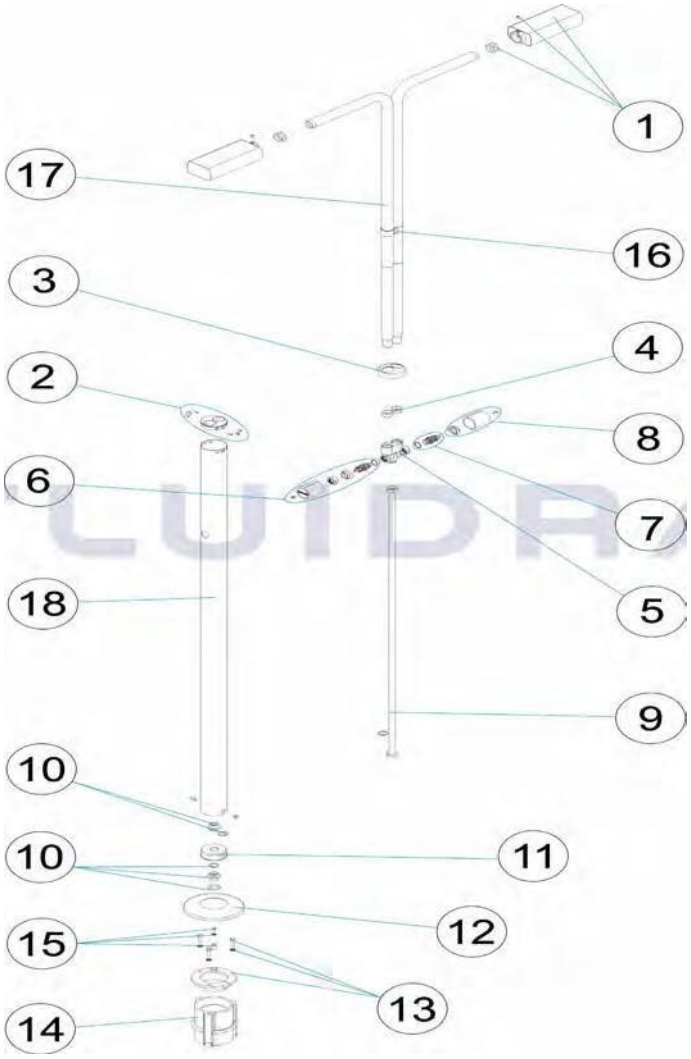

POZ	KOD	AÇIKLAMA	BİRİM FİYAT (€)
1	4401040226	ANGEL DUŞ DİKDÖRTGEN BAŞLIK-VİDA SETİ İLE	68,86 ✓
2	4401040227	ANGEL ÜST 2 ÇIKIŞ KILAVUZ TAKIMI	126,81 ✓
3	4401040707	ASTRAL DUŞ İÇİN 2 KOL DESTEK PLAKASI	40,90 ✓
4	4401040228	ANGEL DUŞ BORU O-RING	4,21 ✓
5	4401040229	ANGEL DUŞ 2 YOLLU VALFİ	83,17 ✓
6	4401040230	ANGEL 2 BAŞLIKLI DUŞ MUSLUK SETİ	112,50 ✓
7	4401040019	ANGEL DUŞ MUSLUK ŞAFTI	26,93 ✓
8	4401040231	ANGEL 2 BAŞLIKLI DUŞ MUSLUK TOKMAĞI	91,35 ✓
9	4401040232	ASTRAL DUŞ 1/2''-1/2'' DN11 L : 1100 mmESNEK HORTUM(59775)	39,54 ✓
10	4401040234	ASTRAL DUŞ 1/2''-1/2'' ÇIKIŞ BAĞLANTISI (59775)	67,47 ✓
11	4401040233	ANGEL 2 BAŞLIKLI DUŞ DUŞ ALT MANİFOLDU	68,86 ✓
12	4401040507	ASTRAL 2 BAŞLIKLI DUŞ ROZETİ (00098,59775)	71,61 ✓
13	4401042810	ASTRAL DUŞ D63 ANKRAJI	39,54 ✓
14	4401042811	ASTRAL 2 BAŞLIKLI DUŞ BAĞLANTI ANKRAJI	103,52 ✓
15	4401040903	ASTRAL DUŞ İÇİN ZEMİN BAĞLANTI PARÇASI	7,37 ✓
16	4401040710	ASTRAL 2 BAŞLIKLI DUŞ KOLLARI TUTUCUSU	40,90 ✓
17	59775R0002	ANGEL 2 BAŞLIKLI DUŞ KOLU	124,22 ✓
18	59775R0001	ANGEL 2 BAŞLIKLI DUŞ GÖVDESİ	

TIMER VE TEK BAŞLIKLI DUŞ
Model 59776

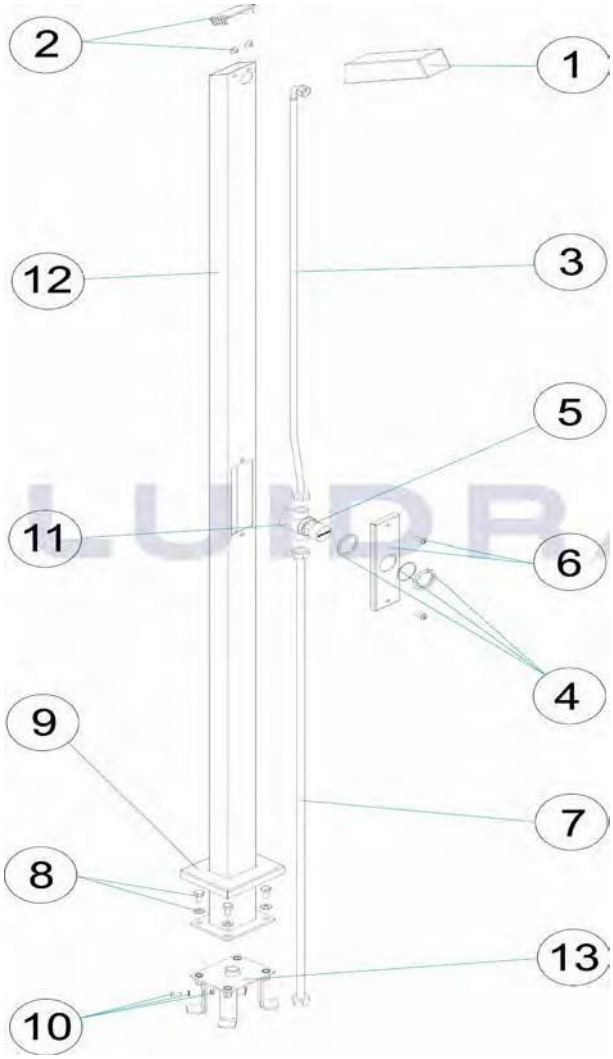

POZ	KOD	AÇIKLAMA	BİRİM FİYAT (€)	
1	4401040235	ASTRAL ABS DUŞ BAŞLIĞI	43,62	✓
2	4401040236	ASTRAL DUŞ ÜST KAPAĞI(59776,59777)	39,54	✓
3	4401040237	ASTRAL DUŞ İÇİN 3/8'' - 1/2'' L:950 mm ESNEK HORTUM	51,81	✓
4	4401040238	ASTRAL DUŞ İÇİN TIMER BUTONU SABİTLEME SETİ	112,73	✓
5	4401040239	ASTRAL DUŞ İÇİN TIMER ZAMANLAYICI SWITCHİ	365,17	✓
6	4401040240	ASTRAL DUŞ İÇİN TIMER BUTON PLAKASI	29,78	✓
7	4401040241	ASTRAL DUŞ 1/2''- 1/2'' L:1030 mm ESNEK HORTUM(59776)	40,90	✓
8	4401041307	ASTRAL DUŞ İÇİN TIMER ANKRAJ CIVATALARI	5,80	✓
9	4401040242	ASTRAL DUŞ İÇİN TIMER TABAN AYNASI	45,36	✓
10	4402010056	ASTRAL DUŞ İÇİN TIMER TOPRAK BAĞLANTISI	4,55	✓
11	4401040244	ASTRAL DUŞ İÇİN TIMER SWITCH GÖVDESİ	163,79	✓
12	59776R0100	ASTRAL DUŞ GÖVDESİ(59776)	601,37	✓
13	59776R0200	ASTRAL DUŞ İÇİN TIMER BAĞLANTI ANKRAJI	187,19	✓

1 TIMER VE TEK BAŞLIKLI DUŞ(AYAK YIKAMALI)

Model 59777

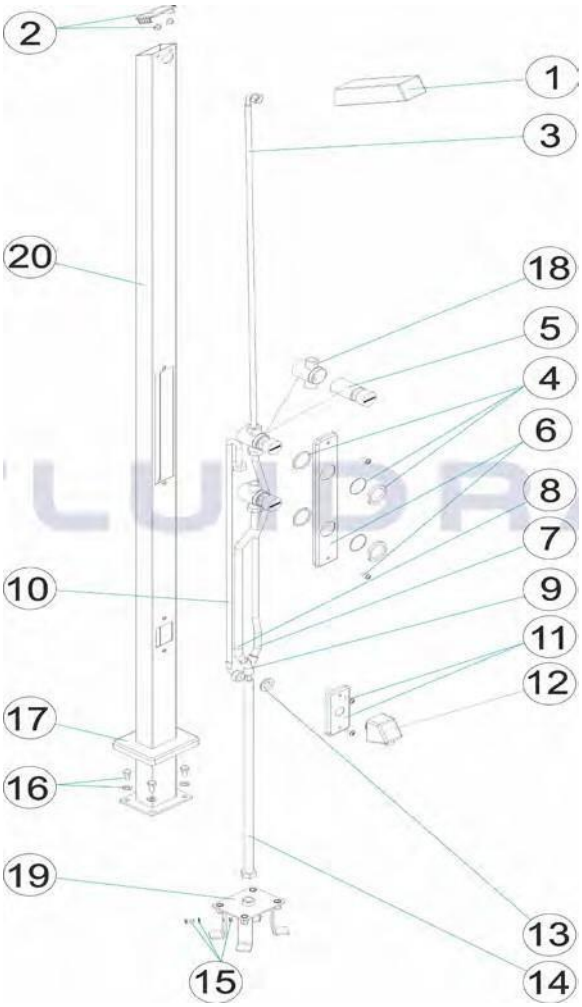

POZ	KOD	AÇIKLAMA	BİRİM FİYAT (€)
1	4401040235	ASTRAL ABS DUŞ BAŞLIĞI	44,93 ✓
2	4401040236	ASTRAL DUŞ ÜST KAPAĞI(59776,59777)	41,12 ✓
3	4401040248	TIMER DUŞ 3/8'' - 1/2'' L : 875 mm ESNEK HORTUM	48,66 ✓
4	4401040238	ASTRAL DUŞ İÇİN TIMER BUTONU SABİTLEME SETİ	112,73 ✓
5	4401040239	ASTRAL DUŞ İÇİN TIMER ZAMANLAYICI SWITCHİ	365,17 ✓
6	4401040249	ASTRAL DUŞ İKİLİ BUTON PLAKASI (59777)	56,70 ✓
7	4401040146	ASTRAL DUŞ İÇİN 2 TIMER 1/2''DİŞLİ ESNEK HORTUM İLE	48,66 ✓
8	4401040097	ASTRAL DUŞ İÇİN 2 TIMER 1/2'' ESNEK HORTUM İLE	47,17 ✓
9	4401043615	ASTRAL DUŞ İÇİN Y KONNEKTÖR M10 DİŞİ	48,20 ✓
10	4401040054	ASTRAL DUŞ İÇİN TIMER İÇİN ÖRGÜLÜ HORTUM	84,05 ✓
11	4401040250	ASTRAL DUŞ AYAK YIKAMA MUSLUĞU AYNASI	26,22 ✓
12	4401040251	ASTRAL DUŞ AYAK YIKAMA MUSLUĞU(59777)	166,61 ✓
13	4401040252	ASTRAL DUŞ 1/2'' ALTIGEN SARI SOMUN(59777)	4,55 ✓
14	4401040253	ASTRAL DUŞ İÇİN 2 TIMER 1/2'' - M10 L:510 mm ESNEK HORTUM	35,45 ✓
15	4402010056	ASTRAL DUŞ İÇİN TIMER TOPRAKBAĞLANTISI	4,55 ✓
16	4401041307	ASTRAL DUŞ İÇİN TIMER ANKRAJ CIVATALARI	5,80 ✓
17	4401040242	ASTRAL DUŞ İÇİN TIMER TABAN AYNASI	45,36 ✓
18	4401040244	ASTRAL DUŞ İÇİN TIMER SWITCH GÖVDESİ	163,79 ✓
19	59776R0200	ASTRAL DUŞ İÇİN TIMER BAĞLANTI ANKRAJI	187,19 ✓
20	59777R0100	ASTRAL DUŞ İÇİN 2 TIMER GÖVDESİ	804,42 ✓

2 TIMER VE 2 BAŞLIKLI DUŞ

Model 16

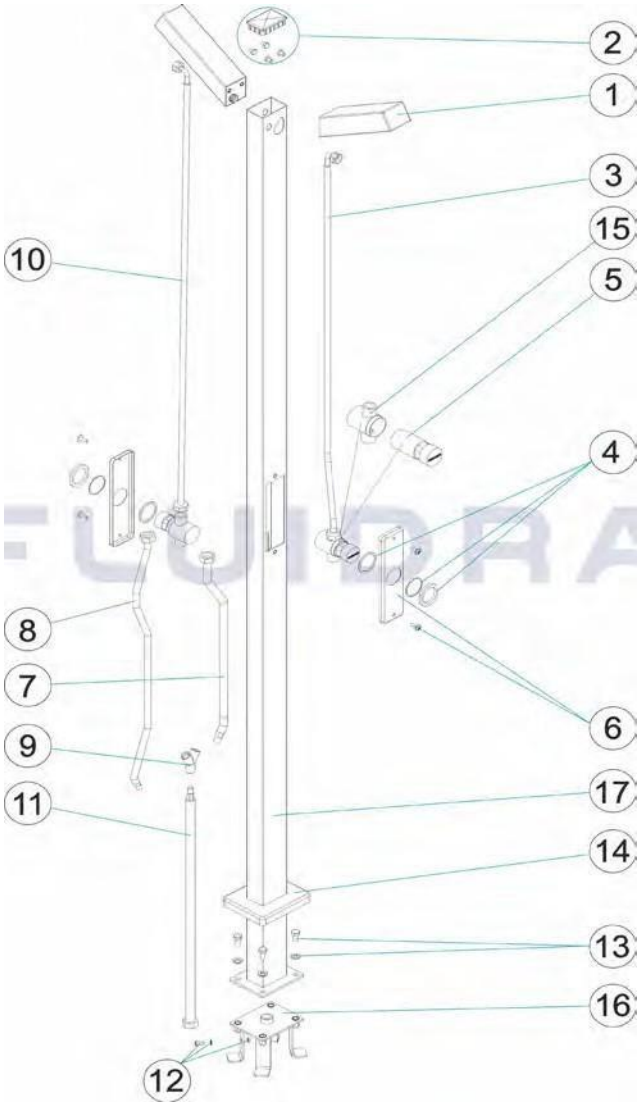

POZ	KOD	AÇIKLAMA	BİRİM FİYAT (€)
1	4401040235	ASTRAL ABS DUŞ BAŞLIĞI	45,35 ✓
2	4401040254	ASTRAL DUŞ İÇİN 2 TIMER ÜST KAPAĞI	18,42 ✓
3	4401040248	ASTRAL DUŞ İÇİN TIMER 3/8'' - 1/2'' L : 875 mm ESNEK HORTUM	48,66 ✓
4	4401040238	ASTRAL DUŞ İÇİN TIMER BUTONU SABİTLEME SETİ	112,73 ✓
5	4401040239	ASTRAL DUŞ İÇİN TIMER ZAMANLAYICI SWITCHİ	365,17 ✓
6	4401040240	ASTRAL DUŞ İÇİN TIMER BUTON PLAKASI	29,78 ✓
7	4401040097	ASTRAL DUŞ İÇİN 2 TIMER 1/2'' - M10 L:400 mm ESNEK HORTUM	47,17 ✓
8	4401040146	2 TIMER DUŞ 1/2''DİŞİ +M10 ERKEK L:550 mm ESNEK HORTUM	48,66 ✓
10	4401040255	ASTRAL DUŞ 3/8''-1/2'' L:1025 mm ESNEK HORTUM(59778,59779)	61,66 ✓
11	4401040253	ASTRAL DUŞ İÇİN 2 TIMER 1/2'' - M10 L:510 mm ESNEK HORTUM	35,45 ✓
12	4402010056	ASTRAL DUŞ İÇİN TIMER TOPRAK BAĞLANTISI	4,55 ✓
13	4401041307	ASTRAL DUŞ İÇİN TIMER ANKRAJ CIVATALARI	5,80 ✓
14	4401040242	ASTRAL DUŞ İÇİN TIMER TABAN AYNASI	45,36 ✓
15	4401040244	ASTRAL DUŞ İÇİN TIMER SWITCH GÖVDESİ	163,79 ✓
16	59776R0200	ASTRAL DUŞ İÇİN TIMER BAĞLANTI ANKRAJI	187,19 ✓
17	59777R0100	ASTRAL DUŞ İÇİN 2 TIMER GÖVDESİ	804,42 ✓

4 TIMER VE 4 BAŞLIKLI DUŞ

Model 17

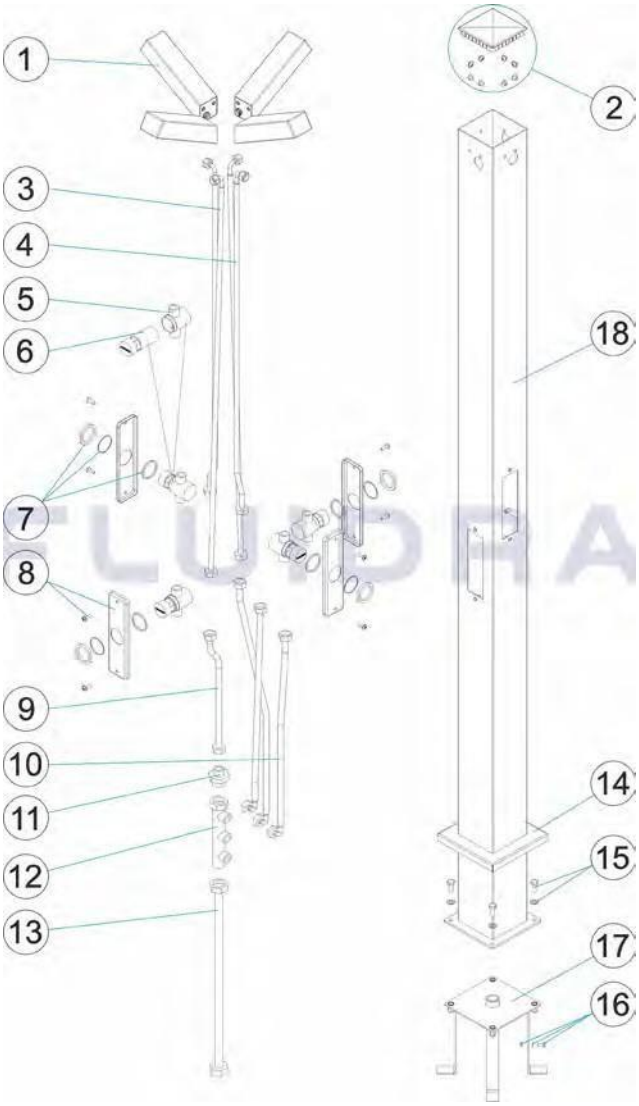

POZ	KOD	AÇIKLAMA	BİRİM FİYAT (€)	
1	4401040235	ASTRAL DUŞ İÇİN ABS DUŞ BAŞLIĞI	45,35	✓
2	4401040256	ASTRAL DUŞ İÇİN 4 TIMER ÜST KAPAĞI	58,97	✓
3	4401040255	ASTRAL DUŞ 3/8'' - 1/2'' L : 1025 mm ESNEK HORTUM(59778,59779)	60,96	✓
4	4401040248	ASTRAL DUŞ İÇİN TIMER 3/8'' - 1/2'' L : 875 mm ESNEK HORTUM	48,66	✓
5	4401040244	ASTRAL DUŞ İÇİN TIMER SWITCH	163,79	✓
6	4401040239	ASTRAL DUŞ İÇİN TIMER ZAMANLAYICI SWITCHİ	365,17	✓
7	4401040238	ASTRAL DUŞ İÇİN TIMER BUTONU SABİTLEME SETİ	112,73	✓
8	4401040240	ASTRAL DUŞ İÇİN TIMER BUTON PLAKASI	29,78	✓
10	4401040258	ASTRAL DUŞ 1/2''-1/2'' L : 600 mm ESNEK HORTUM(59779)	46,79	✓
11	4401040259	ASTRAL DUŞ SARI REDÜKSİYON SOMUN 3/4''-1/2''(59779)	21,96	✓
12	4401040260	ASTRAL DUŞ 1/2'' 3 ÇIKIŞLI, 3/4''KOLLEKTÖR(59779)	178,68	✓
13	4401040261	ASTRAL DUŞ 3/4'' - 3/4'' DN13 L : 450mmESNEK HORTUM(59779)	137,56	✓
14	4401040262	ASTRAL DUŞ TABAN AYNASI(59779)	137,56	✓
15	4401041307	ASTRAL DUŞ İÇİN TIMER ANKRAJ CIVATALARI	5,80	✓
16	4402010056	ASTRAL DUŞ İÇİN TIMER TOPRAK BAĞLANTISI	4,55	✓
17	59779R0200	ASTRAL DUŞ BAĞLANTI ANKRAJI(59779)	358,08	✓

TELEFON TİP DUŞ VE AYAK YIKAMA MUSLUĞU

Model 00099

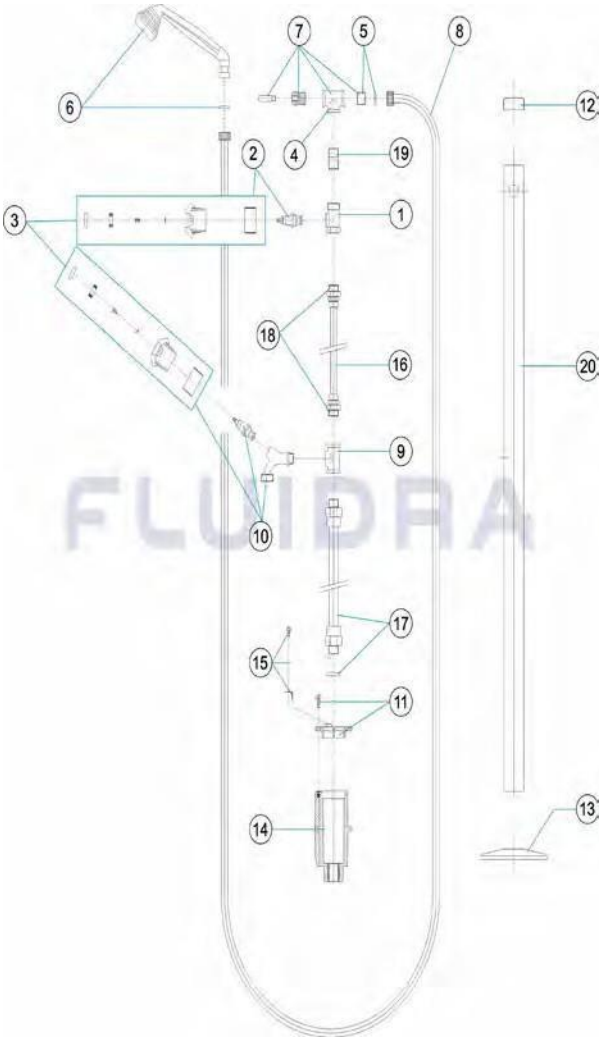

POZ	KOD	AÇIKLAMA	BİRİM FİYAT (€)	
1	4401040235	ASTRAL ABS DUŞ BAŞLIĞI	45,35	✓
2	4401040236	ASTRAL DUŞ ÜST KAPAĞI(59776,59777)	41,12	✓
3	4401040248	ASTRAL DUŞ İÇİN TIMER 3/8'' - 1/2'' L : 875 mm ESNEK HORTUM	48,66	✓
4	4401040238	ASTRAL DUŞ İÇİN TIMER BUTONU SABİTLEME SETİ	112,73	✓
5	4401040239	ASTRAL DUŞ İÇİN TIMER ZAMANLAYICI SWITCHİ	365,17	✓
6	4401040249	ASTRAL DUŞ İKİLİ BUTON PLAKASI (59777)	56,70	✓
7	4401040146	ASTRAL DUŞ İÇİN 2 TIMER DUŞ 1/2''DİŞİ ESNEK HORTUM İLE	48,66	✓
8	4401040097	ASTRAL DUŞ İÇİN 2 TIMER DUŞ 1/2'' ESNEK HORTUM İLE	47,17	✓
9	4401043615	ASTRAL DUŞ İÇİN Y KONNEKTÖR M10 DİŞİ	48,20	✓
10	4401040054	ASTRAL DUŞ İÇİN TIMER İÇİN ÖRGÜLÜ HORTUM	84,05	✓
11	4401040250	ASTRAL DUŞ AYAK YIKAMA MUSLUĞU AYNASI	26,22	✓
12	4401040251	ASTRAL DUŞ AYAK YIKAMA MUSLUĞU(59777)	166,61	✓
13	4401040252	AYAK YIKAMALI DUŞ 1/2'' ALTIGEN SARI SOMUN(59777)	4,55	✓
14	4401040253	2 TIMER DUŞ 1/2'' - M10 L:510 mm ESNEK HORTUM	35,45	✓
15	4402010056	ASTRAL DUŞ İÇİN TIMER TOPRAKBAĞLANTISI	4,55	✓
16	4401041307	ASTRAL DUŞ İÇİN TIMER ANKRAJ CIVATALARI	5,80	✓
17	4401040242	ASTRAL DUŞ İÇİN TIMER TABAN AYNASI	45,36	✓
18	4401040244	ASTRAL DUŞ İÇİN TIMER SWITCH GÖVDESİ	163,79	✓
19	59776R0200	ASTRAL DUŞ İÇİN TIMER BAĞLANTI ANKRAJI	187,19	✓
20	59777R0100	ASTRAL DUŞ İÇİN 2 TIMER GÖVDESİ	804,42	✓

HAVUZ İÇİ EKİPMANLAR

BETON HAVUZLAR İÇİN KARE DİP SÜZGECİ 2” ÇIKIŞLI
Model 00258

POZ	KOD	AÇIKLAMA	BİRİM FİYAT (€)
1	4402020401	KARE DİP SÜZGEÇ KAPAĞI 17,54	17,71 ✓
2	00258R0100	KARE DİP SÜZGEÇ GÖVDESİ	

BETON HAVUZLAR İÇİN YUVARLAK DİP SÜZGECİ
Model 01466

POZ	KOD	AÇIKLAMA	BİRİM FİYAT (€)
1	4402020101	YUVARLAK DİP SÜZGEÇ KAPAĞI	29,47 ✓
2	4402020102	YUVARLAK DİP SÜZGECİ BOŞALTMA KAPAK VE CONTA SETİ	7,34 ✓

BETON HAVUZLAR İÇİN YUVARLAK DİP SÜZGECİ 2” ÇIKIŞLI
Model 01467, 01467CL090, 01467CL129, 01467CL144

POZ	KOD	AÇIKLAMA	BİRİM FİYAT (€)
1	4402020201	YUVARLAK DİP SÜZGEÇ KAPAĞI 01467 BEYAZ	23,56 ✓
1	4402020044	YUVARLAK DİP SÜZGEÇ KAPAĞI 01467CL090 BEJ	25,77 ✓
1	4402020045	YUVARLAK DİP SÜZGEÇ KAPAĞI 01467CL129 GRİ	25,77 ✓
1	4402020028	YUVARLAK DİP SÜZGEÇ KAPAĞI 01467CL144 ANTRASİT	25,77 ✓

STANDART 15 lt SKİMMER BETONARME/LINER HAVUZLAR

Model 01461, 01461CL090, 01461CL129, 01461CL144

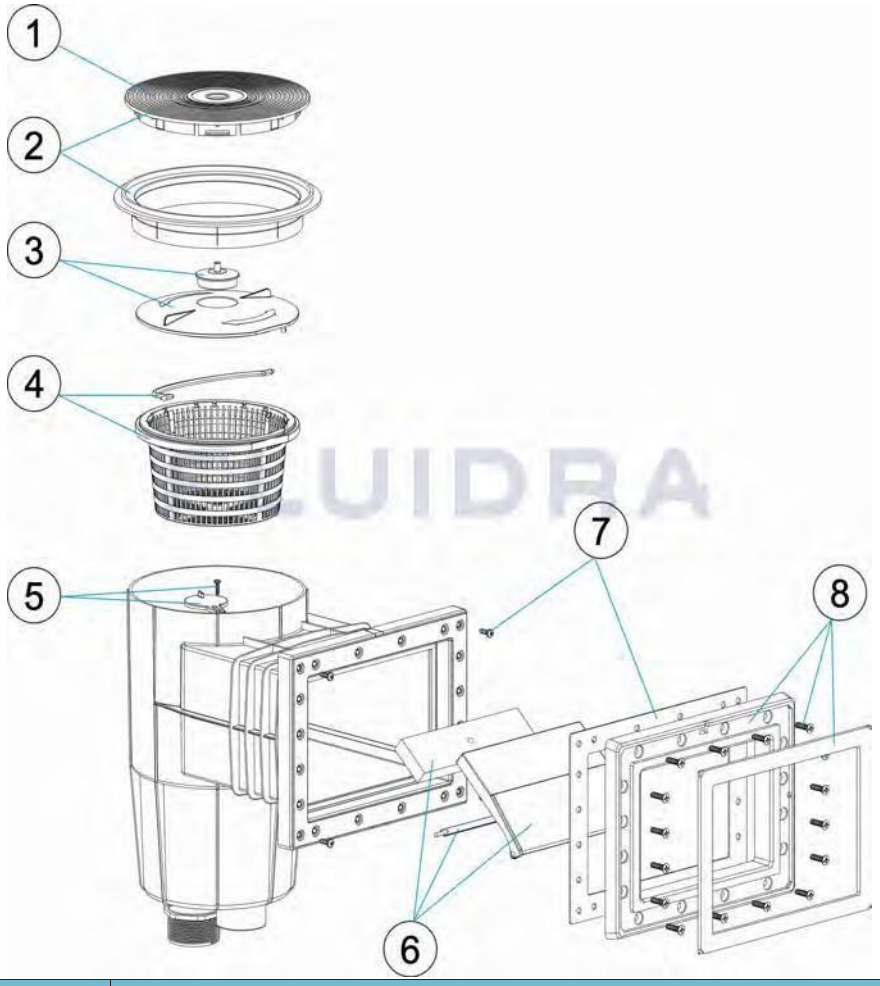

POZ	KOD	AÇIKLAMA	BİRİM FİYAT (€)	
1	4402010108	YUVARLAK SKİMMER KAPAĞI, 01461 BEYAZ	38,28	✓
1	4402010116	YUVARLAK SKİMMER KAPAĞI, 01461CL090 BEJ		
1	4402010117	YUVARLAK SKİMMER KAPAĞI, 01461CL129 GRİ		
1	4402010118	YUVARLAK SKİMMER KAPAĞI, 01461CL144 ANTRASİT		
2	4402010105	YUVARLAK SKİMMER VE KAPAK ÇERÇEVESİ, 01461 BEYAZ	33,20	✓
2	00249R0600CL090	YUVARLAK SKİMMER VE KAPAK ÇERÇEVESİ, 01461CL090 BEJ		
2	00249R0600CL129	YUVARLAK SKİMMER VE KAPAK ÇERÇEVESİ, 01461CL129 GRİ		
2	00249R0600CL144	YUVARLAK SKİMMER VE KAPAK ÇERÇEVESİ, 01461CL144 ANTRASİT		
3	4402010104	SKİMMER İÇ KAPAK - TAPALI	18,64	✓
4	4402010103	SKİMMER SEPETİ	45,36	✓
5	4402010102	SKIMMER İÇ KLAPESİ	11,61	✓
6	4402010101	SKİMMER DAMPER SETİ, 01461 BEYAZ	36,82	✓
6	4402010026	SKİMMER DAMPER SETİ, 01461CL090 BEJ		
6	4402010030	SKİMMER DAMPER SETİ, 01461CL129 GRİ		
6	4402010072	SKİMMER DAMPER SETİ, 01461CL144 ANTRASİT		
7	4402014001	STANDART SKİMMER CONTASI (LINER HAVUZLAR)		
8	4402010308	STANDART SKİMMER DIŞ ÇERÇEVE SETİ, 01461 BEYAZ	62,39	✓
8	4402010121	STANDART SKİMMER DIŞ ÇERÇEVE SETİ, 01461CL090 BEJ		
8	4402010126	STANDART SKİMMER DIŞ ÇERÇEVE SETİ, 01461CL129 GRİ		
8	4402010088	STANDART SKİMMER DIŞ ÇERÇEVE SETİ, 01461CL144 ANTRASİT		

STANDART 15 lt SKİMMER BETONARME/LINER HAVUZLAR

Model 01462, 01463, 01464, 00249, 00250, 00251, 00252

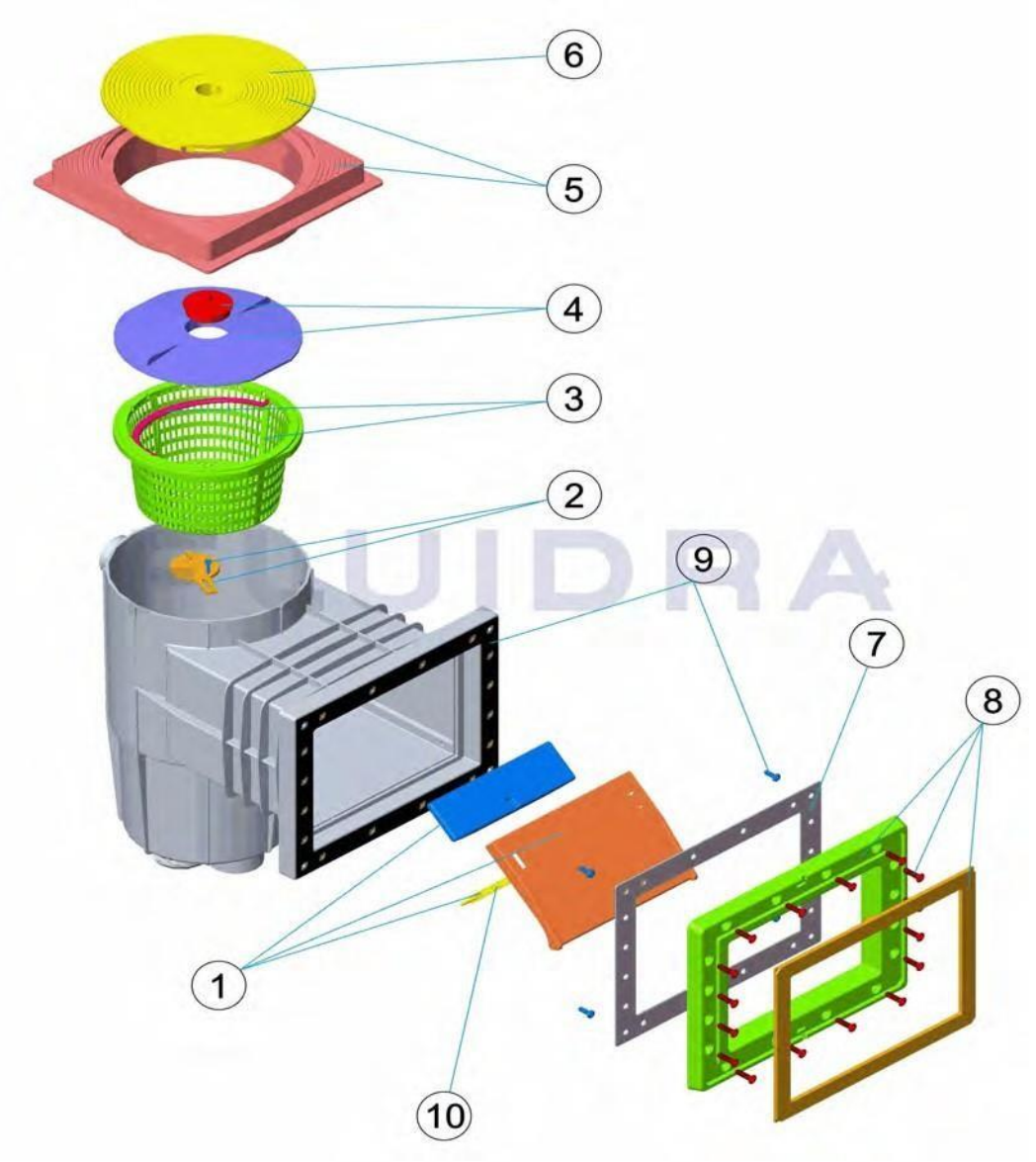

POZ	KOD	AÇIKLAMA	BİRİM FİYAT (€)
1	4402010101	SKİMMER DAMPER SETİ	36,82 ✓
1	4402010109	ESKİ STİL SKİMMER KAPAĞI	19,76 ✓
2	4402010102	SKIMMER İÇ KLAPESİ	11,61 ✓
3	4402010111	SKİMMER SEPETİ TUTAMAĞI	21,12 ✓
3	4402010103	SKİMMER SEPETİ	45,36 ✓
4	4402010104	SKİMMER İÇ KAPAK - TAPALI	18,64 ✓
5	4402010105	YUVARLAK SKİMMER KAPAK VE ÇERÇEVESİ	33,20 ✓
5	4402010106	KARE SKİMMER KAPAK VE ÇERÇEVESİ	43,95 ✓
6	4402010108	YUVARLAK SKİMMER KAPAĞI	38,28 ✓
6	4402010107	KARE SKİMMER KAPAĞI	39,69 ✓
7	4402010307	STANDART SKİMMER CONTASI (LINER HAVUZLAR)	78,00 ✓
7	4402010407	GENİŞ SKİMMER CONTASI (LINER HAVUZLAR)	95,00 ✓
8	4402010408	GENİŞ SKİMMER DIŞ ÇERÇEVE SETİ (LINER HAVUZLAR)	68,75 ✓

FİLTRASYON

KARTUŞ FİLTRE 5.000 lt/h ve DUBLE KARTUŞ FİLTRE 10.000 lt/h

Model 00648, 00649

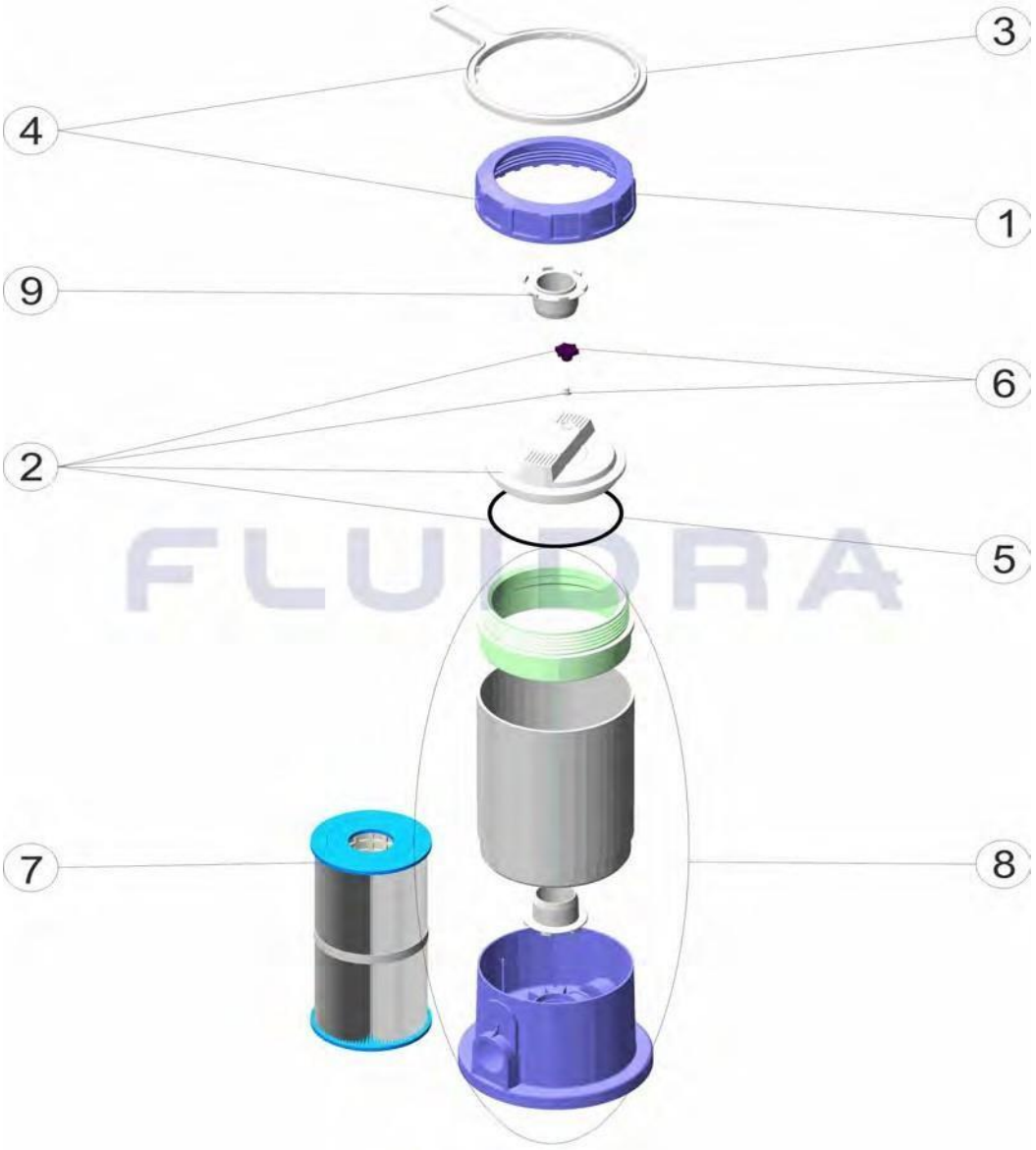

POZ	KOD	AÇIKLAMA	BİRİM FİYAT (€)	
1	4404130101	ASTRAL POMPA KAPAK ÇERÇEVESİ	43,95	✓
2	4404130102	ASTRAL KARTUŞ FİLTRE KAPAK SETİ	67,36	✓
3	4404130103	ASTRAL POMPA KAPAK ANAHTARI	43,95	✓
4	4404130104	ASTRAL KARTUŞ FİLTRE KAPAK ÇERÇEVESİ VE ANAHTARI	57,26	✓
5	4404130106	ASTRAL KARTUŞ FİLTRE KAPAK O-RINGİ	11,16	✓
6	4404130107	ASTRAL FİLTRE HAVA BOŞALTMA TAPASI	8,43	✓
7	4404150000	ASTRAL KARTUŞ FİLTRE YEDEĞİ (00648)(00652/1)	118,06	✓
7	4404150001	ASTRAL DUBLE KARTUŞ YEDEĞİ (00649)	258,41	✓
8	00648R0300	ASTRAL KARTUŞ FİLTRE GÖVDESİ (00648)	197,12	✓
8	00649R0100	ASTRAL DUBLE KARTUŞ FİLTRE GÖVDESİ (00649)	229,04	✓

POMPALI KARTUŞ FİLTRE
Model 00650

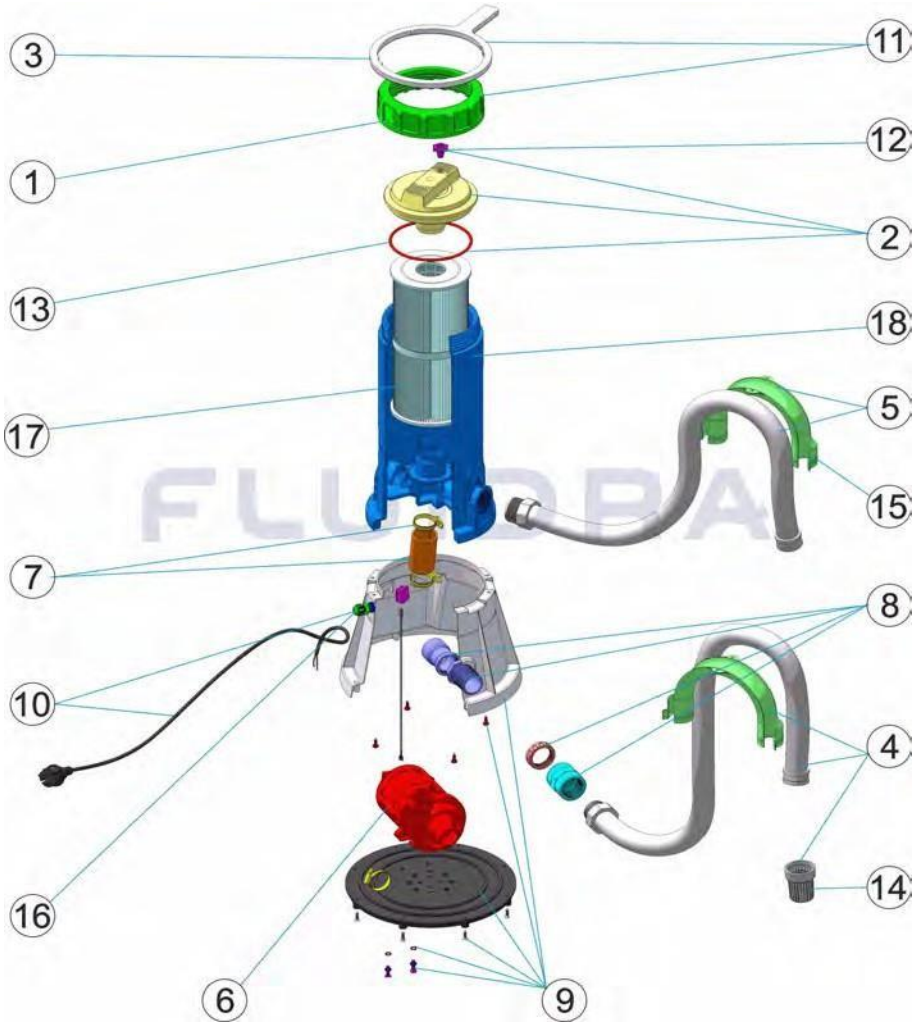

POZ	KOD	AÇIKLAMA	BİRİM FİYAT (€)	
1	4404130101	ASTRAL POMPA KAPAK ÇERÇEVESİ	43,95	✓
2	4404130102	ASTRAL KARTUŞ FİLTRE KAPAK SETİ	67,36	✓
3	4404130103	ASTRAL POMPA KAPAK ANAHTARI	43,95	✓
4	4404130304	ASTRAL KARTUŞ FİLTRE 1 ¼” EMİŞ HORTUMU	116,58	✓
5	4404130305	ASTRAL KARTUŞ FİLTRE 1 ½” GERİ DÖNÜŞ HORTUMU	129,54	✓
6	4404130306	ASTRAL KARTUŞ FİLTRE MOTOR 220-240V 50Hz 260W 4000l/h	386,59	✓
7	4404130307	ASTRAL KARTUŞ FİLTRE GERİ DÖNÜŞ BAĞLANTI PARÇASI	9,81	✓
8	4404130308	ASTRAL KARTUŞ FİLTRE VAKUM EMİŞ BAŞLIĞI	49,08	✓
9	4404130309	ASTRAL KARTUŞ FİLTRE TABANI	85,91	✓
10	4404130310	ASTRAL KARTUŞ BAĞLANTI KABLOSU	68,86	✓
11	4408031606	ASTRAL KARTUŞ FİLTRE KAPAK ÇERÇEVESİ VE ANAHT.	60,67	✓
12	4404130107	ASTRAL FİLTRE HAVA BOŞALTMA TAPASI	8,43	✓
13	4404130106	ASTRAL KARTUŞ FİLTRE KAPAK O-RINGİ	11,16	✓
14	4404130314	ASTRAL KARTUŞ FİLTRE FİLTRE SÜZGECİ	9,81	✓
15	4404130315	ASTRAL KARTUŞ FİLTRE HORTUM DESTEĞİ	9,81	✓
16	4404130316	ASTRAL KARTUŞ FİLTRE TORBA CONTASI	15,67	✓
17	4404150000	ASTRAL YEDEK KARTUŞ(00648)(00652/1)	118,06	✓
18	00650R0100	ASTRAL POMPALI KARTUŞ FİLTRE GÖVDESİ(00650)	229,04	✓

TERRA KARTUŞ FİLTRE 50-75

Model 18218, 18219

POZ	KOD	AÇIKLAMA	BİRİM FİYAT (€)	
1	4404210302	TERRA KARTUŞ FİLTRE KAPAK O-RİNGİ	28,63	✓
2	4404210303	TERRA KARTUŞ FİLTRE BASINÇ MANOMETRE SETİ	84,53	✓
3	4404210403	TERRA KARTUŞ FİLTRE PLASTİK SOMUN	5,58	✓
4	4404210304	TERRA KARTUŞ FİLTRE BASIN TAHLİYE TAPASI VE CONTASI	8,77	✓
5	4404210408	TERRA KARTUŞ FİLTRE BAĞLANTI O-RİNGİ	11,16	✓
6	4404130411	TERRA KARTUŞ FİLTRE KISA TİP KAPAK TAKIMI	258,41	✓
6	4404130412	TERRA KARTUŞ FİLTRE UZUN TİP KAPAK TAKIMI	330,02	✓
7	4404210309	TERRA KARTUŞ FİLTRE BOŞALTMA TAPASI VE CONTASI	11,16	✓
8	4404130404	TERRA 50 KARTUŞ FİLTRE YEDEĞİ	372,27	✓
8	4404130407	TERRA 75 KARTUŞ FİLTRE YEDEĞİ		
9	18215R0001	TERRA KARTUŞ FİLTRE KISA TİP GÖVDE		
6	4404130412	TERRA KARTUŞ FİLTRE UZUN TİP KAPAK TAKIMI	330,02	✓
7	4404210309	TERRA KARTUŞ FİLTRE BOŞALTMA TAPASI VE CONTASI	11,16	✓

TERRA KARTUŞ FİLTRE 100-150

Model 18112, 18220

POZ	KOD	AÇIKLAMA	BİRİM FİYAT (€)	
1	4404210302	TERRA KARTUŞ FİLTRE KAPAK O-RİNGİ	28,63	✓
2	4404210303	TERRA KARTUŞ FİLTRE BASINÇ MANOMETRE SETİ	84,53	✓
3	4404210403	TERRA KARTUŞ FİLTRE PLASTİK SOMUN	5,58	✓
4	4404210304	TERRA KARTUŞ FİLTRE BASIN TAHLİYE TAPASI VE CONTASI	8,77	✓
5	4404210408	TERRA KARTUŞ FİLTRE BAĞLANTI O-RİNGİ	11,16	✓
6	4404130411	TERRA KARTUŞ FİLTRE KISA TİP KAPAK TAKIMI	258,41	✓
6	4404130412	TERRA KARTUŞ FİLTRE UZUN TİP KAPAK TAKIMI	330,02	✓
7	4404210309	TERRA KARTUŞ FİLTRE BOŞALTMA TAPASI VE CONTASI	11,16	✓
8	4404130410	TERRA 100 KARTUŞ FİLTRE YEDEĞİ		
8	4404130413	TERRA 150 KARTUŞ FİLTRE YEDEĞİ	951,85	✓
9	18111R0001	TERRA UZUN TİP GÖVDE	193,62	✓
10	4404210307	TERRA 100-150 FİLTRE HORTUM REDÜKSİYONU	50,43	✓

ASTER FİLTRELER

Model 00497, 00498, 00499, 00500, 19781, 21071, 28479, 32706

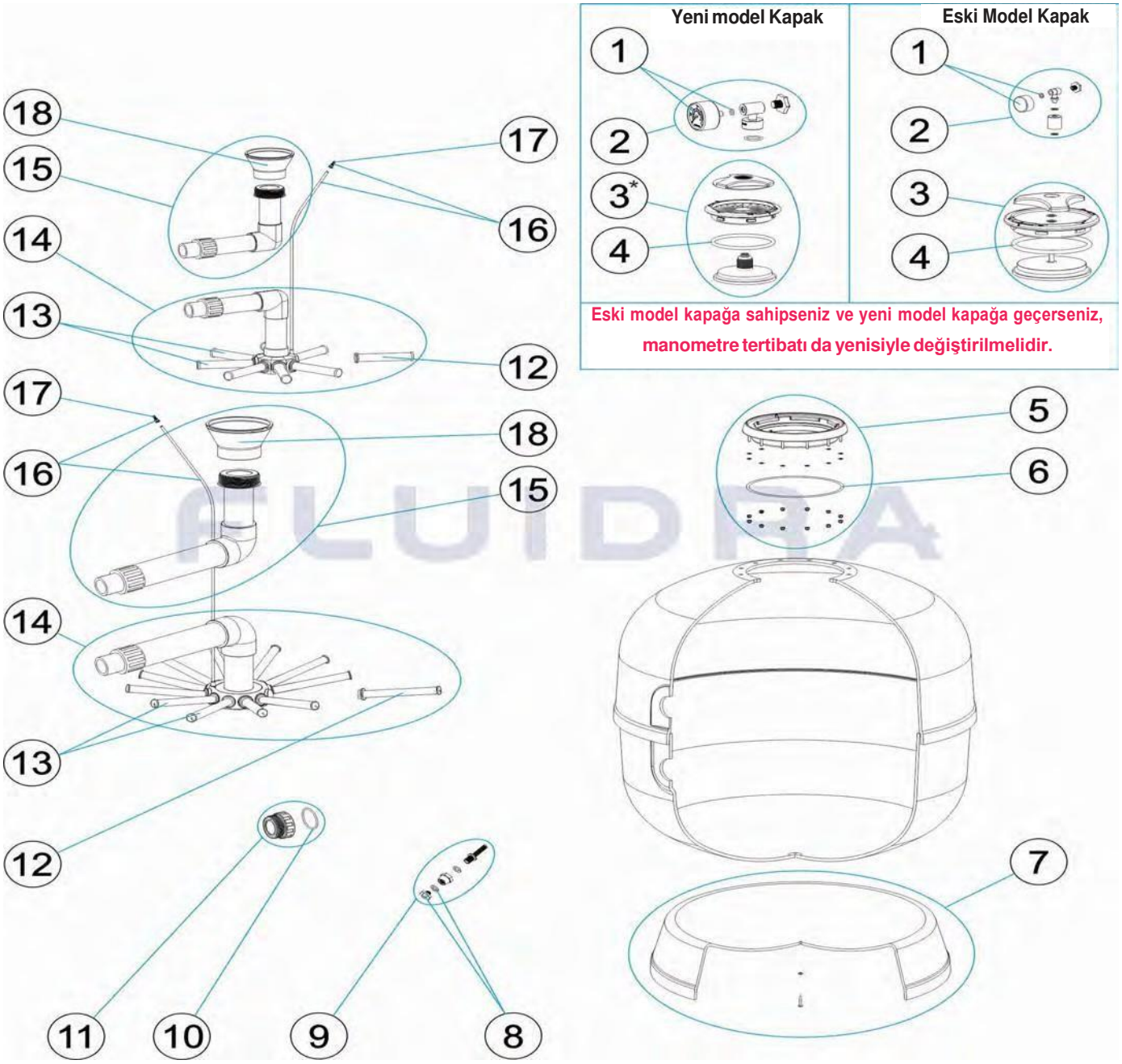

POZ	KOD	AÇIKLAMA	BİRİM FİYAT (€)	
1	4404010103	ASTRAL FİLTRE MANOMETRESİ 1/8'' 3 KG/CM	44,66	✓
2	4404020041	ASTER 1/8" MANOMETRE TAKIMI, YENİ MODEL	62,61	✓
2	4404190101	ASTER 1/8" MANOMETRE TAKIMI, ESKİ MODEL	47,49	✓
3	4404020040	ASTER FİLTRE KAPAK VE CONTASI, YENİ MODEL	193,70	✓
3	4404020102	ASTER FİLTRE KAPAK VE CONTASI, ESKİ MODEL	192,85	✓
4	4404020111	ASTER FİLTRE KAPAK CONTASI	46,79	✓
5	4404020108	ASTER FİLTRE YAKA VE CONTASI	83,65	✓
6	4404020116	ASTRAL FİLTRE YAKA CONTASI	24,09	✓
7	4404040096	ASTRAL D350 FİLTRE AYAĞI		
7	4404010088	ASTRAL D450 FİLTRE AYAĞI	59,29	✓

ASTER FİLTRELER D.330 D.500 D. 600 D.750

Model 00497, 00498, 00499, 00500, 19781, 21071, 28479, 32706

POZ	KOD	AÇIKLAMA	BİRİM FİYAT (€)	
7	4404010112	ASTRAL D500 FİLTRE AYAĞI		
7	4404010113	ASTRAL D600FİLTRE AYAĞI	79,10	✓
7	4404300924	ASTRAL D750 FİLTRE AYAĞI	112,50	✓
8	4404040113	ASTRAL FİLTRE KUM BOŞALTMA TAPASI	10,20	✓
9	4404010108	ASTER FİLTRE SU BOŞALTMA SETİ 3/8”	25,52	✓
10	4404040115	ASTRAL FİLTRE ÇIKIŞ O’ RING D60X8	22,67	✓
11	4404040103	ASTRAL FİLTRE KUM BOŞALTMA TAPASI	45,36	✓
11	4404040112	ASTRAL FİLTRE 2” BAĞLANTI REKOR SETİ	74,45	✓
12	4404300917	ASTRAL FİLTRE 11 MM 1” KOLLEKTÖR KOLU	0,00	✓
12	4404300915	ASTRAL FİLTRE 175 MM 1” KOLLEKTÖR KOLU	15,75	✓
12	4404300916	ASTRAL FİLTRE 225 MM 1” KOLLEKTÖR KOLU	15,75	✓
13	4404010025	ASTRAL D400 FİLTRE KOLLEKTÖR KOL SİSTEMİ	15,67	✓
13	4404010026	ASTRAL D500 FİLTRE KOLLEKTÖR KOL SİSTEMİ	0,00	✓
13	4404010028	ASTRAL D650 FİLTRE D650 KOLLEKTÖR KOL SİSTEMİ	0,00	✓
14	4404010131	ASTER D350 FİLTRE KOLLEKTÖR KOLU	63,39	✓
14	4404010132	ASTER D450 FİLTRE KOLLEKTÖR KOLU	64,76	✓
14	4404010114	ASTER D500 FİLTRE KOLLEKTÖR KOLU	77,71	✓
14	4404040097	ASTER D550 FİLTRE KOLLEKTÖR KOLU		
14	4404010115	ASTER D600 FİLTRE KOLLEKTÖR KOLU	82,26	✓
14	4404010133	ASTER D650 FİLTRE KOLLEKTÖR KOLU	0,00	✓
14	4404040098	ASTER D680 FİLTRE KOLLEKTÖR KOLU		
14	4404010116	ASTER D750 FİLTRE KOLLEKTÖR KOLU	107,77	✓
15	4404010135	ASTER D350 FİLTRE DİFÜZÖR KOLU	57,26	✓
15	4404010136	ASTER D350 FİLTRE DİFÜZÖR KOLU	58,63	✓
15	4404010118	ASTER D500 FİLTRE DİFÜZÖR KOLU	60,67	✓
15	4404040099	ASTER D550 FİLTRE DİFÜZÖR KOLU		
15	4404010119	ASTER D600 FİLTRE DİFÜZÖR KOLU	62,03	✓
15	4404010137	ASTER D650 FİLTRE DİFÜZÖR KOLU	63,39	✓
15	4404040100	ASTER D680 FİLTRE DİFÜZÖR KOLU		
15	4404010120	ASTER D750 FİLTRE DİFÜZÖR KOLU	67,36	✓
16	4404301003	ASTER FİLTRE MANIMETRE HAVA PÜRJÖRÜ + L670 MM BORU	15,67	✓
16	4404300707	ASTER FİLTRE L 845MM HAVA ALMA BORUSU	13,63	✓
17	4404040108	ASTER FİLTRE HAVA ATMA PURJÖRÜ	10,20	✓
18	4404301004	ASTER FİLTRE D50 DİFÜZÖR KONİĞİ	14,31	✓
18	4404300910	ASTER FİLTRE D63 DİFÜZÖR KONİĞİ	31,17	✓

ASTER FİLTRELER D.900

Model 00501, 08133, 40965

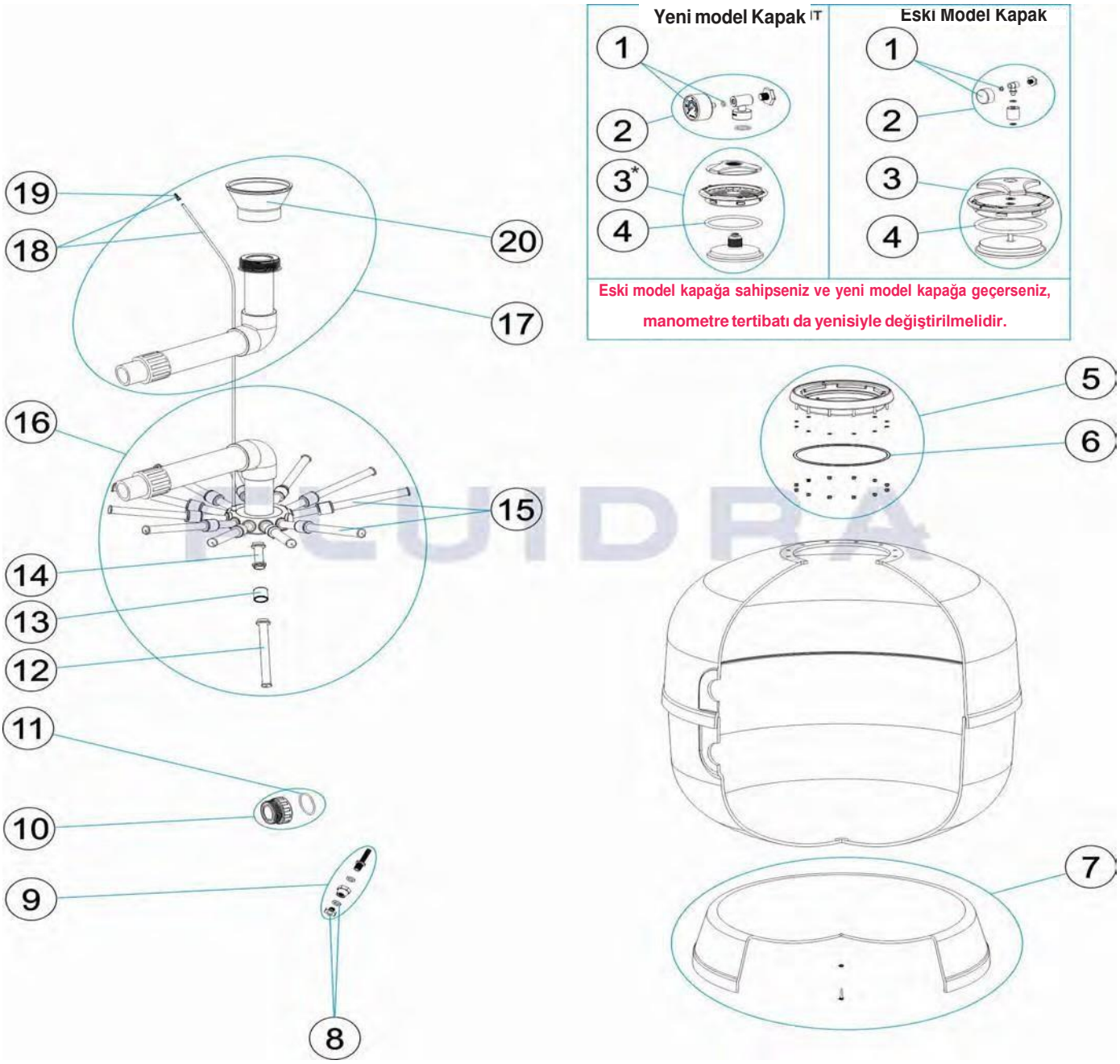

FLUIDRA

ASTER FİLTRELER D.900
Model 00501, 08133, 40965

POZ	KOD	AÇIKLAMA	BİRİM FİYAT (€)	
1	4404010103	ASTRAL FİLTRE MANOMETRESİ 1/8'' 3 KG/CM	44,66	✓
2	4404020041	ASTER 1/8" MANOMETRE TAKIMI, YENİ MODEL	62,61	✓
2	4404190101	ASTER 1/8" MANOMETRE TAKIMI, ESKİ MODEL	47,49	✓
3	4404020040	ASTER FİLTRE KAPAK VE CONTASI, YENİ MODEL	193,70	✓
3	4404020102	ASTER FİLTRE KAPAK VE CONTASI, ESKİ MODEL	192,85	✓
4	4404020111	ASTER FİLTRE KAPAK CONTASI	46,79	✓
5	4404020108	ASTER FİLTRE YAKA VE CONTASI	83,65	✓
6	4404020116	ASTRAL FİLTRE YAKA CONTASI	24,09	✓
7	4404010093	ASTRAL D950 FİLTRE AYAĞI	143,23	✓
8	4404040113	ASTRAL FİLTRE KUM BOŞALTMA TAPASI	10,20	✓
9	4404010108	ASTER FİLTRE 3/8" SU BOŞALTMA SETİ	25,52	✓
10	4404290108	ASTER FİLTRE 2 ½ BAĞLANTI RAKORU VE O-RING	16,38	✓
10	4404040112	ASTRAL FİLTRE 2" BAĞLANTI REKOR SETİ	74,45	✓
11	4404040211	ASTRAL FİLTRE ÇIKIŞ O' RING D70X5	22,67	✓
11	4404040115	ASTRAL FİLTRE ÇIKIŞ O' RİNGİ D60X8	22,67	✓
12	4404300916	ASTRAL FİLTRE 225MM 1" KOLLEKTÖR KOLU	15,75	✓
13	4404260418	ASTRAL FİLTRE 1" KOLLEKTÖR KOLU UZATMASI	31,17	✓
14	4404260419	ASTRAL FİLTRE 100 mm 1" KOLLEKTÖR KOLU	15,67	✓
15	4404260401	ASTRAL D950-1050 FİLTRE KOLLEKTÖR KOLU	79,08	✓
16	4404010128	ASTER D900 FİLTRE 2 1/2" KOLLEKTÖR KOLU	178,64	✓
16	4404010126	ASTER D900 FİLTRE 2 1/2" KOLLEKTÖR KOLU (2008)	178,64	✓
16	4404010125	ASTER D900 FİLTRE 2" KOLLEKTÖR KOLU	107,78	✓
16	4404040101	ASTER D950 FİLTRE 2 1/2" KOLLEKTÖR KOLU	200,46	✓
17	4404010127	ASTER D900 FİLTRE 2 1/2" DİFÜZÖR KOLU	94,75	✓
17	4404010124	ASTER D900 FİLTRE 2 1/2" DİFÜZÖR KOLU (2008)	107,44	✓
17	4404010123	ASTER D900 FİLTRE 2" DİFÜZÖR KOLU	0,00	✓
17	4404040106	ASTER D950 FİLTRE 2 1/2" DİFÜZÖR KOLU	115,23	✓
18	4404300707	ASTRAL FİLTRE L 845 mm HAVA ALMA BORUSU	14,31	✓
19	4404040108	ASTRAL FİLTRE HAVA ATMA PURJÖRÜ	10,20	✓
20	4404190324	ASTRAL FİLTRE D75 DİFÜZÖR KONİĞİ	36,12	✓
20	4404300910	ASTRAL FİLTRE D63 DİFÜZÖR KONİĞİ	31,17	✓

VOLCANO FİLTRE D.450 D.500 D.600 D.750 D.900 D.1050 MINI D.1200 MINI

Model 15785, 19353, 15786, 15787, 15788, 15789, 15790

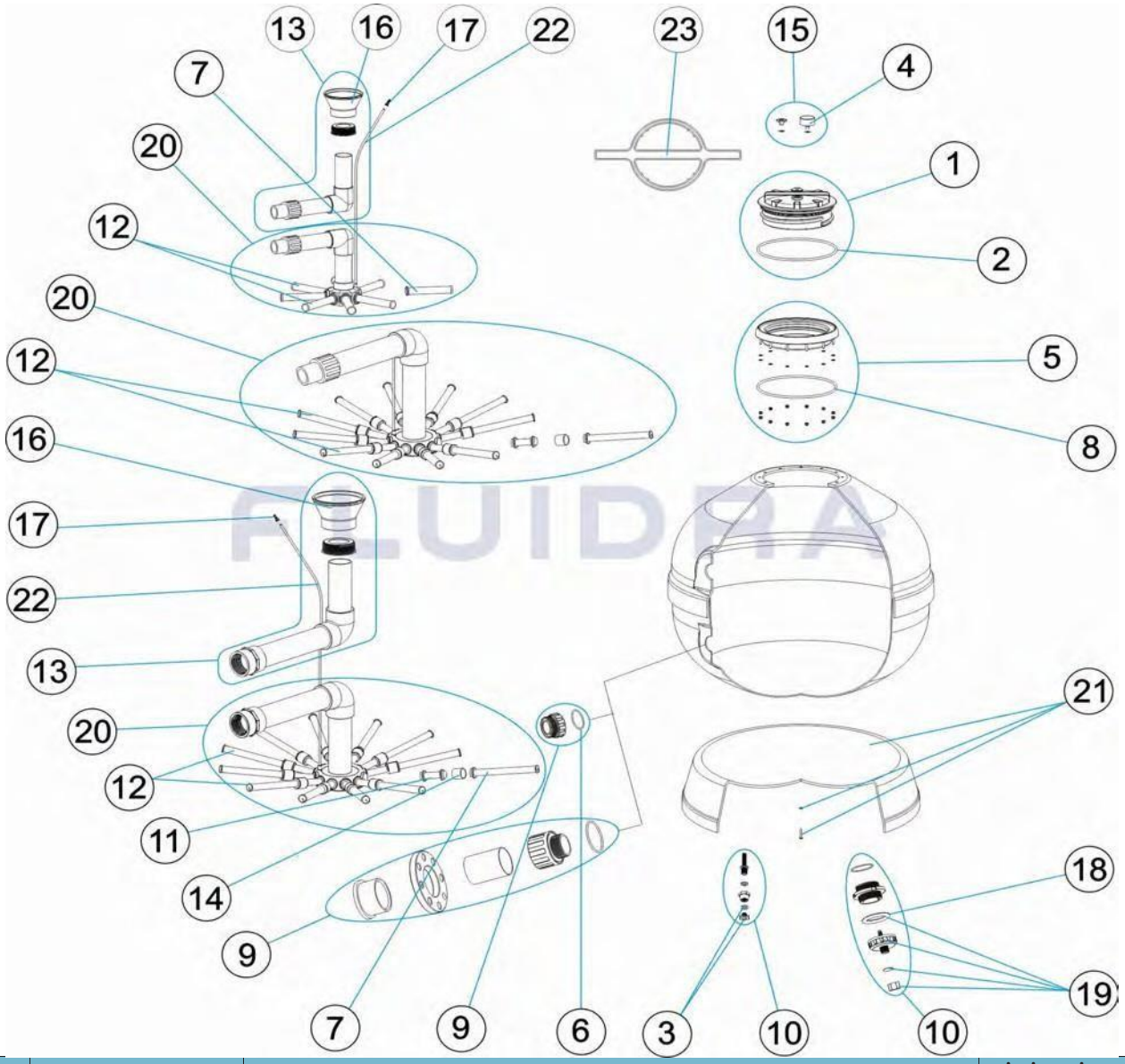

POZ	KOD	AÇIKLAMA	BİRİM FİYAT (€)	
1	4404260201	VOLCANO FİLTRE KAPAK VE CONTASI	103,52	✓
2	4404260202	VOLCANO FİLTRE KAPAK CONTASI	29,78	✓
3	4404040113	ASTRAL FİLTRE KUM BOŞALTMA TAPASI	10,20	✓
4	4404010103	ASTRAL FİLTRE MANOMETRESİ 1/8'' 3 KG/CM	44,66	✓
5	4404260205	VOLCANO FİLTRE YAKA SETİ	122,79	✓
6	4404040115	ASTRAL FİLTRE ÇIKIŞ O' RİNG D 60X8	22,67	✓
6	4404020112	ASTRAL FİLTRE 1 1/2" GİRİŞ ÇIKIŞ CONTASI	16,30	✓
6	4404040211	ASTRAL FİLTRE ÇIKIŞ O' RING D70X5	22,67	✓
7	4404300917	ASTRAL FİLTRE 110 mm 1" KOLLEKTÖR KOLU	0,00	✓
7	4404300915	ASTRAL FİLTRE 175 mm 1" KOLLEKTÖR KOLU	15,75	✓
7	4404300916	ASTRAL FİLTRE 225 mm 1" KOLLEKTÖR KOLU	15,75	✓
7	4404290109	VOLCANO FİLTRE 265 mm 1" KOLLEKTÖR KOLU	14,31	✓
8	4404020116	ASTRAL FİLTRE YAKA CONTASI	24,09	✓
9	4404020103	ASTRAL FİLTRE 1 1/2'' BAĞLANTI REKOR SETİ	25,52	✓
9	4404040112	ASTRAL FİLTRE 2" BAĞLANTI REKOR SETİ	74,45	✓
9	4404260218	VOLCANO FİLTRE 3" D.90 BAĞLANTI REKOR SETİ	151,75	✓

FLUIDRA

VOLCANO FİLTRE D.450 D.D.500 D.600 D.750 D.900 D.1050 MINI D.1200 MINI

Model 15785, 19353, 15786, 15787, 15788, 15789, 15790

POZ	KOD	AÇIKLAMA	BİRİM FİYAT (€)	
10	4404040110	VOLCANO FİLTRE BOŞALTMA SETİ	16,30	✓
10	4404020110	VOLCANO FİLTRE 2 1/2" BOŞALTMA SETİ	56,72	✓
11	4404180117	ASTRAL FİLTRE KOLLEKT. KOLU 100 mm 3/4" UZATMA	19,83	✓
11	4404260419	ASTRAL FİLTRE 100 mm 1" KOLLEKTÖR KOLU	15,67	✓
12	4404010025	ASTRAL D400 FİLTRE KOLLEKTÖR KOL SİSTEMİ	15,67	✓
12	4404010026	ASTRAL D500 FİLTRE KOLLEKTÖR KOL SİSTEMİ	0,00	✓
12	4404010028	ASTRAL FİLTRE D650 KOLLEKTÖR KOL SİSTEMİ	0,00	✓
12	4404010048	VOLCANO D750 FİLTRE KOLLEKTÖR KOLU	50,95	✓
12	4404260401	ASTRAL D950-1050 FİLTRE KOLLEKTÖR KOLU	79,10	✓
12	4404260402	VOLCANO D1200 FİLTRE KOLLEKTÖR KOLU	71,58	✓
13	4404260009	VOLCANO D450 FİLTRE DİFÜZÖR KOL SETİ	32,71	✓
13	4404260010	VOLCANO D500 FİLTRE DİFÜZÖR KOL SETİ	47,72	✓
13	4404260011	VOLCANO D600 FİLTRE DİFÜZÖR KOL SETİ	51,04	✓
13	4404260012	VOLCANO D750 FİLTRE DİFÜZÖR KOL SETİ	72,94	✓
13	4404260013	VOLCANO D900 FİLTRE DİFÜZÖR KOL SETİ	77,27	✓
13	4404260022	VOLCANO D900 FİLTRE DİFÜZÖR KOL SETİ	100,67	✓
13	4404260004	VOLCANO D1050 FİLTRE DİFÜZÖR KOL SETİ	100,88	✓
13	4404260014	VOLCANO D1200 FİLTRE DİFÜZÖR KOL SETİ	195,70	✓
14	4404260418	ASTRAL FİLTRE 1" KOLLEKTÖR KOLU UZATMASI	31,17	✓
15	4404260203	ASTRAL FİLTRE 1/8'' MANOMETRE SETİ	59,55	✓
16	4404301004	ASTRAL FİLTRE D50 DİFÜZÖR KONİĞİ	14,31	✓
16	4404300910	ASTRAL FİLTRE D63 DİFÜZÖR KONİĞİ	31,17	✓
16	4404190324	ASTRAL FİLTRE D75 DİFÜZÖR KONİĞİ	34,08	✓
17	4404040108	ASTRAL FİLTRE HAVA ATMA PURJÖRÜ	10,20	✓
18	4404180108	ASTRAL FİLTRE KUM TAHLİYE PURJÖRÜ CONTASI	10,20	✓
19	4404180114	ASTRAL FİLTRE 2'' KUM TAHLİYE PURJÖRÜ	24,09	✓
20	4404260015	VOLCANO D450 FİLTRE KOLLEKTÖR SETİ	72,94	✓
20	4404260016	VOLCANO D500 FİLTRE KOLLEKTÖR SETİ	72,94	✓
20	4404260017	VOLCANO D600 FİLTRE KOLLEKTÖR SETİ	63,39	✓
20	4404260018	VOLCANO D750 FİLTRE KOLLEKTÖR SETİ	107,77	✓
20	4404260019	VOLCANO D900 FİLTRE KOLLEKTÖR SETİ	154,09	✓
20	4404260020	VOLCANO D900 FİLTRE KOLLEKTÖR SETİ	154,67	✓
20	4404260002	VOLCANO D1050 FİLTRE KOLLEKTÖR SETİ	154,67	✓
20	4404260021	VOLCANO D1200 FİLTRE KOLLEKTÖR SETİ	290,73	✓
21	4404010040	ASTRAL D350 FİLTRE AYAĞI	54,54	✓
21	4404010134	ASTRAL D450 FİLTRE AYAĞI	68,86	✓
21	4404260007	VOLCANO D600 FİLTRE AYAĞI	89,34	✓
21	4404260008	VOLCANO D750 FİLTRE AYAĞI	132,28	✓
21	20070R0151	VOLCANO D1050 FİLTRE AYAĞI	752,73	✓
21	20068R0151	VOLCANO D1200 FİLTRE AYAĞI	887,73	✓
22	4404301003	VOLCANO FİLTRE HAVA PÜRJÖRÜ + L670 mm BORU	15,67	✓
22	4404300707	ASTRAL FİLTRE L 845mm HAVA ALMA BORUSU	13,62	✓
22	4404300903	VOLCANO FİLTRE L 1120 mm HAVA ALMA BORUSU	7,08	✓

VOLCANO FİLTRELER D.1050 D.1200 D.1400 D.1600 D.1800 D.2000

Model 41304, 41305, 41306, 41307, 41308, 41309, 41310, 41311, 41312, 41313, 41314, 41315, 41316, 41317, 41318, 41319, 41320, 41321, 41322

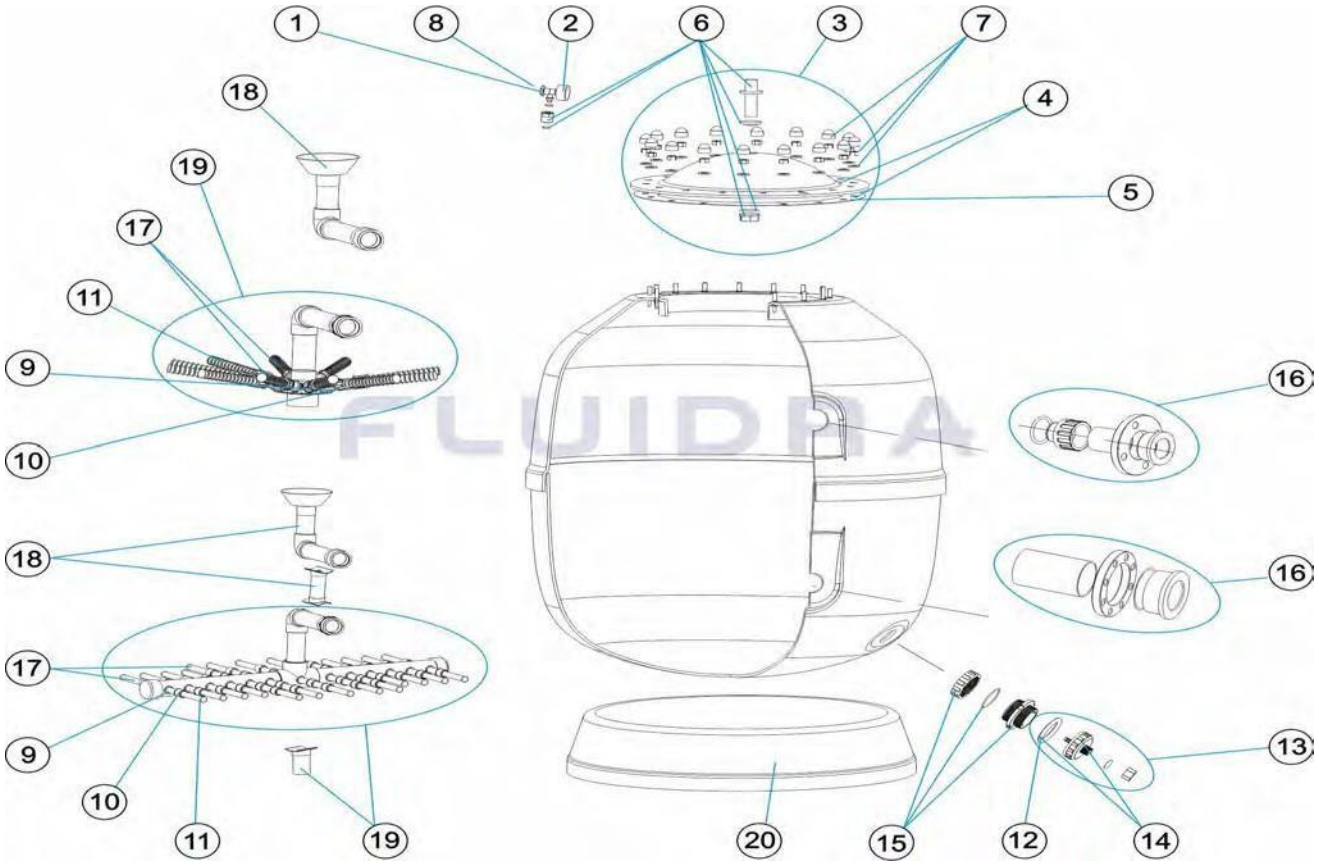

POZ	KOD	AÇIKLAMA	BİRİM FİYAT (€)
1	4404130107	ASTRAL FİLTRE HAVA BOŞALTMA TAPASI	8,43 ✓
2	4404010103	ASTRAL FİLTRE MANOMETRESİ 1/8'' 3 kg/cm	44,66 ✓
3	4404260207	VOLCANO D1050-2000 FİLTRE KAPAĞI + SETİ	448,18 ✓
4	4404260208	VOLCANO D1050-2000 FİLTRE KAPAK VE CONTASI	268,74 ✓
5	4404160101	ASTRAL D1050-2000 FİLTRE KAPAK CONTASI	89,34 ✓
6	4404260210	ASTRAL FİLTRE MANOMETRE YUVASI	59,55 ✓
7	4404260211	ASTRAL FİLTRE KAPAK SOMUN SETİ	102,09 ✓
8	4404080104	ASTRAL FİLTRE MANOMETRE SETİ	119,84 ✓
9	4404260419	ASTRAL FİLTRE 100 mm 1" KOLLEKTÖR KOLU	15,67 ✓
10	4404260418	ASTRAL FİLTRE 1" KOLLEKTÖR KOLU UZATMASI	31,17 ✓
11	4404300916	ASTRAL FİLTRE 225 mm 1" KOLLEKTÖR KOLU	15,75 ✓
11	4404290109	VOLCANO FİLTRE 265 mm 1" KOLLEKTÖR KOLU	13,50 ✓
12	4404180108	ASTRAL FİLTRE KUM TAHLİYE PURJÖRÜ CONTASI	10,20 ✓
13	4404180114	ASTRAL FİLTRE 2'' KUM TAHLİYE PURJÖRÜ	24,09 ✓
14	4404290106	VOLCANO FİLTRE HARİCİ BOŞALTMA VİDASI	13,48 ✓
15	4404260501	VOLCANO FİLTRE BOŞALTMA KOLU	38,27 ✓
16	4404260420	VOLCANO FİLTRE D63 BAĞLANTI SETİ	89,34 ✓
16	4404260421	VOLCANO FİLTRE D75 BAĞLANTI SETİ	89,34 ✓
16	4404260218	VOLCANO FİLTRE 3" D90 BAĞLANTI RAKOR SETİ	151,75 ✓
16	4404260412	VOLCANO FİLTRE D110 BAĞLANTI SETİ	209,17 ✓
16	4404260413	VOLCANO FİLTRE D125 BAĞLANTI SETİ	238,20 ✓

VOLCANO FİLTRELER D.1050 D.1200 D.1400 D.1600 D.1800 D.2000

Model 41304, 41305, 41306, 41307, 41308, 41309, 41310, 41311, 41312, 41313, 41314, 41315, 41316, 41317, 41318, 41319, 41320, 41321, 41322

POZ	KOD	AÇIKLAMA	BİRİM FİYAT (€)	
16	4404260414	VOLCANO FİLTRE D140 BAĞLANTI SETİ	258,41	✓
16	4404260415	VOLCANO FİLTRE D160 BAĞLANTI SETİ	343,21	✓
17	4404260401	ASTRAL D950-1050 FİLTRE KOLLEKTÖR KOLU	79,10	✓
17	4404260402	VOLCANO D1200 FİLTRE KOLLEKTÖR KOLU	72,26	✓
17	4404260403	VOLCANO D1400 FİLTRE KOLLEKTÖR KOLU	73,62	✓
17	4404260404	VOLCANO D1600 FİLTRE KOLLEKTÖR KOLU	83,17	✓
17	4404260405	VOLCANO D1800 FİLTRE KOLLEKTÖR KOLU	179,99	✓
17	4404260406	VOLCANO D2000 FİLTRE KOLLEKTÖR KOLU	244,09	✓
18	4404160003	VOLCANO D1050 FİLTRE D63 DİFÜZÖRÜ	140,45	✓
18	4404160004	VOLCANO D1050 FİLTRE D75 DİFÜZÖRÜ	145,91	✓
18	4404160005	VOLCANO D1050 FİLTRE D90 DİFÜZÖRÜ	193,63	✓
18	4404160006	VOLCANO D1200 FİLTRE D75 DİFÜZÖRÜ	203,18	✓
18	4404160007	VOLCANO D1200 FİLTRE D90 DİFÜZÖRÜ	203,18	✓
18	4404160008	VOLCANO D1400 FİLTRE D75 DİFÜZÖRÜ	203,18	✓
18	4404160009	VOLCANO D1400 FİLTRE D90 DİFÜZÖRÜ	223,64	✓
18	4404160010	VOLCANO D1400 FİLTRE D110 DİFÜZÖRÜ	330,02	✓
18	4404160011	VOLCANO D1600 FİLTRE D90 DİFÜZÖRÜ	244,07	✓
18	4404160012	VOLCANO D1600 FİLTRE D110 DİFÜZÖRÜ	325,08	✓
18	4404160013	VOLCANO D1600 FİLTRE D125 DİFÜZÖRÜ	415,95	✓
18	4404160014	VOLCANO D1800 FİLTRE D90 DİFÜZÖRÜ + DESTEK	402,77	✓
18	4404160015	VOLCANO D1800 FİLTRE D110 DİFÜZÖRÜ + DESTEK	545,45	✓
18	4404160016	VOLCANO D1800 FİLTRE D125 DİFÜZÖRÜ + DESTEK	458,86	✓
18	4404160017	VOLCANO D1800 FİLTRE D140 DİFÜZÖRÜ + DESTEK	658,64	✓
18	4404160018	VOLCANO D2000 FİLTRE D110 DİFÜZÖRÜ + DESTEK	444,55	✓
18	4404160019	VOLCANO D2000 FİLTRE D125 DİFÜZÖRÜ + DESTEK	444,55	✓
18	4404160020	VOLCANO D2000 FİLTRE D140 DİFÜZÖRÜ + DESTEK	488,16	✓
18	4404160021	VOLCANO D2000 FİLTRE D160 DİFÜZÖRÜ + DESTEK	529,77	✓
19	4404160022	VOLCANO D1050 FİLTRE D63 DİFÜZÖRÜ + DESTEK	179,99	✓
19	4404160023	VOLCANO D1050 FİLTRE D75 DİFÜZÖRÜ + DESTEK	663,72	✓
19	4404160024	VOLCANO D1050 FİLTRE D90 DİFÜZÖRÜ + DESTEK	279,55	✓
19	4404160025	VOLCANO D1200 FİLTRE D75 DİFÜZÖRÜ + DESTEK	251,59	✓
19	4404160026	VOLCANO D1200 FİLTRE D90 DİFÜZÖRÜ + DESTEK	297,81	✓
19	4404160027	VOLCANO D1400 FİLTRE D75 DİFÜZÖRÜ + DESTEK	336,82	✓
19	4404160028	VOLCANO D1400 FİLTRE D90 DİFÜZÖRÜ + DESTEK	351,12	✓
19	4404160029	VOLCANO D1400 FİLTRE D110 DİFÜZÖRÜ + DESTEK	473,18	✓
19	4404160030	VOLCANO D1600 FİLTRE D90 DİFÜZÖRÜ + DESTEK	372,27	✓
19	4404160031	VOLCANO D1600 FİLTRE D110 DİFÜZÖRÜ + DESTEK	506,99	✓
19	4404160032	VOLCANO D1600 FİLTRE D125 DİFÜZÖRÜ + DESTEK	416,02	✓

VOLCANO FİLTRELER D.1050 D.1200 D.1400 D.1600 D.1800 D.2000

Model 41304, 41305, 41306, 41307, 41308, 41309, 41310, 41311, 41312, 41313, 41314, 41315, 41316, 41317, 41318, 41319, 41320, 41321, 41322

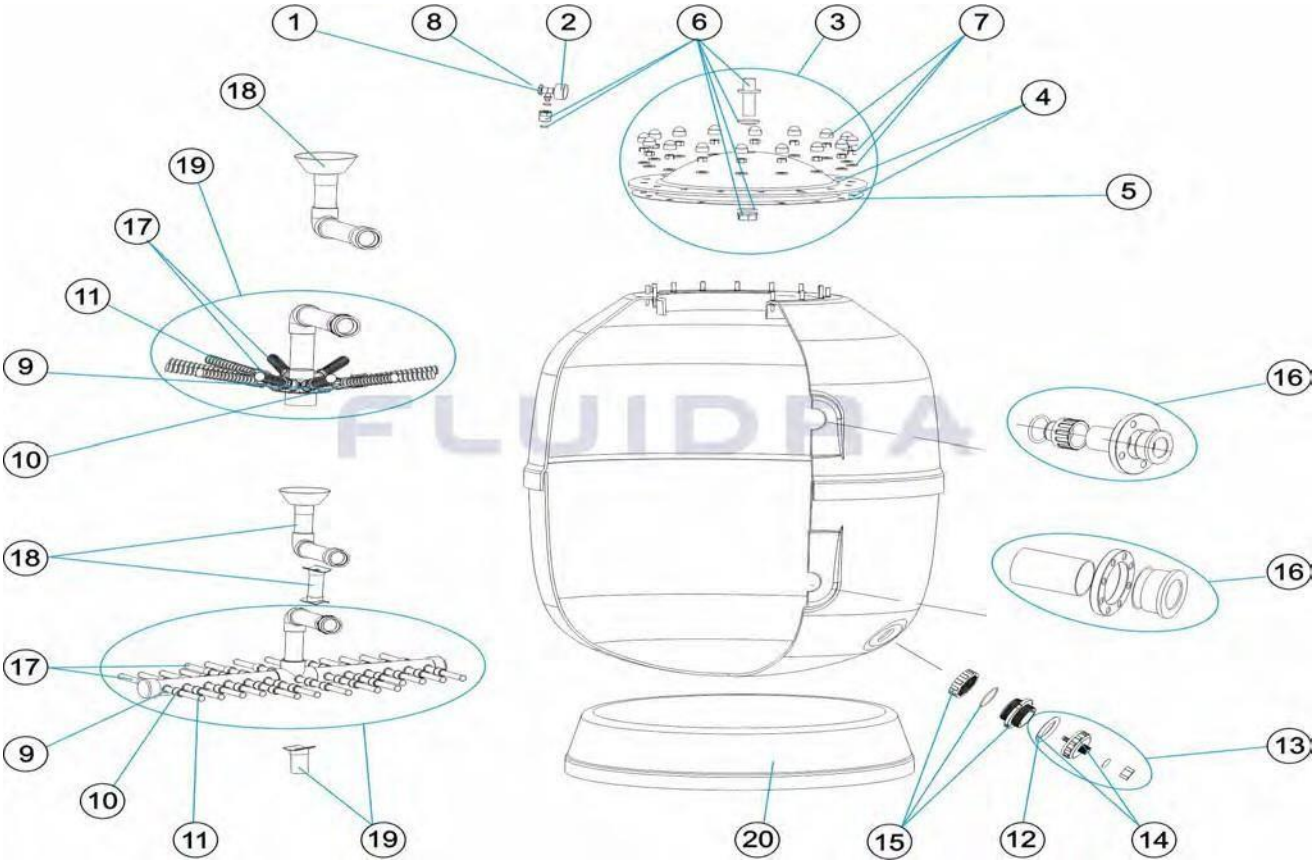

POZ	KOD	AÇIKLAMA	BİRİM FİYAT (€)	
19	4404160033	VOLCANO D2000 FİLTRE D90 KOLLEKTÖR SETİ + DESTEK	859,77	✓
19	4404160034	VOLCANO D1800 FİLTRE D110 KOLLEKTÖR SETİ + DESTEK	859,77	✓
19	4404160035	VOLCANO D1800 FİLTRE D125 KOLLEKTÖR SETİ + DESTEK	917,74	✓
19	4404160036	VOLCANO D1800 FİLTRE D140 KOLLEKTÖR SETİ + DESTEK	931,37	✓
19	4404160037	VOLCANO D2000 FİLTRE D110 KOLLEKTÖR SETİ + DESTEK	1.017,29	✓
19	4404160038	VOLCANO D2000 FİLTRE D125 KOLLEKTÖR SETİ + DESTEK	1.002,96	✓
19	4404160039	VOLCANO D2000 FİLTRE D140 KOLLEKTÖR SETİ + DESTEK	1.031,60	✓
19	4404160040	VOLCANO D2000 FİLTRE D160 KOLLEKTÖR SETİ + DESTEK	1.117,49	✓
20	20070R0150	VOLCANO D1050 FİLTRE AYAĞI	418,36	✓
20	20068R0150	VOLCANO D1200 FİLTRE AYAĞI	487,49	✓
20	21511R0150	VOLCANO D1400 FİLTRE AYAĞI	572,73	✓
20	21514R0150	VOLCANO D1600 FİLTRE AYAĞI	730,92	✓
20	21517R0150	VOLCANO D1800 FİLTRE AYAĞI	788,20	✓
20	21521R0150	VOLCANO D2000 FİLTRE AYAĞI	1.024,81	✓

CANTABRIC FİLTRE D400 - D500 - D600

Model 15782, 15783, 22398

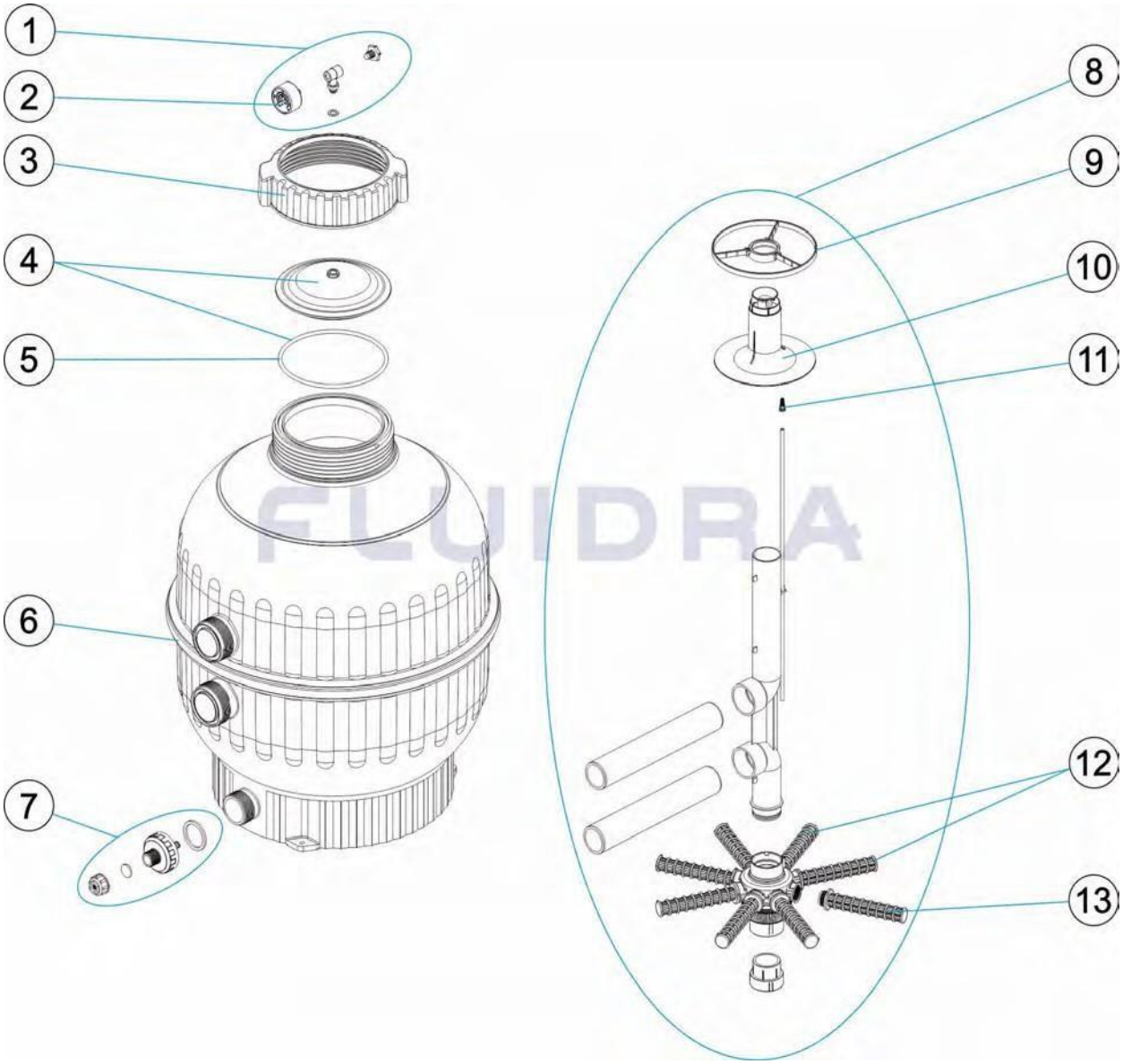

POZ	KOD	AÇIKLAMA	BİRİM FİYAT (€)	
1	4404080104	ASTRAL FİLTRE MANOMETRE SETİ	119,84	✓
2	4404010103	ASTRAL FİLTRE MANOMETRESİ 1/8" 3 kg/cm	44,66	✓
3	4404180007	CANTABRIC FİLTRE DİŞLİ RAKOR	71,61	✓
4	4404180101	CANTABRIC FİLTRE ŞEFFAF KAPAK VE CONTASI	74,45	✓
5	4404180201	CANTABRIC FİLTRE KAPAK CONTASI	24,09	✓
6	4404180018	CANTABRIC D500 FİLTRE GÖVDE ÇEMBERİ	29,98	✓
7	4404180110	CANTABRIC FİLTRE 1 ½” KUM TAHLİYE SETİ	45,41	✓
8	4404180015	CANTABRIC D500 FİLTRE İÇ GÖVDE SETİ	140,49	✓
9	4404180106	CANTABRIC FİLTRE MERKEZLEME PLASTİĞİ	10,20	✓
10	4404180025	CANTABRIC D450 - 500 FİLTRE DİFÜZÖRÜ		
11	4404040108	ASTRAL FİLTRE HAVA PURJÖRÜ	10,20	✓
12	4404010074	CANTABRIC D450 - 500 FİLTRE KOLLEKTÖR SETİ	29,98	✓
13	4404300120	ASTRAL FİLTRE 3/4” 160 mm KOLLEKTÖR KOLU	13,10	✓

CANTABRIC FİLTRE D750

Model 15784

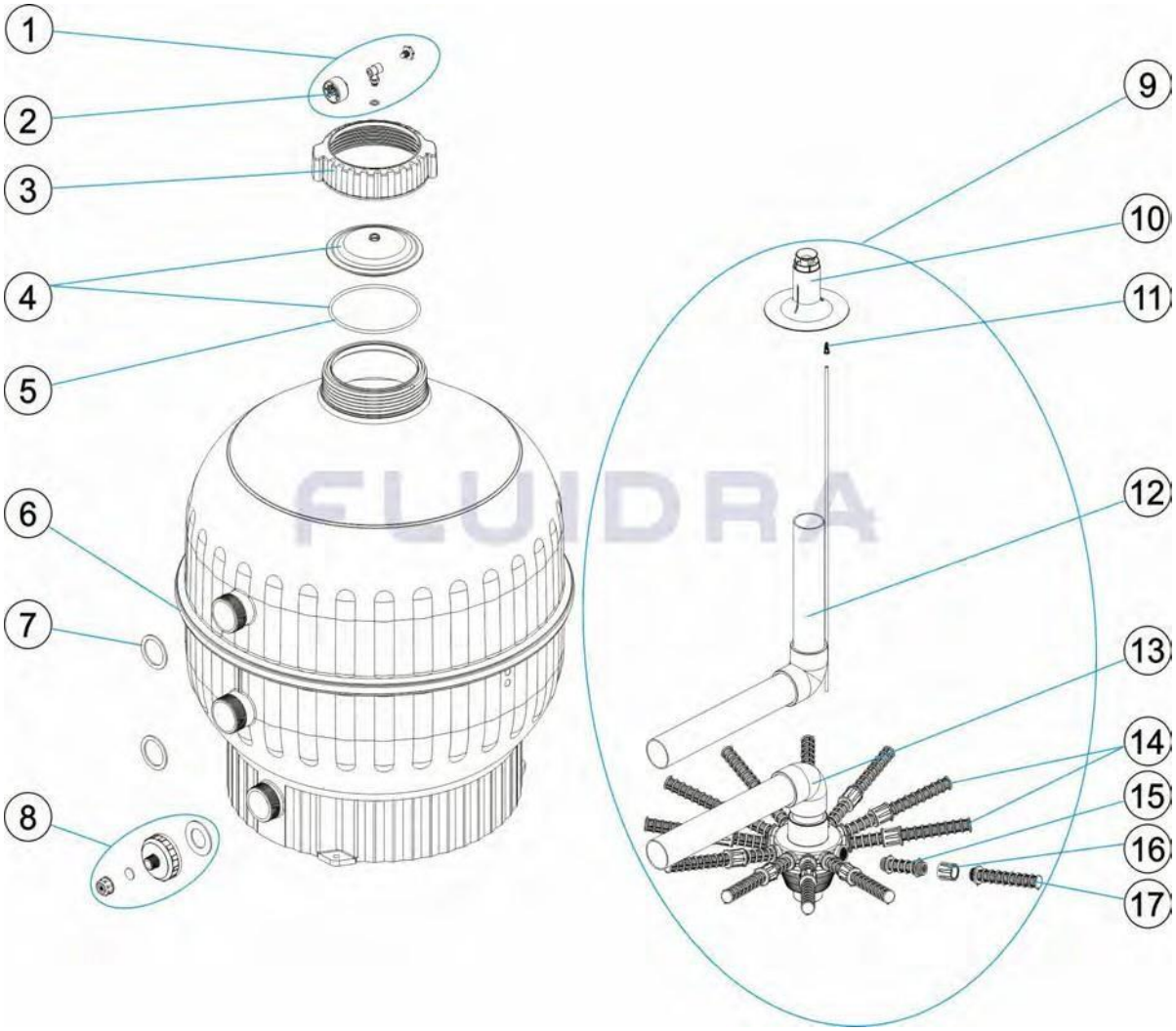

POZ	KOD	AÇIKLAMA	BİRİM FİYAT (€)	
1	4404080104	ASTRAL FİLTRE MANOMETRE SETİ	119,84	✓
2	4404010103	ASTRAL FİLTRE MANOMETRESİ 1/8" 3 kg/cm	44,66	✓
3	4404180007	CANTABRIC FİLTRE DİŞLİ RAKOR	71,61	✓
4	4404180101	CANTABRIC FİLTRE ŞEFFAF KAPAK VE CONTASI	74,45	✓
5	4404180201	CANTABRIC FİLTRE KAPAK CONTASI	24,09	✓
6	4404180026	CANTABRIC FİLTRE GÖVDE ÇEMBERİ	25,96	✓
7	4404180408	CANTABRIC GİRİŞ-ÇIKIŞ CONTASI	7,08	✓
8	4404180110	CANTABRIC FİLTRE 1 ½” KUM TAHLİYE SETİ	45,41	✓
9	4404180027	CANTABRIC D750 FİLTRE İÇ GÖVDE SETİ		
10	4404180028	CANTABRIC D750 FİLTRE DİFÜZÖR KAFASI		
11	4404040108	ASTRAL FİLTRE HAVA PURJÖRÜ	10,20	✓
12	4404180012	CANTABRIC D750 FİLTRE DİFÜZÖRÜ	49,08	✓
13	4404180013	CANTABRIC D750 FİLTRE KOLLEKTÖR SETİ	238,26	✓
14	4404010086	CANTABRIC D750 FİLTRE 3/4" KOLLEKTÖR KOLU	63,09	✓
15	4404180117	ASTRAL FİLTRE KOLLEKTÖR KOLU 100 mm 3/4” UZATMA	19,83	✓
16	4404180118	ASTRAL FİLTRE 3/4” KOLLEKTÖR KOLU UZATMASI	21,27	✓
17	4404300120	ASTRAL FİLTRE 3/4” 160 mm KOLLEKTÖR KOLU	13,10	✓

CANTABRIC FİLTRE D900

Model 22402

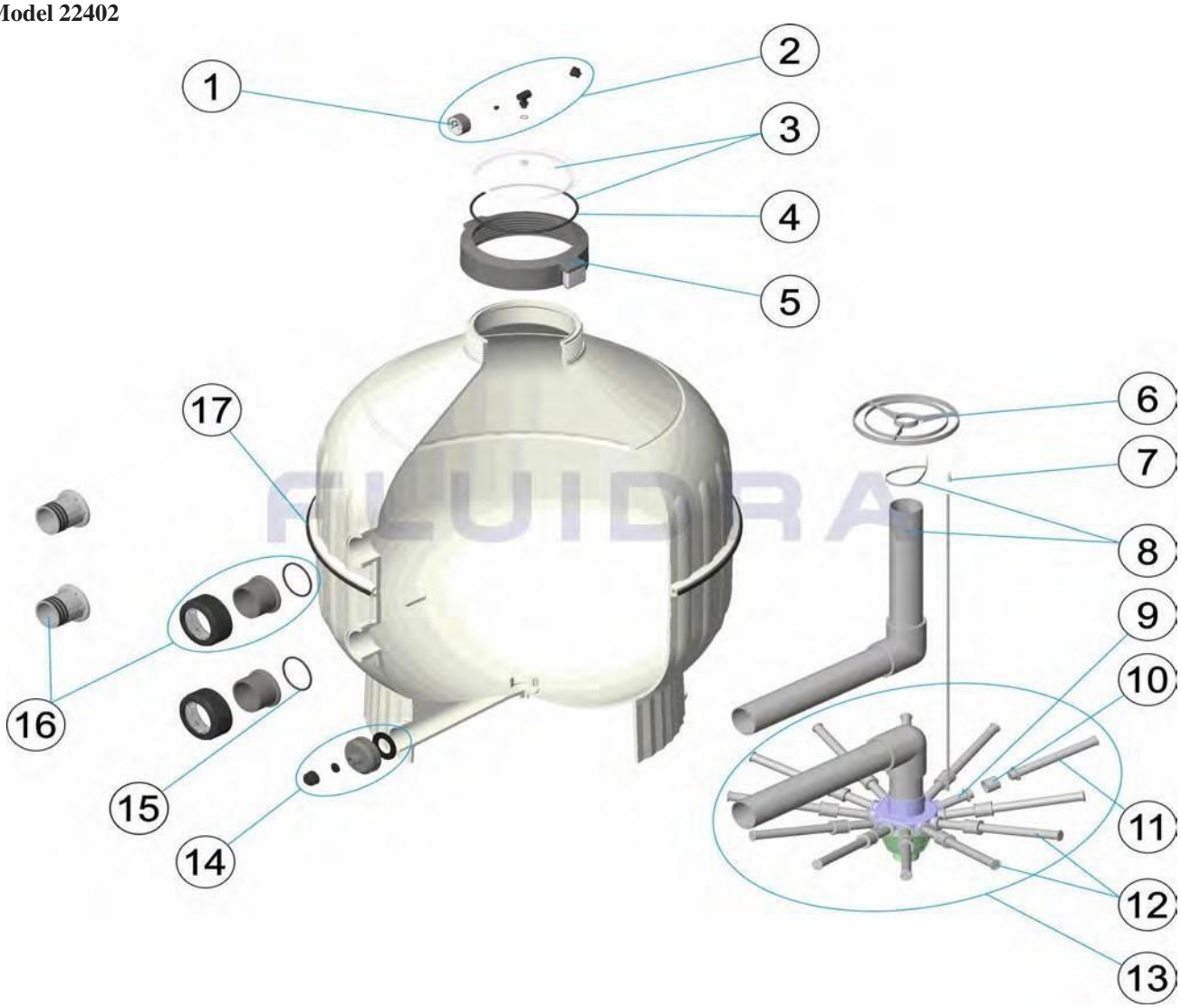

POZ	KOD	AÇIKLAMA	BİRİM FİYAT (€)	
1	4404010103	ASTRAL FİLTRE MANOMETRESİ 1/8'' 3 kg/cm	44,66	✓
2	4404080104	ASTRAL FİLTRE MANOMETRE SETİ	119,84	✓
3	4404180112	CANTABRIC D900 FİLTRE ŞEFFAF KAPAK VE CONTASI	113,45	✓
4	4404180111	CANTABRIC FİLTRE KAPAK CONTASI	25,24	✓
5	4404180113	CANTABRIC D900 FİLTRE KAPAK ÇERÇEVESİ	187,19	✓
6	4404180122	CANTABRIC D900 FİLTRE MERKEZLEME PLASTİĞİ	22,67	✓
7	4404040108	ASTRAL FİLTRE HAVA PURJÖRÜ	10,20	✓
8	4404180008	CANTABRIC D900 FİLTRE DİFÜZÖRÜ	92,09	✓
9	4404180117	ASTRAL FİLTRE KOLLEKT. KOLU 100 mm 3/4" UZATMA	19,83	✓
10	4404180118	ASTRAL FİLTRE 3/4" KOLLEKTÖR KOLU UZATMASI	21,27	✓
11	4404300712	ASTRAL FİLTRE 3/4" 225 mm KOLLEKTÖR KOLU	13,10	✓
12	4404180009	CANTABRIC D900 FİLTRE KOLLEKTÖR KOLU	59,87	✓
13	4404180011	CANTABRIC D900 FİLTRE KOLLEKTÖR SETİ	487,49	✓
14	4404180110	CANTABRIC FİLTRE 1 ½" KUM TAHLİYE SETİ	43,67	✓
15	4404010351	CANTABRIC KUM TAHLİYE PURJÖRÜ CONTASI		
16	4404180115	CANTABRIC D900 FİLTRE 2 1/2" DİŞLİ BAĞLANTI RAKOR SETİ	106,37	✓
16	4404180116	CANTABRIC D900 FİLTRE 2 1/2" YAPIŞTIRMA RAKOR SETİ	107,77	✓
17	4404180029	CANTABRIC D900 FİLTRE 3/4" 160 mm KOLLEKTÖR KOLU	46,35	✓

STAR FİLTRE D450 - D600 - D750 - D900

Model 11830, 11831, 11832, 11833

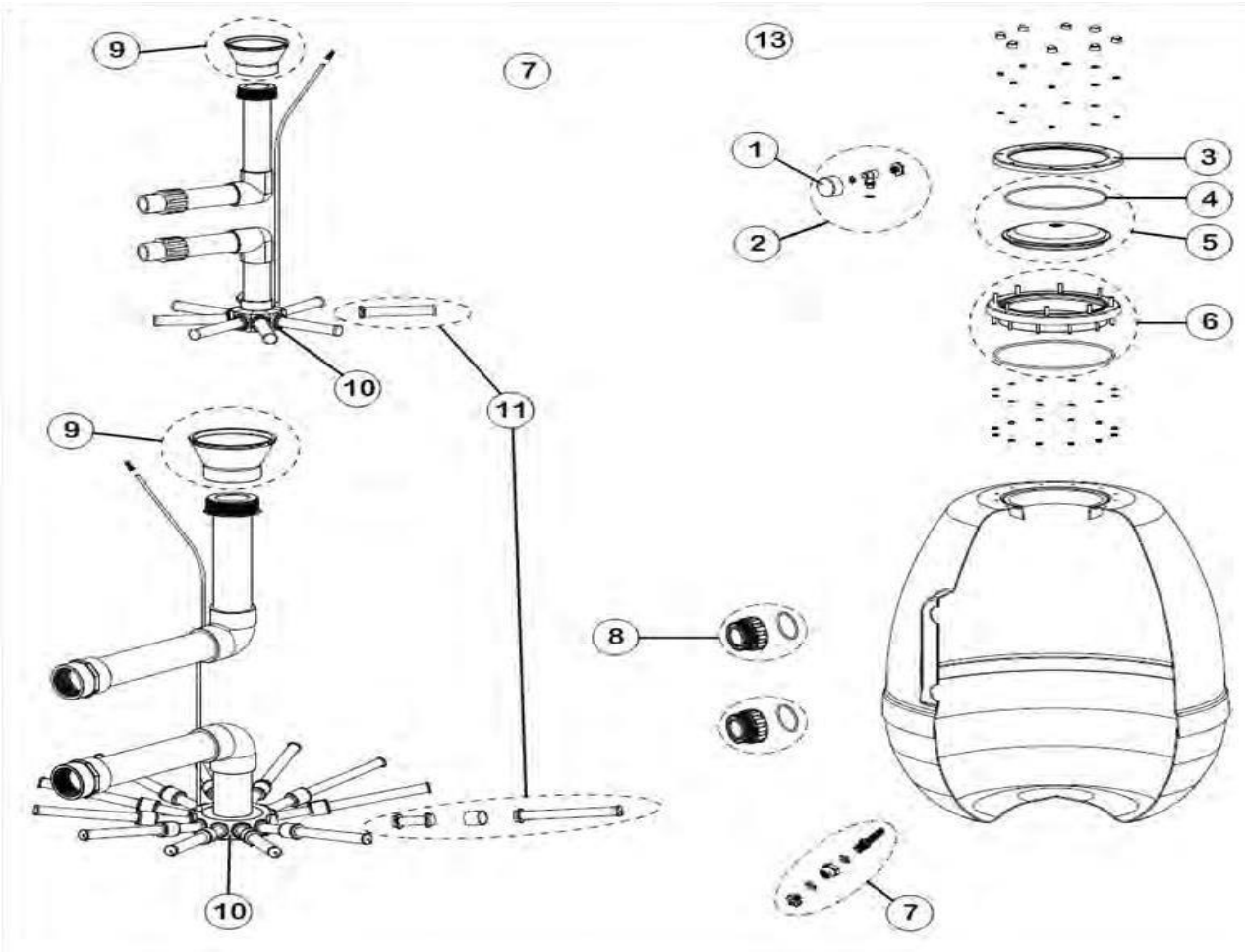

POZ	KOD	AÇIKLAMA	BİRİM FİYAT (€)	
1	4404010103	ASTRAL FİLTRE MANOMETRESİ 1/8'' 3 kg/cm	44,66	✓
2	4404260203	ASTRAL FİLTRE 1/8'' MANOMETRE SETİ	59,55	✓
3	4404160849	STAR FİLTRE KAPAK ÇEMBERİ	59,55	✓
4	4404260106	STAR FİLTRE KAPAK CONTASI	25,52	✓
5	4404160847	STAR FİLTRE KAPAĞI VE CONTASI	82,26	✓
6	4404160809	STAR FİLTRE YAKA VE CONTASI	104,92	✓
7	4405040202	STAR FİLTRE 3/8" BOŞALTMA TAPASI	25,52	✓
8	4404040103	ASTRAL FİLTRE 1 1/2" BAĞLANTI RAKOR SETİ	45,36	✓
8	4404020203	ASTRAL FİLTRE 2" BAĞLANTI RAKOR SETİ	41,13	✓
9	00645	STAR D450 FİLTRE DİFÜZÖRÜ (D50)	16,80	✓
9	00646	STAR D600-900 FİLTRE DİFÜZÖRÜ (D63)	29,40	✓
10	00624	STAR FİLTRE 8 KOLLU 3/4" KOLLEKTÖR	27,30	✓
10	00625	STAR FİLTRE 12 KOLLU 3/4" KOLLEKTÖR	46,20	✓
11	00626	STAR FİLTRE 225 mm 3/4" KOLLEKTÖR KOLU	6,83	✓
11	00627	STAR FİLTRE 160 mm 3/4" KOLLEKTÖR KOLU	6,83	✓
11	00628	STAR FİLTRE 110 mm 3/4" KOLLEKTÖR KOLU	6,83	✓
11	00629	STAR FİLTRE 100 mm 3/4" KOLLEKTÖR KOLU	6,83	✓

BOBİN SARGI FİLTRE D500 – D600 – D750

Model 00541, 00542, 00543

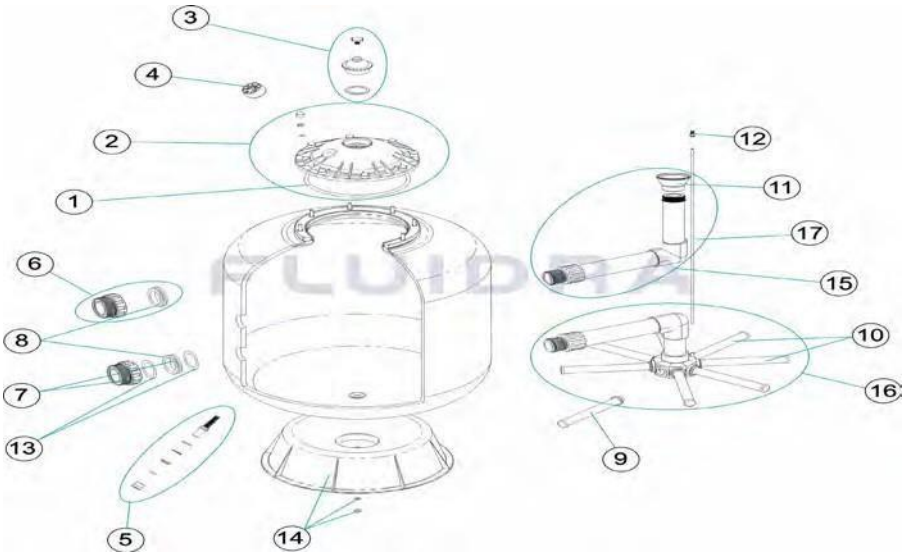

POZ	KOD	AÇIKLAMA	BİRİM FİYAT (€)	
1	4404070101	BOBİN SARGI FİLTRE KAPAK CONTASI	34,76	✓
2	4404070102	BOBİN SARGI FİLTRE KAPAK VE CONTASI	87,60	✓
3	4404070103	BOBİN SARGI FİLT.KAPAĞI GÖZ.CAMI VE CONTASI	38,92	✓
4	4404010103	ASTRAL FİLTRE MANOMETRESİ 1/8'' 3 kg/cm	44,66	✓
5	4404070105	BOBİN SARGI FİLTRE 3/8" BOŞALTMA SETİ	15,98	✓
6	4404020103	ASTRAL FİLTRE 1 1/2'' BAĞLANTI RAKOR SETİ	25,52	✓
7	4404020033	ASTRAL FİLTRE 2'' BAĞLANTI RAKORU VE CONTASI	40,33	✓
8	4404020112	ASTRAL FİLTRE 1 1/2" GİRİŞ ÇIKIŞ CONTASI	16,30	✓
8	4404020034	ASTRAL FİLTRE 2" GİRİŞ ÇIKIŞ CONTASI	2036	
9	4404300915	ASTRAL FİLTRE 1" 175 mm KOLLEKTÖR KOLU	15,75	✓
9	4404300916	ASTRAL FİLTRE 1" 225 mm KOLLEKTÖR KOLU	15,75	✓
9	4404290109	ASTRAL FİLTRE 1" 265 mm KOLLEKTÖR KOLU	14,03	✓
10	4404010026	ASTRAL FİLTRE KOLLEKTÖR KOLU UZATMA	0,00	✓
10	4404010027	ASTRAL FİLTRE KOLLEKTÖR KOLU UZATMA 650 mm	24,06	✓
10	4404010048	ASTRAL FİLTRE KOLLEKTÖR KOLU UZATMA 750 mm	50,95	✓
11	4404301004	D50 DİFÜZÖR KONİSİ	14,03	✓
11	4404300910	D63 DİFÜZÖR KONİSİ	31,17	✓
12	4404040108	ASTRAL FİLTRE HAVA ATMA PURJÖRÜ	10,20	✓
13	4404070113	BOBİN SARGI FİLTRE 2" RAKOR CONTASI	17,38	✓
14	4404010050	BOBİN SARGI D500 FİLTRE FİLTE TABANI	66,16	✓
14	4404010041	BOBİN SARGI D750 FİLTRE FİLTE TABANI	115,75	✓
15	4404010042	BOBİN SARGI D500 FİLTRE DİFÜZÖR KOLU	41,44	✓
15	4404010043	BOBİN SARGI D600 FİLTRE DİFÜZÖR KOLU	48,12	✓
15	4404010044	BOBİN SARGI D750 FİLTRE DİFÜZÖR KOLU	76,20	✓
16	4404010045	BOBİN SARGI D500 FİLTRE KOLLEKTÖR SETİ	54,81	✓
16	4404010046	BOBİN SARGI D600 FİLTRE KOLLEKTÖR SETİ	63,49	✓
16	4404010047	BOBİN SARGI D750 FİLTRE KOLLEKTÖR SETİ	0,00	✓
17	00541R0405	BOBİN SARGI FİLTRE L 510 mm HAVA ALMA BORUSU	4,14	✓
17	00542R0405	BOBİN SARGI FİLTRE L 575 mm HAVA ALMA BORUSU	4,14	✓
17	00543R0405	BOBİN SARGI FİLTRE L 760 mm HAVA ALMA BORUSU	4,14	✓

BOBİN SARGI FİLTRE D.900
Model 00544

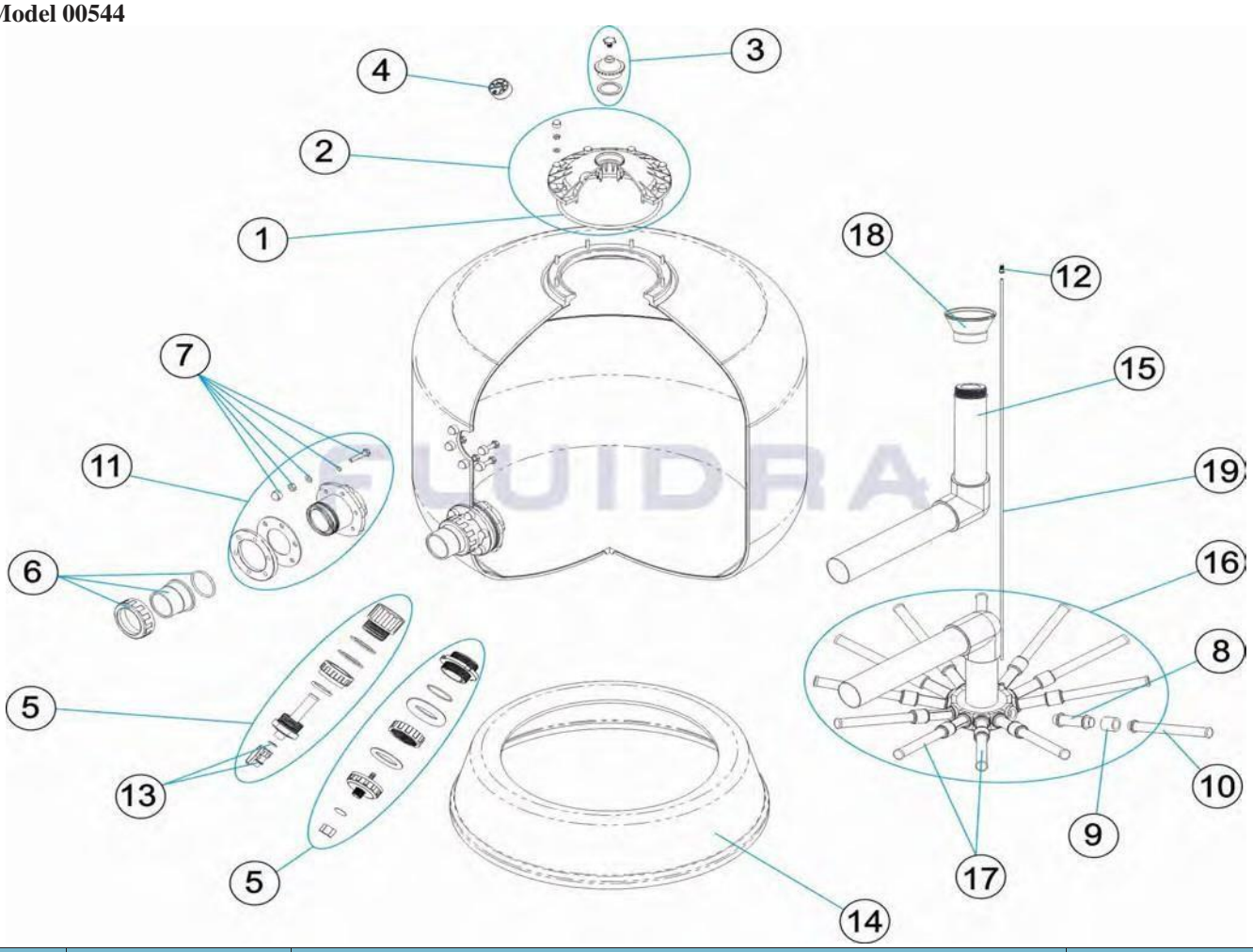

POZ	KOD	AÇIKLAMA	BİRİM FİYAT (€)
1	4404070101	BOBİN SARGI FİLTRE KAPAK CONTASI	34,76 ✓
2	4404070102	BOBİN SARGI FİLTRE KAPAK VE CONTASI	87,60 ✓
3	4404070103	BOBİN SARGI FİLT.KAPAĞI GÖZ.CAMI VE CONTASI	38,92 ✓
4	4404010103	ASTRAL FİLTRE MANOMETRESİ 1/8'' 3 kg/cm	44,66 ✓
5	4404070205	BOBİN SARGI D900 FİLTRE 2'' KUM BOŞALTMA SETİ	92,19 ✓
5	4404070204	BOBİN SARGI D900 FİLTRE 2 1/2" KUM BOŞALTMA SETİ	104,93 ✓
6	4404070206	BOBİN SARGI FİLTRE D63/75 BAĞLANTI RAKOR SETİ	76,57 ✓
7	4404070207	BOBİN SARGI D900 FİLTRE BAĞLANTI REKOR CİVATA SETİ	89,34 ✓
8	4404260419	ASTRAL FİLTRE 100 mm 1" KOLLEKTÖR KOLU	14,78 ✓
9	4404260418	ASTRAL FİLTRE 1" KOLLEKTÖR KOLU UZATMASI	31,17 ✓
10	4404300916	ASTRAL FİLTRE 225 mm 1" KOLLEKTÖR KOLU	15,75 ✓
11	4404070211	BOBİN SARGI D.900 FİLTRE D75 BAĞLANTI REKOR SETİ	178,69 ✓
12	4404040108	ASTRAL FİLTRE HAVA ATMA PURJÖRÜ	10,20 ✓
13	4404160807	BOBİN SARGI FİLTRE 3/4" KUM BOŞALTMA VANASI	20,57 ✓
14	4404260000	BOBİN SARGI D900 FİLTRE FİLTRE TABANI	351,20 ✓
15	4404250018	BOBİN SARGI FİLTRE DİFÜZÖRÜ	73,32 ✓
16	4404250021	BOBİN SARGI D900 FİLTRE 1"KOLLEKTÖR KOLU	0,00 ✓
17	4404260401	ASTRAL D950-1050 FİLTRE KOLLEKTÖR KOLU	74,60 ✓
18	4404190324	D75 DİFÜZÖR KONİSİ	32,16 ✓
19	00544R0405	BOBİN SARGI FİLTRE HAVA ALMA BORUSU	3,98 ✓

BOBİN SARGI FİLTRE D.1050 – D.1200 2,5 – 4 bar

Model 00545, 00546, 07134 , 07135

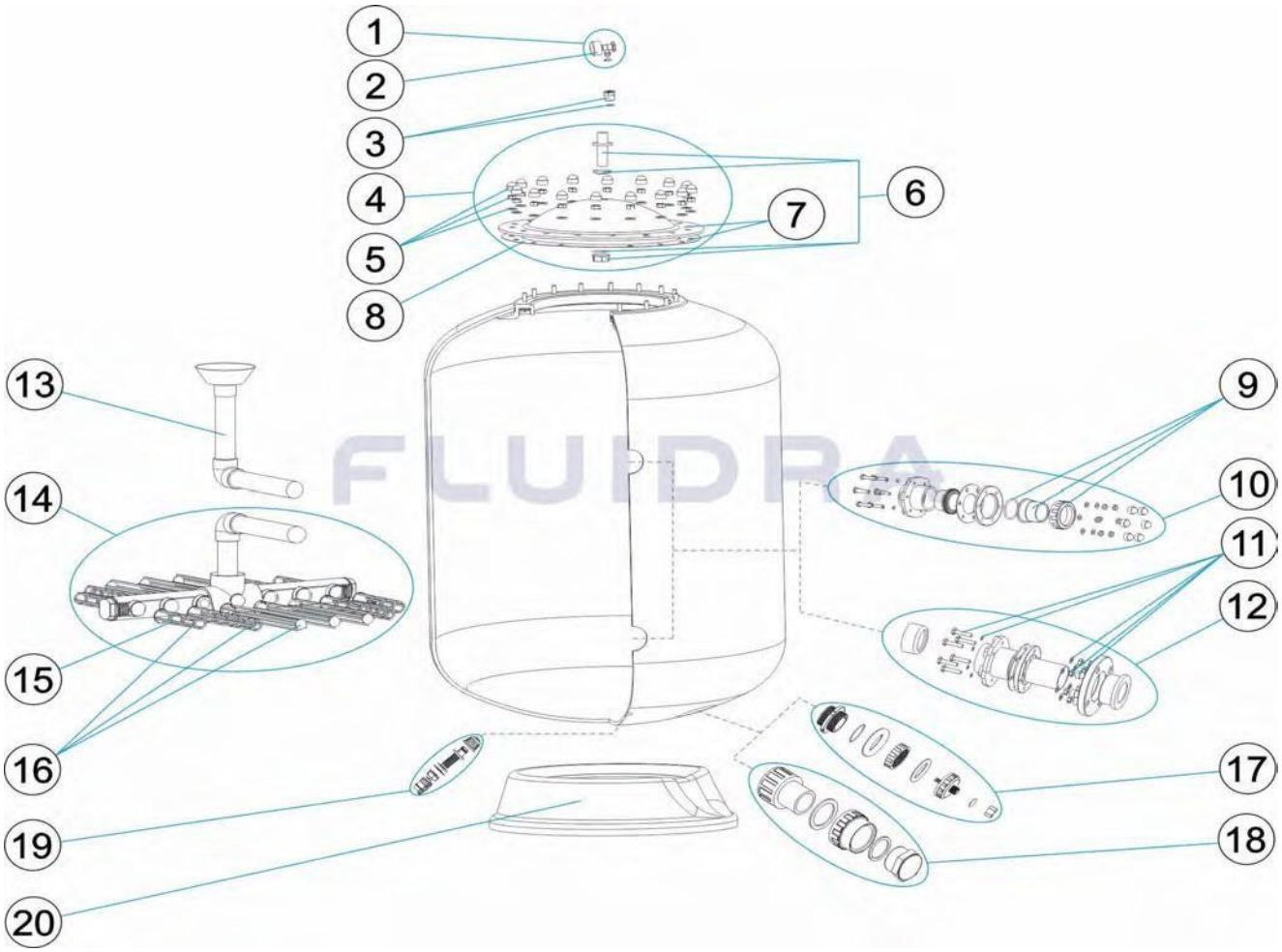

POZ	KOD	AÇIKLAMA	BİRİM FİYAT (€)	
1	4404080104	ASTRAL FİLTRE MANOMETRE SETİ	119,84	✓
1	4404161476	BOBİN SARGI FİLTRE KOMPLE MANOMETRE SETİ 6 kg	122,79	✓
2	4404010103	ASTRAL FİLTRE MANOMETRESİ 1/8'' 3 kg/cm	44,66	✓
2	4404161477	BOBİN SARGI FİLTRE MANOMETRESİ 1/8" 6 kg/cm	15,58	✓
3	4404100001	MANOMETRE SABİTLEME APARATI VE CONTASI		
4	4404260207	BOBİN SARGI FİLTRE KAPAK SETİ	448,18	✓
4	4404010330	BOBİN SARGI FİLTRE KAPAK SETİ	448,18	✓
5	4404260211	ASTRAL FİLTRE KAPAK SOMUN SETİ	102,09	✓
6	4404200204	BOBİN SARGI FİLTRE KAPAK GİRİŞ APARATLARI		
7	4404260208	BOBİN SARGI FİLTRE KAPAK VE CONTASI	268,74	✓
7	4404160244	BOBİN SARGI FİLTRE KAPAK VE CONTASI 4 kg		
8	4404160101	ASTRAL D1050-2000 FİLTRE KAPAK CONTASI	89,34	✓
9	4404070206	BOBİN SARGI FİLTRE D63/75 BAĞLANTI RAKOR SETİ	76,57	✓
10	4404161450	BOBİN SARGI D1050 FİLTRE D63 GİRİŞ/ÇIKIŞ RAKOR SETİ	143,23	✓
11	4404070207	BOBİN SARGI D900 FİLTRE BAĞLANTI RAKOR CİVATA SETİ	89,34	✓
12	4404161455	BOBİN SARGI D1600/1800 FİLTRE D90 GİRİŞ/ÇIKIŞ RAKOR SETİ	258,41	✓

BOBİN SARGI FİLTRE D.1050 – D.1200 2,5 – 4 bar

Model 00545, 00546, 07134 , 07135

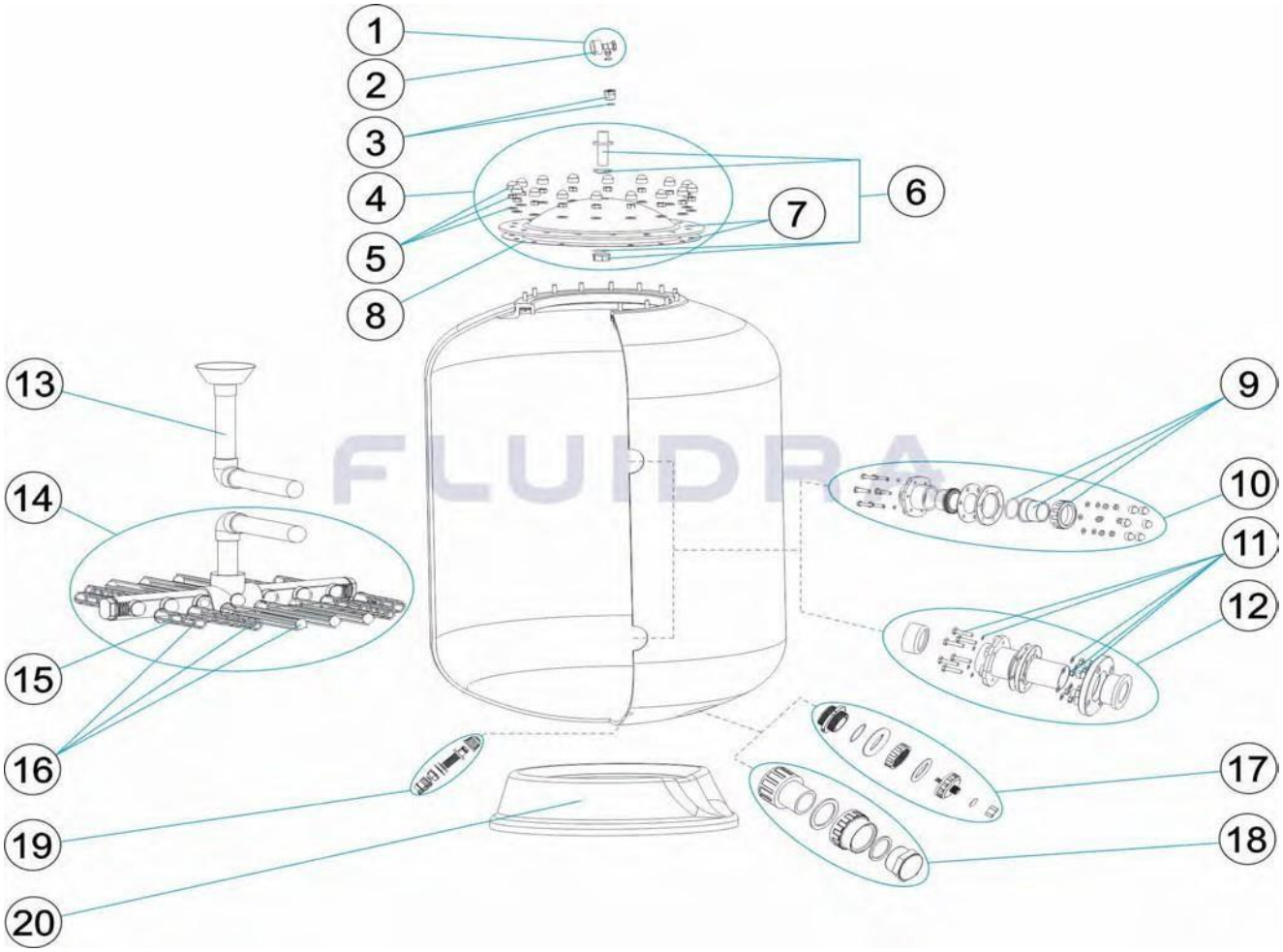

POZ	KOD	AÇIKLAMA	BİRİM FİYAT (€)	
13	4404010161	BOBİN SARGI D1050 FİLTRE D75 DİFÜZÖR KOLU	138,22	✓
13	4404010162	BOBİN SARGI D1200 FİLTRE D90 DİFÜZÖR KOLU	177,93	✓
14	4404010163	BOBİN SARGI D1050 FİLTRE D75 DİFÜZÖR KOLU	448,14	✓
14	4404010164	BOBİN SARGI D1200 FİLTRE D90 DİFÜZÖR KOLU	487,49	✓
15	4404160820	BOBİN SARGI FİLTRE 1 1/2” 225 mm KOLLEKTÖR KOLU	19,83	✓
15	4404160822	BOBİN SARGI FİLTRE 1 1/2’’ 325 mm KOLLEKTÖR KOLU	25,52	✓
15	4404160823	BOBİN SARGI FİLTRE 1 1/2” 360 mm KOLLEKTÖR KOLU	28,36	✓
15	4404160824	BOBİN SARGI FİLTRE 1 1/2” 425 mm KOLLEKTÖR KOLU	32,61	✓
16	4404161615	BOBİN SARGI D1050 FİLTRE KOLLEKTÖR KOL SETİ	122,71	✓
16	4404160117	BOBİN SARGI D1200 FİLTRE KOLLEKTÖR KOL SETİ	186,82	✓
17	4404070204	BOBİN SARGI FİLTRE 2 1/2” KUM BOŞALTMA SETİ	104,93	✓
18	4404070318	BOBİN SARGI FİLTRE KUM BOŞALTMA SETİ	78,00	✓
19	4404160109	BOBİN SARGI FİLTRE 3/4” SU TAHLİYE SETİ	82,24	✓
20	4404260000	BOBİN SARGI D900 FİLTRE TABANI	372,30	✓
20	00546R0101	BOBİN SARGI D1200 FİLTRE TABANI	1.433,21	✓

BOBİN SARGI KUM FİLTRELERİ 2,5 bar

Model 00687, 00699, 00702, 00703, 00705, 00706, 00707, 00710, 00711, 05083

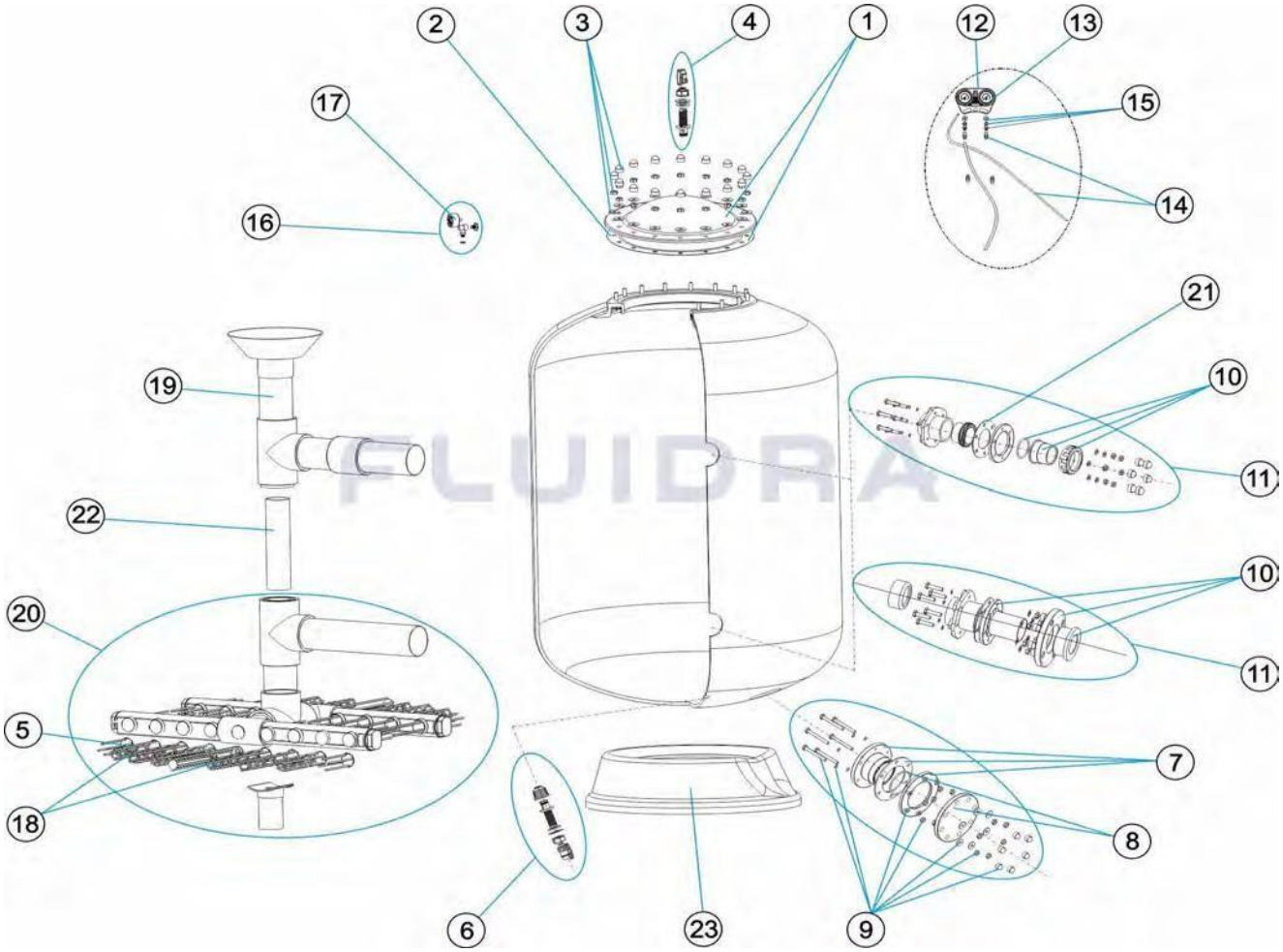

POZ	KOD	AÇIKLAMA	BİRİM FİYAT (€)	
1	4404160105	BOBİN SARGI FİLTRE KAPAK VE CONTASI	386,59	✓
2	4404160101	ASTRAL D1050-2000 FİLTRE KAPAK CONTASI	89,34	✓
3	4404160103	BOBİN SARGI FİLTRE KAPAK CİVATA SETİ	97,14	✓
4	4404160106	BOBİN SARGI FİLTRE HAVA PURJÖRÜ	27,00	✓
5	4404160818	BOBİN SARGI FİLTRE 1 1/2'' 90 mm KOLLEKTÖR KOLU	13,48	✓
5	4404160819	BOBİN SARGI FİLTRE 1 1/2'' 160 mm KOLLEKTÖR KOLU	0,00	✓
5	4404160820	BOBİN SARGI FİLTRE 1 1/2'' 225 mm KOLLEKTÖR KOLU	19,83	✓
5	4404160821	BOBİN SARGI FİLTRE 1 1/2'' 260 mm KOLLEKTÖR KOLU	22,67	✓
5	4404160822	BOBİN SARGI FİLTRE 1 1/2'' 325 mm KOLLEKTÖR KOLU	25,52	✓
5	4404160823	BOBİN SARGI FİLTRE 1 1/2'' 360 mm KOLLEKTÖR KOLU	28,36	✓
5	4404160824	BOBİN SARGI FİLTRE 1 1/2'' 425 mm KOLLEKTÖR KOLU	32,61	✓
5	4404160825	BOBİN SARGI FİLTRE 1 1/2'' 460 mm KOLLEKTÖR KOLU		
5	4404160826	BOBİN SARGI FİLTRE 1 1/2'' 525 mm KOLLEKTÖR KOLU	34,02	✓
6	4404160109	BOBİN SARGI FİLTRE 3/4" SU TAHLİYE SETİ	82,24	✓
7	4404160107	BOBİN SARGI FİLTRE D90 KUM BOŞALTMA SETİ	119,84	✓
7	4404160405	BOBİN SARGI FİLTRE D140 KUM BOŞALTMA SETİ	95,77	✓
8	4404160108	BOBİN SARGI FİLTRE D90 FLANŞ VE CONTA SETİ	119,84	✓
8	4404160406	BOBİN SARGI FİLTRE D140 FLANŞ VE CONTA SETİ	151,75	✓
9	4404161449	BOBİN SARGI FİLTRE D90 KUM BOŞALTMA MONTAJ SETİ	115,23	✓
9	4404160147	BOBİN SARGI FİLTRE D140 KUM BOŞALTMA MONTAJ SETİ	122,79	✓

BOBİN SARGI KUM FİLTRELERİ 2,5 bar

Model 00687, 00699, 00702, 00703, 00705, 00706, 00707, 00710, 00711, 05083

POZ	KOD	AÇIKLAMA	BİRİM FİYAT (€)	
10	4404070206	BOBİN SARGI FİLTRE D63/75 BAĞLANTI RAKOR SETİ	76,57	✓
10	4404160110	BOBİN SARGI FİLTRE D75 FLANŞ SETİ	102,09	✓
10	4404160111	BOBİN SARGI FİLTRE D90 FLANŞ SETİ	127,02	✓
10	4404160113	BOBİN SARGI FİLTRE D110 FLANŞ SETİ	186,82	✓
10	4404160509	BOBİN SARGI FİLTRE D125 FLANŞ SETİ		
10	4404160515	BOBİN SARGI FİLTRE D140 FLANŞ SETİ	98,16	✓
10	4404160610	BOBİN SARGI FİLTRE D160 FLANŞ SETİ	134,72	✓
11	4404161450	BOBİN SARGI D1050 FİLTRE D63 GİRİŞ/ÇIKIŞ RAKOR SETİ	143,23	✓
11	4404161451	BOBİN SARGI D1050-1200 FİLTRE D75 GİRİŞ/ÇIKIŞ RAKOR SETİ	140,39	✓
11	4404161452	BOBİN SARGI D1400 FİLTRE D75 GİRİŞ/ÇIKIŞ RAKOR SETİ	137,72	✓
11	4404161453	D1050-1200-1400 FİLTRE D90 GİRİŞ/ÇIKIŞ RAKOR SETİ	171,81	✓
11	4404161454	BOBİN SARGI D1400 FİLTRE D110 GİRİŞ/ÇIKIŞ RAKOR SETİ	224,06	✓
11	4404161455	BOBİN SARGI D1600/1800 FİLTRE D90 GİRİŞ/ÇIKIŞ RAKOR SETİ	258,41	✓
11	4404161456	D1600-1800-2000 FİLTRE D110 GİRİŞ/ÇIKIŞ RAKOR SETİ	297,81	✓
11	4404161457	BOBİN SARGI D1600-1800 FİLTRE D125 GİRİŞ/ÇIKIŞ RAKOR SETİ	300,67	✓
11	4404160002	BOBİN SARGI D1800 FİLTRE D140 GİRİŞ/ÇIKIŞ RAKOR SETİ	244,09	✓
11	4404161459	BOBİN SARGI D2000 FİLTRE D125 GİRİŞ/ÇIKIŞ RAKOR SETİ	0,00	✓
11	4404161460	BOBİN SARGI D2000 FİLTRE D140 GİRİŞ/ÇIKIŞ RAKOR SETİ	418,35	✓
11	4404161461	BOBİN SARGI D2000 FİLTRE D160 GİRİŞ/ÇIKIŞ RAKOR SETİ	658,64	✓
12	4404170105	BOBİN SARGI FİLTRE BASINÇ GÖSTERGESİ PANEL GÖVDESİ	11,61	✓
13	4404170102	BOBİN SARGI FİLTRE 3 BAR BASINÇ MANOMETRESİ	126,21	✓
14	4404170104	BASINÇ MANOMETRESİ HORTUM VE RAKORU	21,27	✓
15	4404170103	BOBİN SARGI FİLTRE BASINÇ MANOMETRESİ FİTTİNGS SETİ	19,83	✓
16	4404080104	ASTRAL FİLTRE MANOMETRE SETİ	119,84	✓
17	44404010103	ASTRAL FİLTRE MANOMETRESİ 1/8'' 3 kg/cm	43,62	✓
18	4404161615	BOBİN SARGI D1050 FİLTRE KOLLEKTÖR KOL SETİ	122,71	✓
18	4404160117	BOBİN SARGI D1200 FİLTRE KOLLEKTÖR KOL SETİ	186,82	✓
18	4404161617	BOBİN SARGI D1400 FİLTRE KOLLEKTÖR KOLU	201,13	✓
18	4404160118	BOBİN SARGI D1600 FİLTRE KOLLEKTÖR KOLU	258,41	✓
18	4404160119	BOBİN SARGI D1800 FİLTRE KOLLEKTÖR KOLU	343,21	✓
18	4404160120	BOBİN SARGI D2000 FİLTRE KOLLEKTÖR KOLU	372,27	✓
19	4404160079	BOBİN SARGI D1050 FİLTRE D63 DİFÜZÖR SETİ	93,40	✓
19	4404160080	BOBİN SARGI D1050 FİLTRE D75 DİFÜZÖR SETİ	0,00	✓
19	4404160081	BOBİN SARGI D1050 FİLTRE D90 DİFÜZÖR SETİ	143,18	✓
19	4404160082	BOBİN SARGI D1200 FİLTRE D75 DİFÜZÖR SETİ	116,9	
19	4404160083	BOBİN SARGI D1200 FİLTRE D90 DİFÜZÖR SETİ	157,50	✓
19	4404160084	BOBİN SARGI D1400 FİLTRE D75 DİFÜZÖR SETİ	153,48	✓
19	4404160085	BOBİN SARGI D1400 FİLTRE D90 DİFÜZÖR SETİ	372,27	✓
19	4404160292	BOBİN SARGI D1400 FİLTRE D90 DİRSEK DİFÜZÖR SETİ		

BOBİN SARGI KUM FİLTRELERİ 2,5 bar

Model 00687, 00699, 00702, 00703, 00705, 00706, 00707, 00710, 00711, 05083

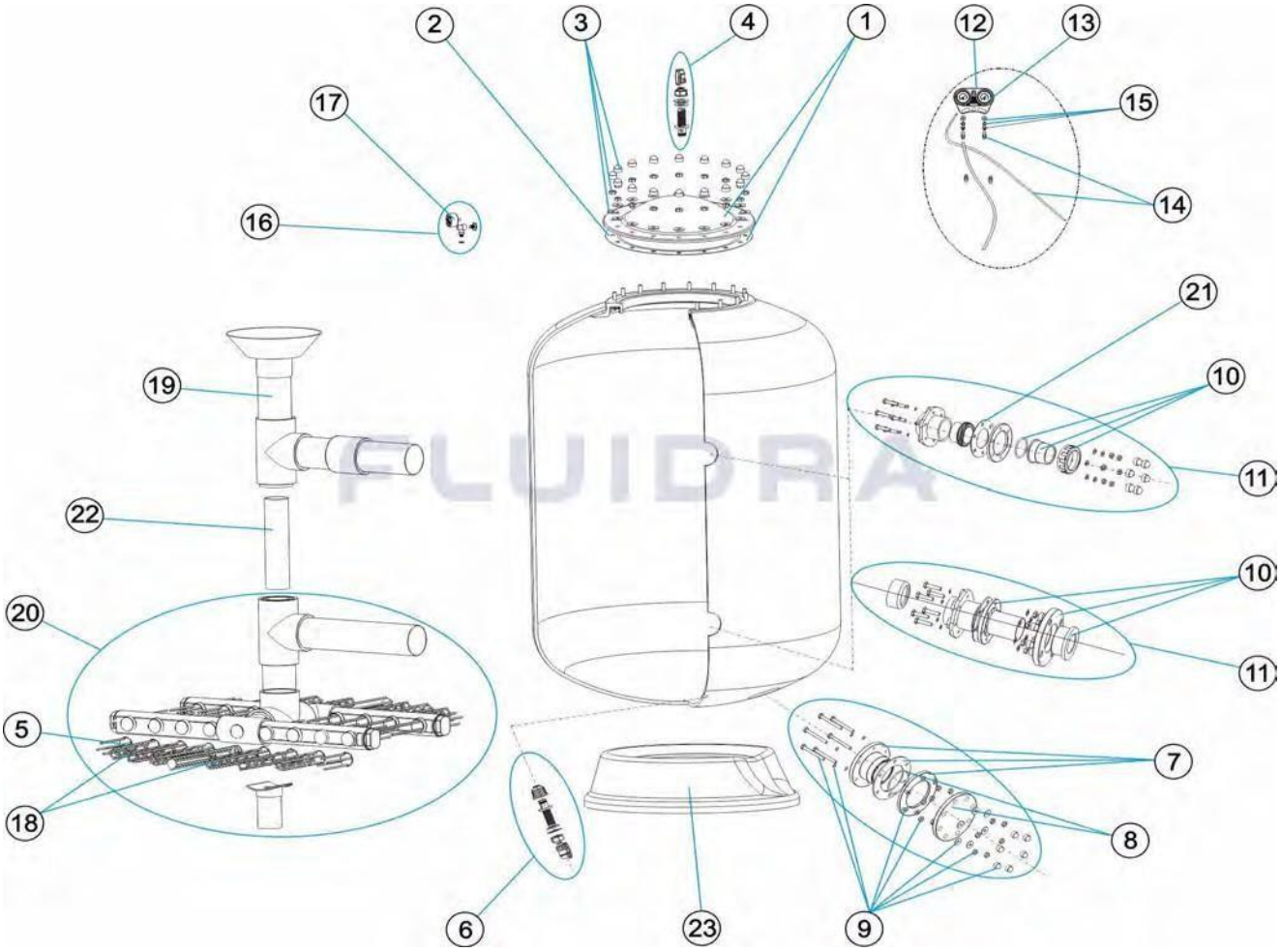

POZ	KOD	AÇIKLAMA	BİRİM FİYAT (€)	
19	4404160086	BOBİN SARGI D1400 FİLTRE D110 DİFÜZÖR SETİ	545,45	✓
19	4404160293	BOBİN SARGI D1400 FİLTRE D110 DİRSEK DİFÜZÖR SETİ		
19	4404160087	BOBİN SARGI D1600 FİLTRE D90 DİFÜZÖR SET	473,18	✓
19	4404160088	BOBİN SARGI D1600 FİLTRE D110 DİFÜZÖR SET	565,92	✓
19	4404160089	BOBİN SARGI D1600 FİLTRE D125 DİFÜZÖR SET	515,46	✓
19	4404160090	BOBİN SARGI D1800 FİLTRE D90 DİFÜZÖR SETİ	415,92	✓
19	4404160091	BOBİN SARGI D1800 FİLTRE D110 DİFÜZÖR SETİ	530,46	✓
19	4404160092	BOBİN SARGI D1800 FİLTRE D125 DİFÜZÖR SETİ	458,86	✓
19	4404160093	BOBİN SARGI D1800 FİLTRE D140 DİFÜZÖR SETİ	859,77	✓
19	4404160094	BOBİN SARGI D2000 FİLTRE D110 DİFÜZÖR SETİ	422,72	✓
19	4404160095	BOBİN SARGI D2000 FİLTRE D125 DİFÜZÖR SETİ	0,00	✓
19	4404160096	BOBİN SARGI D2000 FİLTRE D140 DİFÜZÖR SETİ	559,08	✓
19	4404160097	BOBİN SARGI D2000 FİLTRE D160 DİFÜZÖR SETİ	988,65	✓
20	4404160098	BOBİN SARGI D1050 FİLTRE D63 KOLLEKTÖR SETİ	501,83	✓
20	4404160099	BOBİN SARGI D1050 FİLTRE D75 KOLLEKTÖR SETİ	521,90	✓
20	4404160100	BOBİN SARGI D1050 FİLTRE D90 KOLLEKTÖR SETİ	501,83	✓

BOBİN SARGI KUM FİLTRELERİ 2,5 bar

Model 00687, 00699, 00702, 00703, 00705, 00706, 00707, 00710, 00711, 05083

POZ	KOD	AÇIKLAMA	BİRİM FİYAT (€)	
20	4404160121	BOBİN SARGI D1200 FİLTRE D75 KOLLEKTÖR SETİ	530,46	✓
20	4404160122	BOBİN SARGI D1200 FİLTRE D90 KOLLEKTÖR SETİ	559,08	✓
20	4404160123	BOBİN SARGI D1400 FİLTRE D75 KOLLEKTÖR SETİ	688,65	✓
20	4404160124	BOBİN SARGI D1400 FİLTRE D90 KOLLEKTÖR SETİ	852,29	✓
20	4404160302	BOBİN SARGI D1400 FİLTRE D90 DİRSEK KOLLEKTÖR SETİ		
20	4404160125	BOBİN SARGI D1400 FİLTRE D110 KOLLEKTÖR SETİ	910,29	✓
20	4404160303	BOBİN SARGI D1400 FİLTRE D110 DİRSEK KOLLEKTÖR SETİ		
20	4404160126	BOBİN SARGI D1600 FİLTRE D90 KOLLEKTÖR SETİ + DESTEK	1.167,98	✓
20	4404160127	BOBİN SARGI D1600 FİLTRE D110 KOLLEKTÖR SETİ + DESTEK	1.002,96	✓
20	4404160128	BOBİN SARGI D1600 FİLTRE D125 KOLLEKTÖR SETİ + DESTEK	1.318,66	✓
20	4404160129	BOBİN SARGI D1800 FİLTRE D90 KOLLEKTÖR SETİ + DESTEK	1.275,11	✓
20	4404160130	BOBİN SARGI D1800 FİLTRE D110 KOLLEKTÖR SETİ + DESTEK	1.296,24	✓
20	4404160131	BOBİN SARGI D1800 FİLTRE D125 KOLLEKTÖR SETİ + DESTEK	1.347,30	✓
20	4404160132	BOBİN SARGI D1800 FİLTRE D140 KOLLEKTÖR SETİ + DESTEK	1.719,59	✓
20	4404160133	BOBİN SARGI D2000 FİLTRE D110 KOLLEKTÖR SETİ + DESTEK	1.404,56	✓
20	4404160134	BOBİN SARGI D2000 FİLTRE D125 KOLLEKTÖR SETİ + DESTEK	0,00	✓
20	4404160135	BOBİN SARGI D2000 FİLTRE D140 KOLLEKTÖR SETİ + DESTEK	1.719,59	✓
20	4404160136	BOBİN SARGI D2000 FİLTRE D160 KOLLEKTÖR SETİ + DESTEK	2.005,94	✓
21	4404160144	BOBİN SARGI FİLTRE D63 - 75 ÇIKIŞ CONTASI	19,83	✓
22	00703R0500	BOBİN SARGI D1400 FİLTRE D110 DİFÜZÖR DESTEĞİ	88,63	✓
22	00690R0500	BOBİN SARGI D1600 FİLTRE D90 DİFÜZÖR DESTEĞİ	75,00	✓
22	00697R0400	BOBİN SARGI D1600 FİLTRE D110 DİFÜZÖR DESTEĞİ	106,35	✓
22	00710R0500	BOBİN SARGI D1600 FİLTRE D125 DİFÜZÖR DESTEĞİ	126,81	✓
22	00691R0400	BOBİN SARGI D1800 FİLTRE D90 DİFÜZÖR DESTEĞİ	77,71	✓
22	00698R0400	BOBİN SARGI D1800 FİLTRE D110 DİFÜZÖR DESTEĞİ	57,26	✓
22	00705R0400	BOBİN SARGI D1800 FİLTRE D125 DİFÜZÖR DESTEĞİ	64,76	✓
22	00711R0500	BOBİN SARGI D1800 FİLTRE D140 DİFÜZÖR DESTEĞİ	71,58	✓
22	00692R0400	BOBİN SARGI D2000 FİLTRE D110 DİFÜZÖR DESTEĞİ	79,10	✓
22	00699R0400	BOBİN SARGI D2000 FİLTRE D125 DİFÜZÖR DESTEĞİ	85,91	✓
22	00706R0400	BOBİN SARGI D2000 FİLTRE D140 DİFÜZÖR DESTEĞİ	93,40	✓
22	05083R0500	BOBİN SARGI D2000 FİLTRE D160 DİFÜZÖR DESTEĞİ	258,41	✓
23	00687R0101	BOBİN SARGI D1050 FİLTRESİ AYAĞI	436,80	✓
23	00546R0101	BOBİN SARGI D1200 FİLTRESİ AYAĞI	436,80	✓
23	00689R0101	BOBİN SARGI D1400 FİLTRESİ AYAĞI	436,80	✓
23	00690R0101	BOBİN SARGI D1600 FİLTRESİ AYAĞI	436,80	✓
23	00691R0101	BOBİN SARGI D1800 FİLTRESİ AYAĞI	436,80	✓
23	00692R0101	BOBİN SARGI D2000 FİLTRESİ AYAĞI	436,80	✓

1-1/2’’ ve 2’’ OTOMOTİK ÇOK YOLLU VANA

Model 57186, 57187

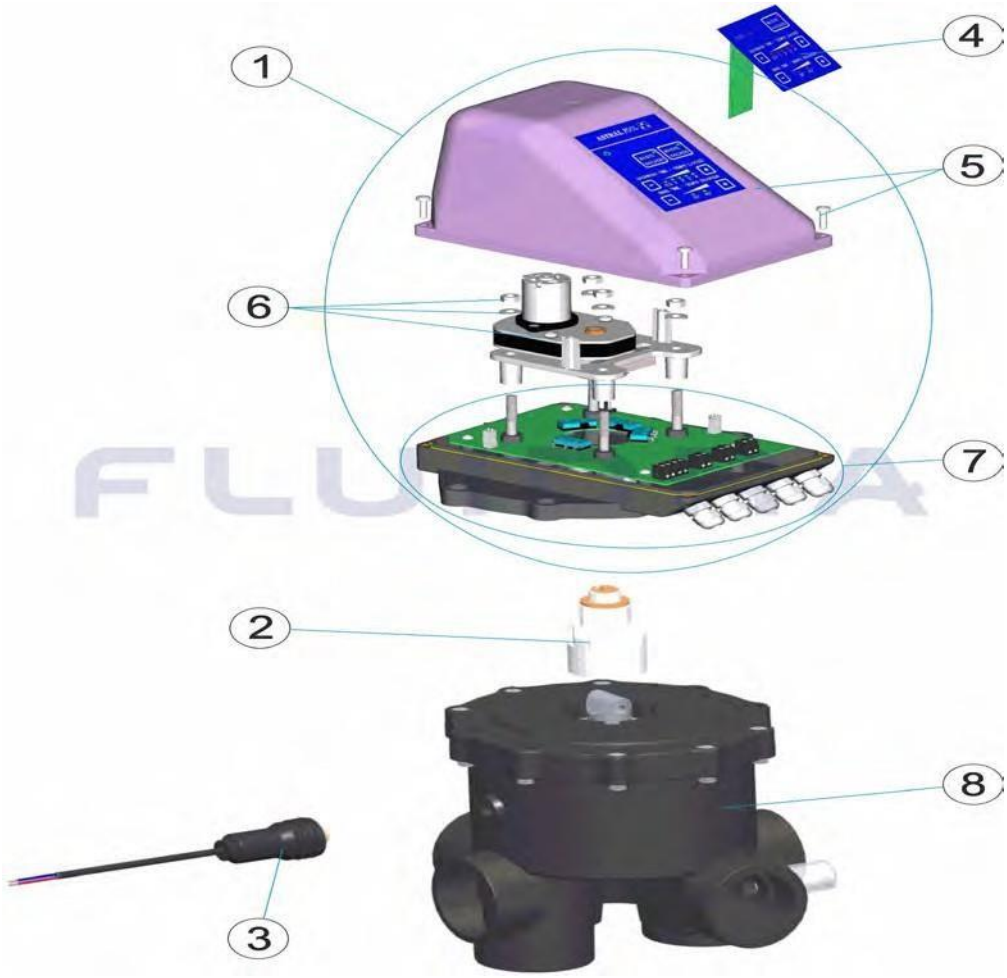

POZ	KOD	AÇIKLAMA	BİRİM FİYAT (€)	
1	4404120062	BASIC 1 1/2’’ OTO. ÇOK YOLLU VANA KONTROL ÜNİTESİ	886,66	✓
1	4404120063	BASIC 2’’ OTO. ÇOK YOLLU VANA KONTROL ÜNİTESİ	1.606,40	✓
2	4404121502	BASİC OTO. ÇOK YOLLU VANA KONTROL ÜNİTESİ VE GÖVDE BAĞLANTI APARATI	-	
3	4404121501	BASIC 1-1/2’’ OTO. ÇOK YOLLU VANA KABLOLU BASINÇ SENSÖRÜ	343,20	✓
3	4404122709	BASIC 2’’ OTO. ÇOK YOLLU VANA KABLOLU BASINÇ SENSÖRÜ	220,52	✓
4	4404120045	OTO. ÇOK YOLLU VANA KONTROL ÜNİTESİ TUŞ TAKIMI KARTI	220,90	✓
5	4404120048	1 1/2’’ OTO. ÇOK YOLLU KONTROL ÜNİ. PLASTİK MUHAFAZASI	321,13	✓
5	4404120051	2’’ OTO. ÇOK YOLLU KONTROL ÜNİ. PLASTİK MUHAFAZASI	306,82	✓
6	4404120049	OTO. ÇOK YOLLU VANA KONTROL ÜNİ. DİŞLİ MOTOR TAKIMI	626,22	✓
7	4404120060	1-1/2’’ OTO. ÇOK YOLLU VANA KONTROL ÜNİTESİ ALT TAKIMI	1.063,64	✓
7	4404120061	2’’ OTO. ÇOK YOLLU VANA KONTROL ÜNİTESİ ALT TAKIMI	1.063,64	✓
8	00599AUTO	BASIC 1-1/2’’ OTO. ÇOK YOLLU VANA GÖVDESİ	-	
8	07444AUTO	BASIC 2’’ OTO. ÇOK YOLLU VANA GÖVDESİ	235,06	✓

ÇOK YOLLU VANA 1 ½’’ (ESKİ TİP)

Model 09758, 06563, 00599

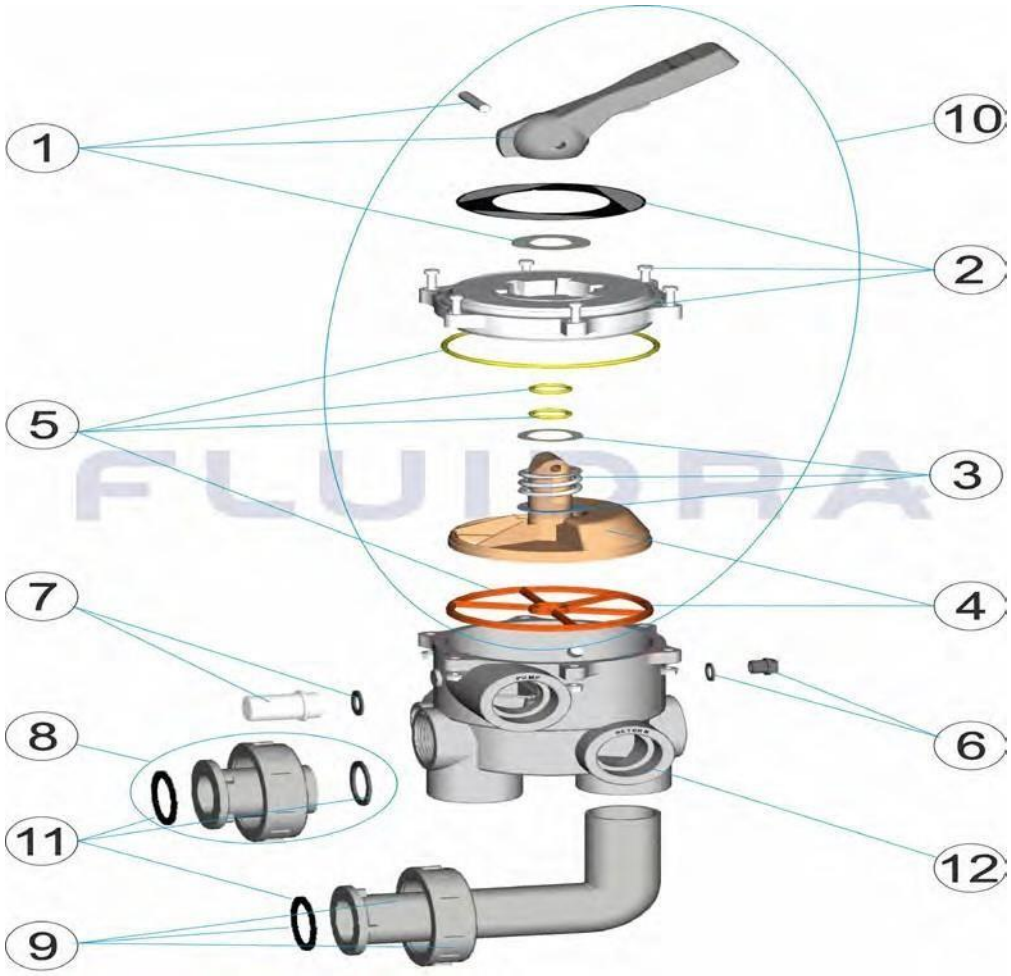

POZ	KOD	AÇIKLAMA	BİRİM FİYAT (€)	
1	4404120018	1 1/2”ALTIYOLLU VANA KOLU VE PİMİ	20,45	✓
2	4404120019	1 1/2”ALTIYOLLU VANA KAPAK SETİ		
3	4404120105	1 1/2" - 2" ALTIYOLLU VANA YAYI VE CONTASI (00599 – 07444)	22,67	✓
4	4404120106	1 1/2" ALTIYOLLU VANA DAĞITICISI	45,41	✓
5	4404120107	1 1/2" ALTIYOLLU VANA CONTA TAKIMI	22,67	✓
6	4404121107	ALTIYOLLU VANA VE POMPA KÖRTAPASI (1/4")	7,37	✓
7	4404120108	1 1/2-2"ALTIYOLLU VANA GÖZETLEME CAMI VE CONTASI	8,77	✓
8	4404120202	1 1/2’’ ALTIYOLLU VANA FİLT. ÜST BAĞLANTI RAKOR SETİ SİYAH	42,54	✓
9	4404120204	1 1/2” ALTIYOLLU VANA FİLTRE L BAĞLANTISI SİYAH	50,65	✓
10	4404120020	1 1/2’’ ALTIYOLLU VANA ÜST GÖVDE SET SİYAH	88,63	✓
11	4404120205	1 1/2’’- 2” ALTIYOLLU VANA YAYI VE CONTASI	8,77	✓
12	00598R0101	1 1/2’’ALTIYOLLU VANA ANA GÖVDE SİYAH	85,91	✓

ÇOK YOLLU VANA 1 ½’’

Model 20043, 20569

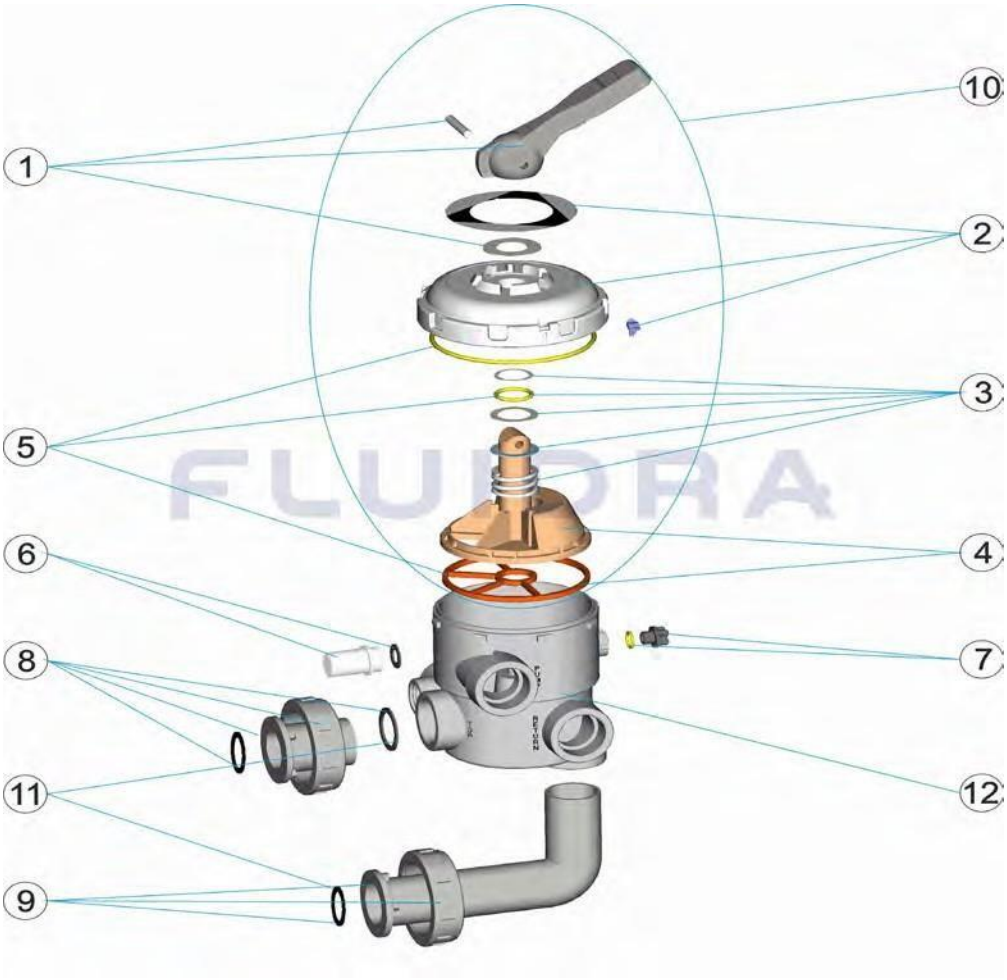

POZ	KOD	AÇIKLAMA	BİRİM FİYAT (€)
1	4404120102	1 1/2"ALTIYOLLU VANA KOLU VE PİMİ	21,27 ✓
2	4404121102	1 1/2"ALTIYOLLU VANA KAPAK SETİ (20569)	38,27 ✓
3	4404121103	1 1/2" – 2” ALTIYOLLU VANA YAY SETİ (20569 - 28512)	22,67 ✓
4	4404121104	1 1/2"ALTIYOLLU VANA DAĞITICISI VE CONTA SETİ (20569)	53,88 ✓
5	4404121105	1 1/2" ALTIYOLLU VANA CONTASI	13,44 ✓
6	4404120108	1 1/2-2"ALTIYOLLU VANA GÖZETLEME CAMI VE CONTASI	8,77 ✓
7	4404121107	ASTRAL ALTIYOLLU VANA VE POMPA KÖRTAPASI (1/4")	7,37 ✓
8	4404120202	1 1/2’’ ALTIYOLLU VANA FİLT. ÜST BAĞANTI RAKOR SETİ SİYAH	42,54 ✓
9	4404120204	1 1/2” ALTIYOLLU VANA FİLTRE L BAĞLANTISI SİYAH	50,65 ✓
10	4404121110	1 ½” ALTIYOLLU VANA ÜST GÖVDE SET SİYAH	80,44 ✓
11	4404120205	1 1/2" ALTIYOLLU VANA BAĞLANTI CONTA SETİ	8,77 ✓
12	20043R0101	1 1/2-2”ALTIYOLLU VANA GÖVDESİ	85,91 ✓

ÇOK YOLLU VANA 2’’ (ESKİ MODEL)
Model 07444

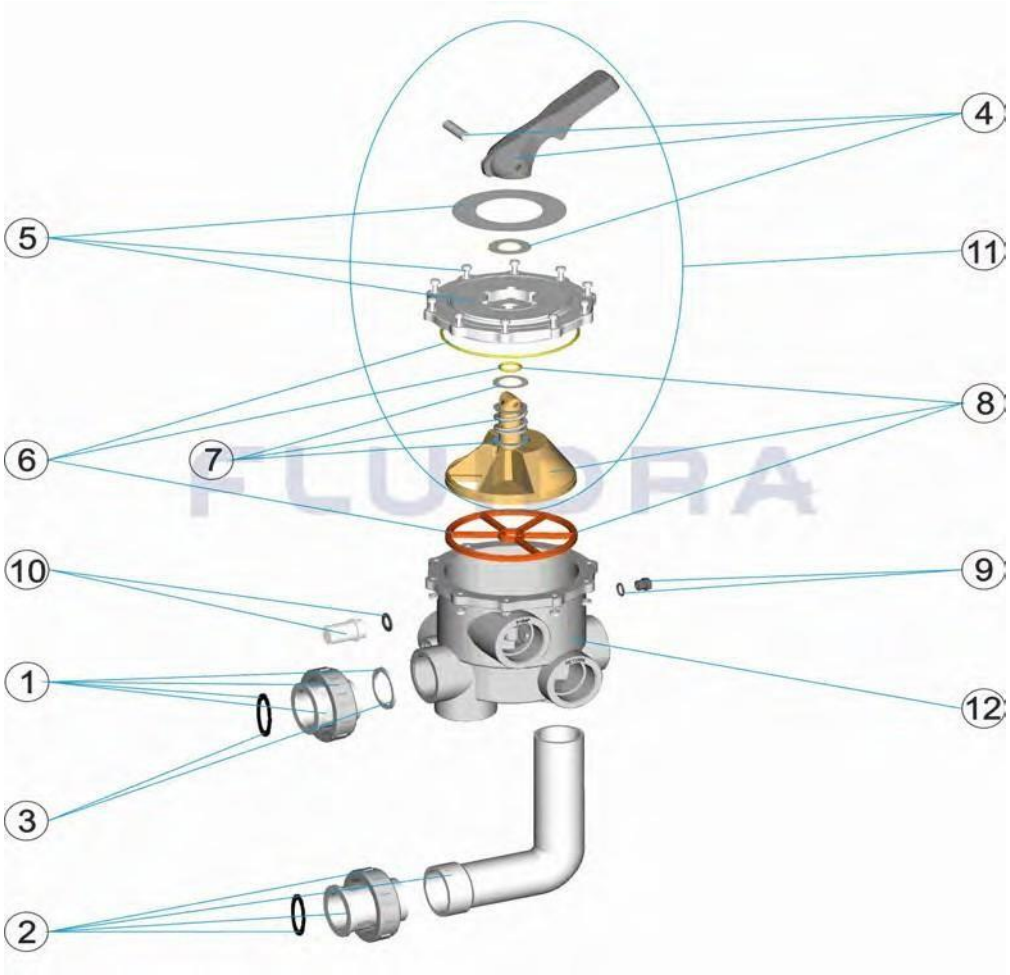

POZ	KOD	AÇIKLAMA	BİRİM FİYAT (€)
1	4404120501	2" ALTIYOLLU VANA ÜST REKORU (BEYAZ)	34,02 ✓
1	4404120502	2" ALTIYOLLU VANA ÜST REKORU (SİYAH)	59,78 ✓
2	4404120503	2" ALTIYOLLU VANA ALT BAĞLANTI SETİ (BEYAZ)	67,36 ✓
2	4404120504	2" ALTIYOLLU VANA ALT BAĞLANTI SETİ (SİYAH)	53,88 ✓
3	4404120505	2" ALTIYOLLU VANA BAĞLANTI CONTALARI	8,77 ✓
4	4404120402	2" ALTIYOLLU VANA KOLU VE PİMİ	27,00 ✓
5	4404120403	2" ALTIYOLLU VANA KAPAĞI VE CİVATASI (07444)	63,09 ✓
6	4404120407	2" ALTIYOLLU VANA KAPAK CONTASI (07444)	32,61 ✓
7	4404120105	1 1/2" - 2" ALTIYOLLU VANA YAYI VE CONTASI (00599 – 07444)	22,67 ✓
8	4404120406	2" ALTIYOLLU VANA DAĞITICISI (YENİ)	75,86 ✓
9	4404121107	ASTRAL ALTIYOLLU VANA VE POMPA KÖRTAPASI (1/4")	7,37 ✓
10	4404120108	1 1/2-2" ALTIYOLLU VANA GÖZETLEME CAMI VE CONTASI	8,77 ✓
11	4404120410	2" ALTIYOLLU VANA ÜST GÖVDE SETİ	131,88 ✓
12	07444R0101	SİYAH ALTIYOLLU VANA GÖVDESİ FİTİNGS İLE BERABER	106,35 ✓

ÇOK YOLLU VANA 2’’
Model 28512

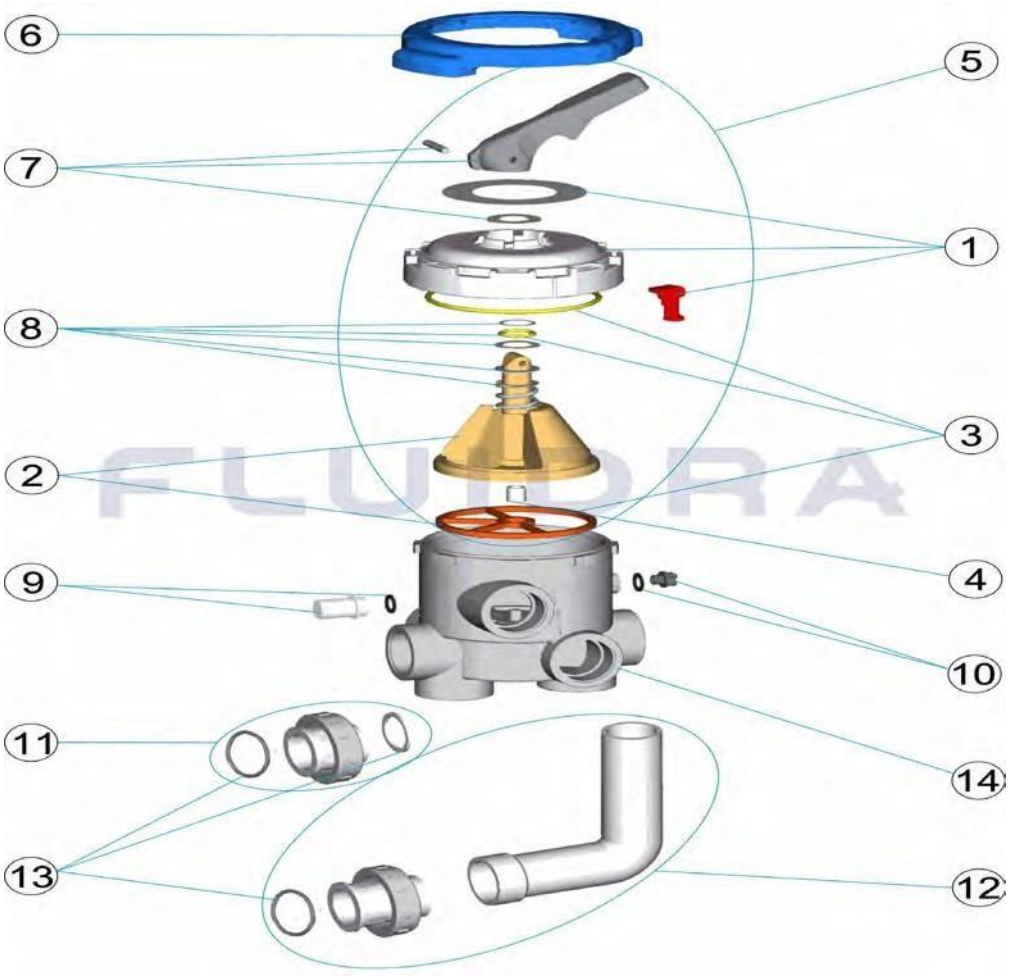

POZ	KOD	AÇIKLAMA	BİRİM FİYAT (€)
1	4404121801	2" ALTI YOLLU VANA KAPAK SETİ	63,09 ✓
2	4404121802	2" ALTIYOLLU VANA DAĞITICI VE CONTASI (28512)	65,92 ✓
3	4404121803	2" ALTI YOLLU VANA CONTASI	28,52 ✓
4	4404121804	2” ALTIYOLLU VANA KAPAK SOKETİ	4,21 ✓
5	4404121805	2” ALTIYOLLU VANA ÜST GÖVDE SET	98,55 ✓
6	4404121806	2” ALTIYOLLU VANA AÇMA ANAHTARI	9,81 ✓
7	4404120402	2" ALTIYOLLU VANA KOLU VE PİMİ	27,00 ✓
8	4404121103	1 1/2" – 2” ALTIYOLLU VANA YAY SETİ (20569 - 28512)	22,67 ✓
9	4404120108	1 1/2-2" ALTIYOLLU VANA GÖZETLEME CAMI VE CONTASI	8,77 ✓
10	4404121107	ASTRAL ALTIYOLLU VANA VE POMPA KÖRTAPASI (1/4")	7,37 ✓
11	4404120502	2"ALTIYOLLU VANA ÜST REKORU (SİYAH)	59,78 ✓
12	4404120504	2"ALTIYOLLU VANA ALT BAĞLANTI SETİ (SİYAH)	53,88 ✓
13	4404120505	2"ALTIYOLLU VANA BAĞLANTI CONTALARI	8,77 ✓
14	28512R0101	2” ALTIYOLLU VANA GÖVDESİ	100,88 ✓

ÇOK YOLLU VANA 2 1/2”
Model 24837, 24838

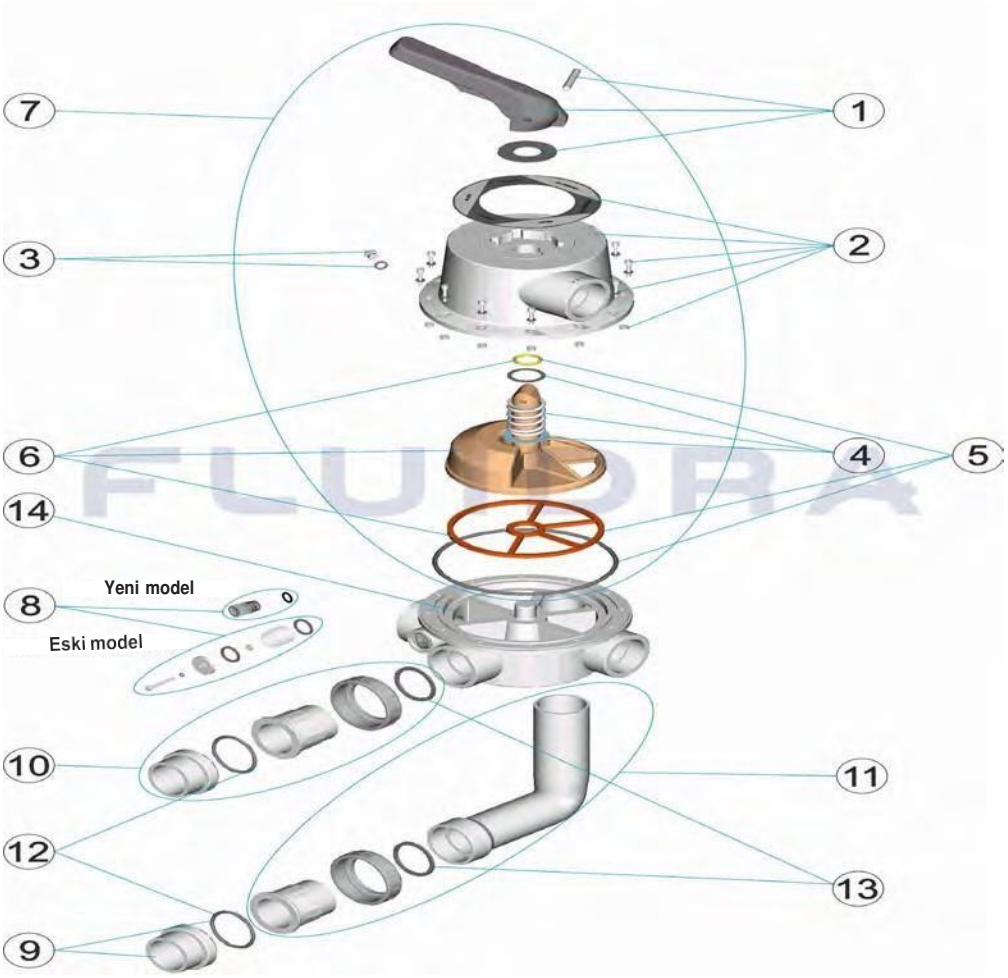

POZ	KOD	AÇIKLAMA	BİRİM FİYAT (€)	
1	4404120701	2 1/2" ALTIYOLLU VANA KOLU	67,36	✓
2	4404121302	2 1/2" ALTIYOLLU VANA GÖVDE SETİ	194,29	✓
3	4404120109	ALTIYOLLU VANA VE POMPA KÖRTAPASI (1/4")	5,80	✓
4	4404120703	2 1/2" ALTIYOLLU VANA YAY VE RONDELASI	31,17	✓
5	4404120705	2 1/2" ALTIYOLLU VANA DAĞITICI CONTA SETİ	63,09	✓
6	4404120704	2 1/2" ALTIYOLLU VANA DAĞITICISI VE CONTASI	104,92	✓
7	4404121310	2 1/2" ALTIYOLLU VANA ÜST GÖVDE SETİ	297,81	✓
8	4404120706	2 1/2" ALTIYOLLU VANA GÖZETLEME CAMI (ESKİ MODEL)	17,71	✓
8	4404120014	2 1/2" ALTIYOLLU VANA GÖZETLEME CAMI (YENİ MODEL)		
9	4404121002	2 1/2” ALTIYOLLU VANA HARİCİ CONTALI RAKOR	8,43	✓
10	4404121308	2 1/2" ALTIYOLLU VANA ALT BAĞLANTI REKORU	80,82	✓
11	4404121309	2 1/2" ALTIYOLLU VANA ALT BAĞLANTI SETİ	74,45	✓
12	4404121301	2 1/2” ALTI YOLLU VANA BAĞLANTI CONTA	5,58	✓
13	4404121303	2 1/2” ALTIYOLLU VANA GİRİŞ CONTASI	5,58	✓
14	24837R0101	2 1/2” ALTIYOLLU VANA GÖVDESİ	189,54	✓
14	24838R0101	2 1/2” ALTIYOLLU VANA GÖVDESİ	185,44	✓

ÇOK YOLLU VANA (MAGNUM) 3’’
Model 28515

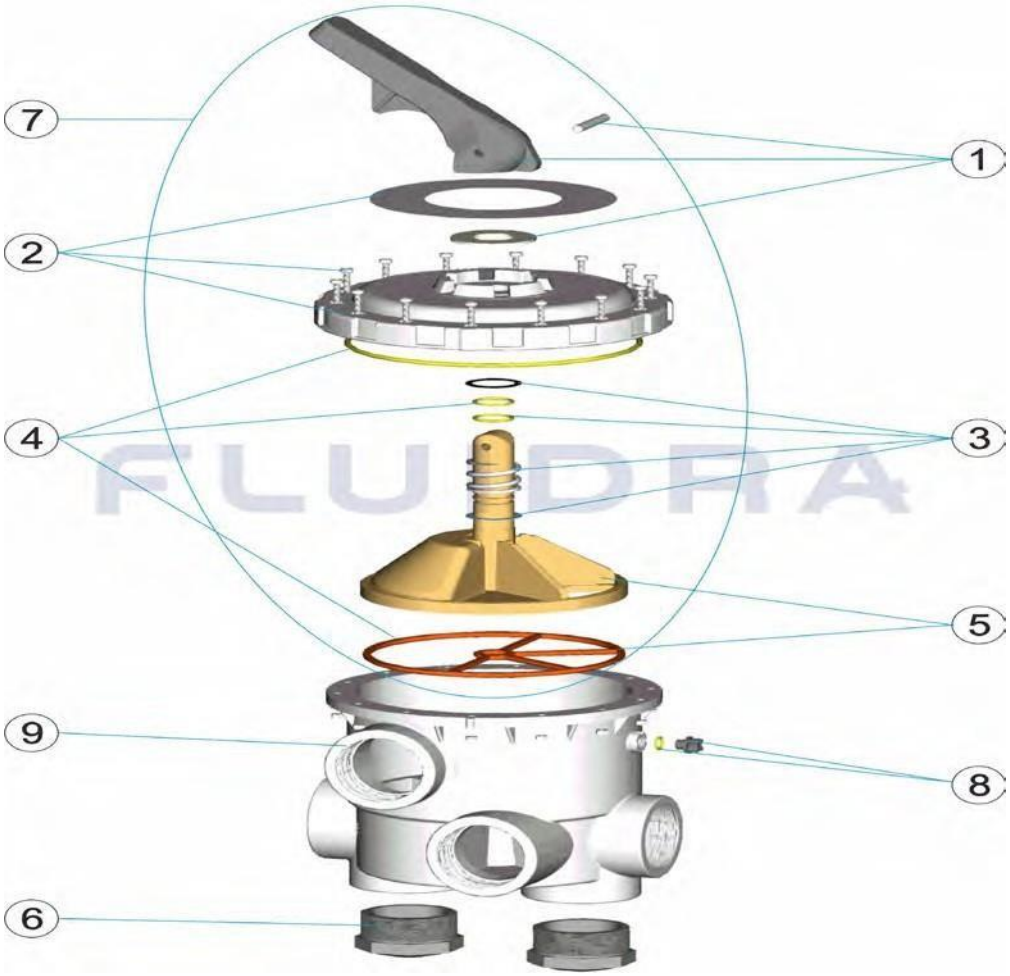

POZ	KOD	AÇIKLAMA	BİRİM FİYAT (€)
1	4404122001	3" ALTIYOLLU VANA KOLU VE PİMİ	78,00 ✓
2	4404122002	3" ALTIYOLLU VANA KAPAK SETİ	224,06 ✓
3	4404122003	3" ALTIYOLLU VANA YAY SETİ	63,09 ✓
4	4404122004	3" ALTIYOLLU VANA CONTA SETİ	117,00 ✓
5	4404122005	3" ALTIYOLLU VANA DAĞITICI VE CONTASI	146,11 ✓
6	4404122006	3” ALTIYOLLU VANA KÖRTAPASI	82,26 ✓
7	4404122007	3" ALTIYOLLU VANA ÜST GÖVDE SETİ (SİYAH)	461,69 ✓
8	4404121107	ASTRAL ALTIYOLLU VANA VE POMPA KÖRTAPASI (1/4")	7,37 ✓
9	28515R0101	3” ALTIYOLLU VANA GÖVDESİ	859,77 ✓

POMPALAR

ASTRAL VICTORIA PLUS SILENT POMPA

Model 65562, 65563, 65564, 65565, 65566, 65567, 65569, 65570

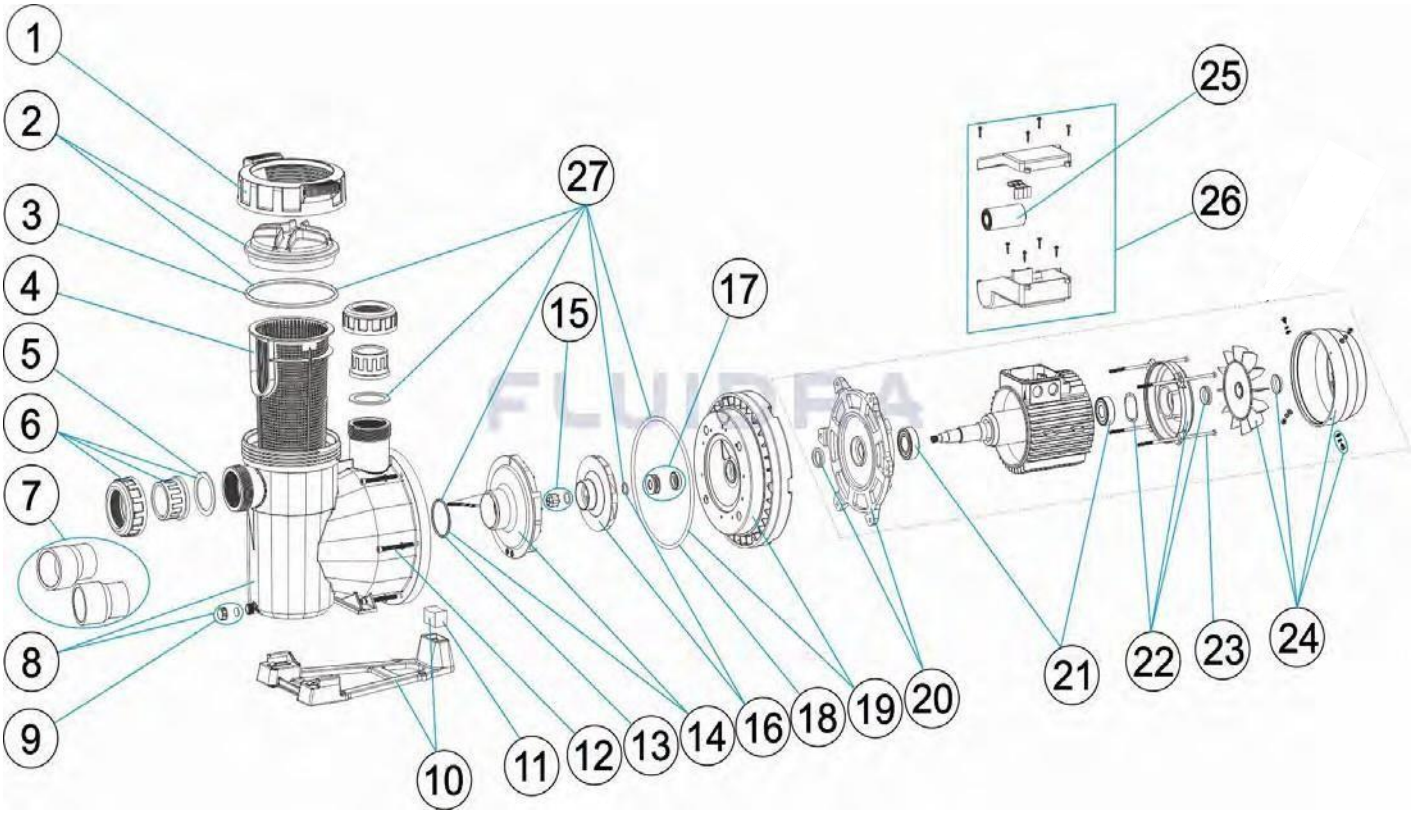

POZ	KOD	AÇIKLAMA	BİRİM FİYAT (€)	
1	4405010585	VICTORIA PLUS SILENT ÖN FİLTRE RAKORU	44,66	✓
2	4405010702	ASTRAL POMPA ÖN FİLİTRE KAPAK VE CONTASI	74,45	✓
3	4405010178	ASTRAL POMPA ÖN FİLTRE KAPAK CONTASI	34,02	✓
4	4405010105	ASTRAL POMPA ÖN FİLTRE SEPETİ	53,88	✓
5	4405010179	ASTRAL POMPA GİRİŞ RAKOR CONTASI	11,61	✓
6	4405010106	ASTRAL <=1 HP POMPA RAKOR SETİ	71,61	✓
6	4405010107	ASTRAL 1,5 - 2 HP POMPA RAKOR SETİ	59,55	✓
7	4405010108	ASTRAL 3 HP POMPA RAKOR SETİ	71,61	✓
8	4405010586	VICTORIA PLUS SILENT POMPA GÖVDESİ	268,74	✓
9	4405010587	VICTORIA PLUS SILENT DRENAJ TAPASI	14,89	✓
10	4405010588	VICTORIA PLUS SILENT 1 HP POMPA KAİDESİ	68,86	✓
10	4405010492	VICTORIA PLUS SILENT 1,5 - 3 HP POMPA KAİDESİ	-	
10	4405010589	VICTORIA PLUS SILENT 3 HP MONO POMPA KAİDESİ	-	
11	4405010112	ASTRAL 0,75 - 1,5 HP POMPA KAİDE FİTTİNGSLERİ	20,45	✓
11	4405010113	ASTRAL 1,5 - 3 HP POMPA KAİDE FİTTİNGSLERİ	34,02	✓
11	4405010180	ASTRAL 3 HP MONO POMPA KAİDE FİTTİNGSLERİ	53,88	✓
12	4405010590	VICTORIA PLUS SILENT GÖVDE BAĞLANTI VİDALARI	85,91	✓
13	4405010161	ASTRAL POMPA DİFÜZÖR O' RING	13,44	✓
14	4405010116	VICTORIA 1-2 HP POMPA DİFÜZÖRÜ	55,30	✓
14	4405010117	VICTORIA 3 HP POMPA DİFÜZÖRÜ	56,72	✓
15	4405010134	ASTRAL POMPA FANI SOMUN CONTASI	41,13	✓

ASTRAL VICTORIA PLUS SILENT POMPA

Model 65562, 65563, 65564, 65565, 65566, 65567, 65569, 65570

POZ	KOD	AÇIKLAMA	BİRİM FİYAT (€)	
16	4405010595	VICTORIA 1 HP MONO POMPA FANI	89,34	✓
16	4405010596	VICTORIA 1 HP TRİ POMPA FANI	89,34	✓
16	4405010597	VICTORIA 1,5 HP MONO POMPA FANI	89,34	✓
16	4405010598	VICTORIA 1,5 HP TRİ POMPA FANI	89,34	✓
16	4405010599	VICTORIA 2 HP MONO POMPA FANI	89,34	✓
16	4405010600	VICTORIA 2 HP TRİ POMPA FANI	89,34	✓
16	4405010601	VICTORIA 3 HP MONO POMPA FANI	89,34	✓
16	4405010602	VICTORIA 3 HP TRİ POMPA FANI	89,34	✓
17	4405010118	ASTRAL POMPA MEKANİK SALMASTRA TAKIMI	104,92	✓
18	4405010487	VICTORIA PLUS SILENT MEKANİK SALMASTRA GÖVDE O' RING	53,88	✓
19	4405010603	VICTORIA PLUS SILENT MEKANİK SALMASTRA GÖVDESİ	86,50	✓
20	4405010604	VICTORIA PLUS SILENT 1 HP ÖN MOTOR FLANŞI	132,28	✓
20	4405010607	VICTORIA PLUS SILENT 1,5 - 3 HP ÖN MOTOR FLANŞI	-	
20	4405010608	VICTORIA PLUS SILENT 3 HP MONO POMPA ÖN MOTOR FLANŞI	-	
21	4405010609	VICTORIA PLUS SILENT < 1 HP POMPA RULMANLARI	66,94	✓
21	4405010610	VICTORIA PLUS SILENT 1,5 - 3 HP POMPA RULMANLARI	-	
21	4405012039	VICTORIA PLUS SILENT 3 HP MONO POMPA RULMANLARI	-	
22	4405010612	VICTORIA PLUS SILENT 1 HP MOTOR KAPAĞI	74,13	✓
22	4405010614	VICTORIA PLUS SILENT 1,5 - 3 HP MOTOR KAPAĞI	-	
22	4405010615	VICTORIA PLUS SILENT 3 HP MONO POMPA MOTOR KAPAĞI	-	
23	4405010144	VICTORIA 1 HP POMPA MOTOR SAPLAMASI	20,45	✓
23	4405010145	VICTORIA 1,5 - 3 HP POMPA MOTOR SAPLAMASI	24,54	✓
23	4405010169	VICTORIA 3 HP MONO POMPA MOTOR SAPLAMASI	9,81	✓
24	4405010635	VICTORIA PLUS SILENT 1 HP POMPA PERVANE VE KAPAK SETİ	75,86	✓
24	4405010636	VICTORIA PLUS SILENT 1,5 - 3 HP PERVANE VE KAPAK SETİ	-	
24	4405010637	VICTORIA PLUS SILENT 3 HP MONO PERVANE VE KAPAK 62,62	-	
25	4405020122	ASTRAL POMPA 16 uf KONDANSATÖR (65562)	43,95	✓
25	4405010150	ASTRAL POMPA 18 uf KONDANSATÖR (65564)	71,61	✓
25	4405010174	ASTRAL POMPA 32 uf KONDANSATÖR (65566)	83,17	✓
25	4405010175	ASTRAL POMPA 40 uf KONDANSATÖR (65569)	92,18	✓
26	4405010154	ASTRAL 1 HP MONO POMPA ELEKTRİK KUTUSU	74,45	✓
26	4405012048	ASTRAL 1,5 - 3 HP MONO POMPA ELEKTRİK KUTUSU	-	
26	4405010156	ASTRAL 3 HP MONO POMPA ELEKTRİK KUTUSU	15,67	✓
26	4405012051	ASTRAL 1,5 - 3 HP TRİ POMPA ELEKTRİK KUTUSU	-	
26	4405012050	ASTRAL 1 HP TRİ POMPA ELEKTRİK KUTUSU	-	
27	4405010860	VICTORIA PLUS SILENT POMPA CONTA SETİ	-	

ASTRAL VICTORIA PLUS POMPA

Model 38773, 38774, 38775, 38776, 38777, 38778, 38779, 38780

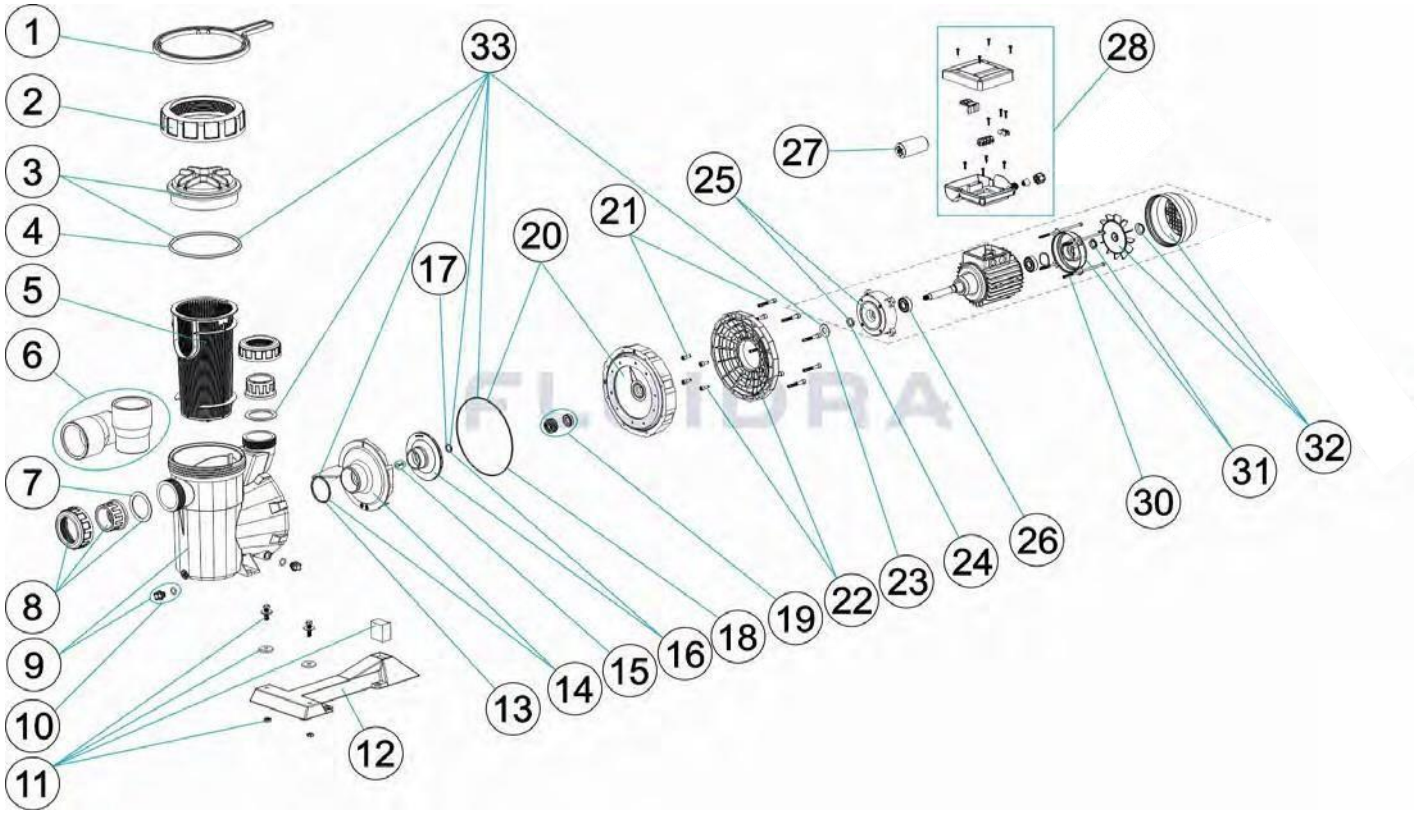

POZ	KOD	AÇIKLAMA	BİRİM FİYAT (€)	
1	4404130103	ASTRAL POMPA KAPAK ANAHTARI	43,95	✓
2	4404130101	ASTRAL POMPA KAPAK ÇERÇEVESİ	43,95	✓
3	4405010702	ASTRAL POMPA ÖN FİLİTRE KAPAK VE CONTASI	74,45	✓
4	4405010178	ASTRAL POMPA ÖN FİLTRE KAPAK CONTASI	34,02	✓
5	4405010105	ASTRAL POMPA ÖN FİLTRE SEPETİ	53,88	✓
6	4405010717	ASTRAL POMPA RAKOR BAĞLANTISI	68,86	✓
7	4405010179	ASTRAL POMPA GİRİŞ RAKOR CONTASI	11,61	✓
8	4405010106	ASTRAL 1 HP POMPA RAKOR SETİ	71,61	✓
8	4405010107	ASTRAL 1,5 - 2 HP POMPA RAKOR SETİ	59,55	✓
9	4405010109	VICTORIA PLUS POMPA GÖVDESİ	268,74	✓
10	4405010110	ASTRAL POMPA BOŞALTMA SOMUNU	8,94	✓
11	4405010113	ASTRAL 1,5-3 HP POMPA KAİDE FİTTİNGSLERİ	34,02	✓
11	4405010206	VICTORIA POMPA SOMUN CİVATA SETİ	71,58	✓
11	4405010180	VICTORIA 3 HP MONO POMPA SOMUN CİVATA SETİ	53,88	✓
12	4405010207	VICTORIA PLUS POMPA KAİDESİ	45,36	✓
12	4405010114	VICTORIA PLUS 1,5-3 HP POMPA KAİDESİ	67,36	✓
13	4405010161	ASTRAL POMPA DİFÜZÖR O' RING	13,44	✓
14	4405010116	VICTORIA 1-2 HP POMPA DİFÜZÖRÜ	55,30	✓
14	4405010117	VICTORIA 3 HP POMPA DİFÜZÖRÜ	56,72	✓
15	4405010134	ASTRAL POMPA FANI SOMUN CONTASI	41,13	✓

ASTRAL VICTORIA PLUS POMPA
Model 38773, 38774, 38775, 38776, 38777, 38778, 38779, 38780

POZ	KOD	AÇIKLAMA	BİRİM FİYAT (€)	
16	4405010595	VICTORIA 1 HP MONO POMPA FANI	89,34	✓
16	4405010596	VICTORIA 1 HP TRİ POMPA FANI	89,34	✓
16	4405010597	VICTORIA 1,5 HP MONO POMPA FANI	89,34	✓
16	4405010598	VICTORIA 1,5 HP TRİ POMPA FANI	89,34	✓
16	4405010599	VICTORIA 2 HP MONO POMPA FANI	89,34	✓
16	4405010600	VICTORIA 2 HP TRİ POMPA FANI	89,34	✓
16	4405010601	VICTORIA 3 HP MONO POMPA FANI	89,34	✓
16	4405010602	VICTORIA 3 HP TRİ POMPA FANI	89,34	✓
17	4405010162	ASTRAL POMPA DEKLEKTÖR PULU(1/2-3/4-1-1,5-2 HP)	5,80	✓
18	4405010160	ASTRAL POMPA MOTOR KLEMP CONTASI	14,58	✓
19	4405010118	ASTRAL POMPA MEKANİK SALMASTRA TAKIMI	104,92	✓
20	4405010132	VICTORIA POMPA SALMASTRA GÖVDESİ	82,26	✓
21	4405010133	VICTORIA POMPA SALMASTRA GÖVDESİ CİVATA SETİ	17,71	✓
22	4405010130	VICTORIA 0,5-1 HP POMPA ELEKTRİK MOTOR GÖVDESİ	59,55	✓
22	4405010131	VICTORIA 1,5-3 HP POMPA ELEKTRİK MOTOR GÖVDESİ	59,55	✓
23	4405010163	ASTRAL 0,5-1 HP POMPA MOTOR RONDELASI	5,58	✓
23	4405010164	ASTRAL 1,5-3 HP POMPA MOTOR RONDELASI	7,09	✓
24	4405010158	ASTRAL 0,5-1 HP POMPA MOTOR ÖN CONTASI	13,17	✓
24	4405010159	ASTRAL 1,5-3 HP POMPA MOTOR ÖN CONTASI	11,61	✓
24	4405010176	ASTRAL 3 HP POMPA V RİNGİ	65,92	✓
25	4405010138	VICTORIA 0,75-1,5 HP POMPA ÖN MOTOR KAPAĞI	86,50	✓
25	4405010139	VICTORIA 2-3 HP POMPA ÖN MOTOR KAPAĞI	66,64	✓
25	4405010167	VICTORIA 2-3 HP POMPA ÖN MOTOR KAPAĞI BİLYALI	68,86	✓
26	4405010136	ASTRAL 1,5-3 HP POMPA MOTOR RULMANI	71,61	✓
26	4405010171	ASTRAL 3-3,5 HP POMPA MOTOR RULMANLARI	146,11	✓
27	4405020122	ASTRAL POMPA 16 uf KONDANSATÖR (38773)	43,95	✓
27	4405010150	ASTRAL POMPA 18 uf KONDANSATÖR (38775)	71,61	✓
27	4405010175	ASTRAL POMPA 40 uf KONDANSATÖR (38775, 38779)	92,18	✓
27	4405010174	ASTRAL POMPA 32 uf KONDANSATÖR (38777)	83,17	✓
28	4405010154	ASTRAL 0,5-1 HP POMPA ELEKTRİK KUTUSU C. 63-71 II	74,45	✓
28	4405010155	ASTRAL 1,5-2 HP POMPA ELEKTRİK KUTUSU C.80-90 II	74,45	✓
28	4405010156	ASTRAL 0,5 - 1 HP POMPA ELEKTRİK KUTU KAPAĞI	16,30	✓
28	4405010157	ASTRAL 1,5-3 HP POMPA MOTOR KAPAK SETİ	19,83	✓
30	4405010144	VICTORIA 0,75-1,5 HP POMPA MOTOR SAPLAMASI	21,27	✓
30	4405010145	ASTRAL 2-3 HP POMPA MOTOR SAPLAMASI	25,52	✓
30	4405010169	VICTORIA 3 HP POMPA MOTOR SAPLAMASI	10,20	✓
31	4405010141	ASTRAL 0,75-1 HP POMPA MOTORU KULAKLI ARKA KAPAĞI	56,72	✓
31	4405010142	ASTRAL 1,5-3 HP POMPA MOTORU KULAKLI ARKA KAPAĞI	56,72	✓
32	4405010147	ASTRAL 1 HP POMPA MOTOR SOĞUTMA PERV. VE KAPAĞI	59,90	✓
32	4405010148	ASTRAL 1,5-3 HP POMPA MOTOR SOĞUTMA PERV. VE KAPAĞI	63,39	✓
33	4405010103	CONTALAR 1 - 2 HP	-	
33	4405010104	CONTALAR 3 HP	-	

ASTRAL GLASS PLUS POMPA

Model 15242, 15243, 15244, 15245, 15246, 15247, 15248

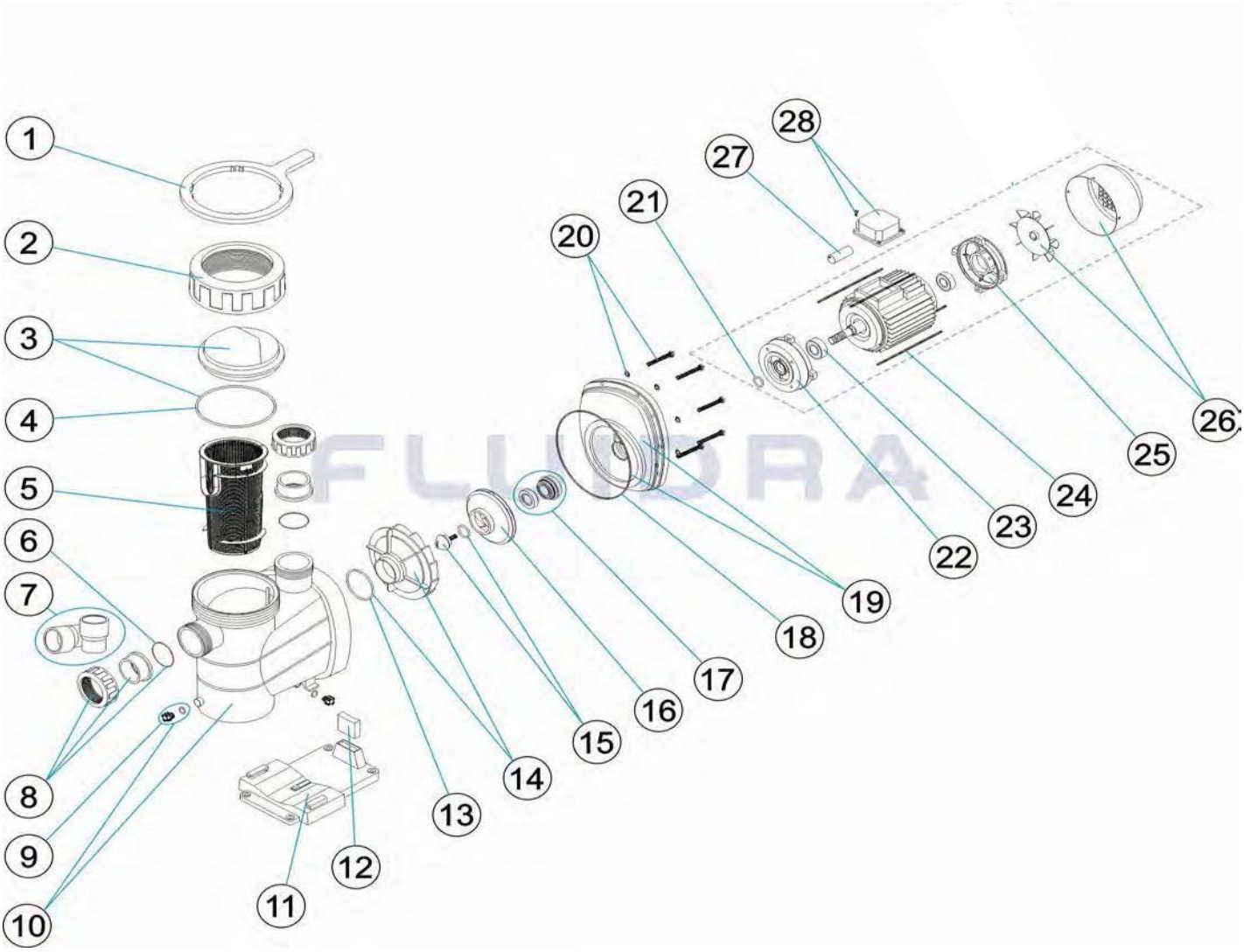

POZ	KOD	AÇIKLAMA	BİRİM FİYAT (€)	
1	4404130103	ASTRAL POMPA KAPAK ANAHTARI	43,95	✓
2	4404130101	ASTRAL POMPA KAPAK ÇERÇEVESİ	43,95	✓
3	4405010702	GLASS PLUS POMPA ÖN FİLTRE KAPAK VE CONTASI	74,45	✓
4	4405010178	ASTRAL POMPA ÖN FİLTRE KAPAK CONTASI D.151,7*6,99	34,02	✓
5	4405010105	ASTRAL POMPA ÖN FİLTRE SEPETİ	53,88	✓
6	4405010179	ASTRAL POMPA GİRİŞ RAKOR CONTASI D.72*55*2,5	11,61	✓
7	4405010717	ASTRAL POMPA RAKOR BAĞLANTISI	68,86	✓
8	4405010106	ASTRAL <=1 HP POMPA RAKOR SETİ	71,61	✓
8	4405010107	ASTRAL 1,5-2 HP POMPA RAKOR SETİ	59,55	✓
9	4405010110	ASTRAL POMPA BOŞALTMA SOMUNU	8,94	✓
10	4405010611	GLASS PLUS POMPA ÖN FİLTRE GÖVDESİ	268,74	✓
11	4405010613	GLASS PLUS POMPA KAİDESİ	43,96	✓
12	4405010409	ASTRAL 1 HP POMPA LASTİK TAKOZ	7,36	✓
12	4405010410	ASTRAL 1,5-3 HP POMPA LASTİK TAKOZ	13,17	✓

FLUIDRA

ASTRAL GLASS PLUS POMPA

Model 15242, 15243, 15244, 15245, 15246, 15247, 15248

POZ	KOD	AÇIKLAMA	BİRİM FİYAT (€)	
13	4405010605	GLASS PLUS POMPA DİFÜZÖR CONTASI	8,77	✓
14	4405010617	GLASS PLUS 1-1.5 HP POMPA DİFÜZÖRÜ	51,04	✓
14	4405010618	GLASS PLUS 2-3 HP POMPA DİFÜZÖRÜ	51,04	✓
15	4405010633	GLASS PLUS 2 HP POMPA FAN KONTRASI	19,83	✓
16	4405010624	GLASS PLUS 1 HP MONO POMPA FANI	119,84	✓
16	4405010625	GLASS PLUS 1 HP TRİ POMPA FANI	86,50	✓
16	4405010626	GLASS PLUS 1,5 HP MONO POMPA FANI	83,65	✓
16	4405010627	GLASS PLUS 1,5 HP TRİ POMPA FANI	83,65	✓
16	4405010628	GLASS PLUS 2 HP MONO POMPA FANI	83,65	✓
16	4405010629	GLASS PLUS 2 HP TRİ POMPA FANI	83,65	✓
16	4405010630	GLASS PLUS 3 HP TRİ POMPA FANI	83,65	✓
17	4405010619	GLASS PLUS POMPA MEKANİK SALMASTRASI	127,69	✓
18	4405010606	GLASS PLUS POMPA GÖVDE CONTASI	29,78	✓
19	4405010631	GLASS PLUS 1-1.5 HP POMPA SALMASTRA GÖVDESİ	112,44	✓
19	4405010632	GLASS PLUS 2-3 HP POMPA SALMASTRA GÖVDESİ	121,24	✓
20	4405010634	GLASS PLUS POMPA M6X30 CİVATA SETİ	31,17	✓
21	4405010158	ASTRAL 1 HP POMPA MOTOR ÖN CONTASI	13,17	✓
21	4405010159	ASTRAL 1,5-3 HP POMPA MOTOR ÖN CONTASI	11,61	✓
22	4405010424	ASTRAL POMPA 1 HP MOTOR ÖN KAPAĞI	80,82	✓
22	4405010638	GLASS PLUS POMPA 1,5 - 3 HP MOTOR ÖN BAĞLANTISI	82,26	✓
23	4405010135	ASTRAL 1 HP POMPA MOTOR RULMANI	68,86	✓
23	4405010136	ASTRAL 1,5 - 3 HP POMPA MOTOR RULMANI	68,86	✓
24	4405010640	GLASS PLUS POMPA MOTOR SAPLAMALARI (71)	19,07	✓
24	4405010641	GLASS PLUS POMPA MOTOR SAPLAMALARI (80)	20,45	✓
25	4405010141	ASTRAL 0,75-1 HP POMPA MOTORU KULAKLI ARKA KAPAĞI	56,72	✓
25	4405010142	ASTRAL 1,5-3 HP POMPA MOTORU KULAKLI ARKA KAPAĞI	56,72	✓
26	4405010147	ASTRAL 1 HP POMPA MOTOR SOĞUTMA PERV. VE KAPAĞI	59,90	✓
26	4405010148	ASTRAL 1,5-3 HP POMPA MOTOR SOĞUTMA PERV. VE KAPAĞI	65,92	✓
27	4405010150	ASTRAL POMPA 18 uf KONDANSATÖR (15242)	71,61	✓
27	4405010174	ASTRAL POMPA 32 uf KONDANSATÖR (15244, 15246)	83,17	✓
28	4405010154	ASTRAL 0,5-1 HP POMPA ELEKTRİK KUTUSU C. 63-71 II	74,45	✓
28	4405010155	ASTRAL 1,5-2 HP POMPA ELEKTRİK KUTUSU C.80-90 II	74,45	✓
28	4405010156	ASTRAL 0,5 - 1 HP POMPA ELEKTRİK KUTU KAPAĞI	16,30	✓
28	4405010157	ASTRAL 1,5-3 HP POMPA MOTOR KAPAK SETİ	19,83	✓

ASTRAL SENA POMPA

Model 25461, 25462, 25463, 25465, 25467

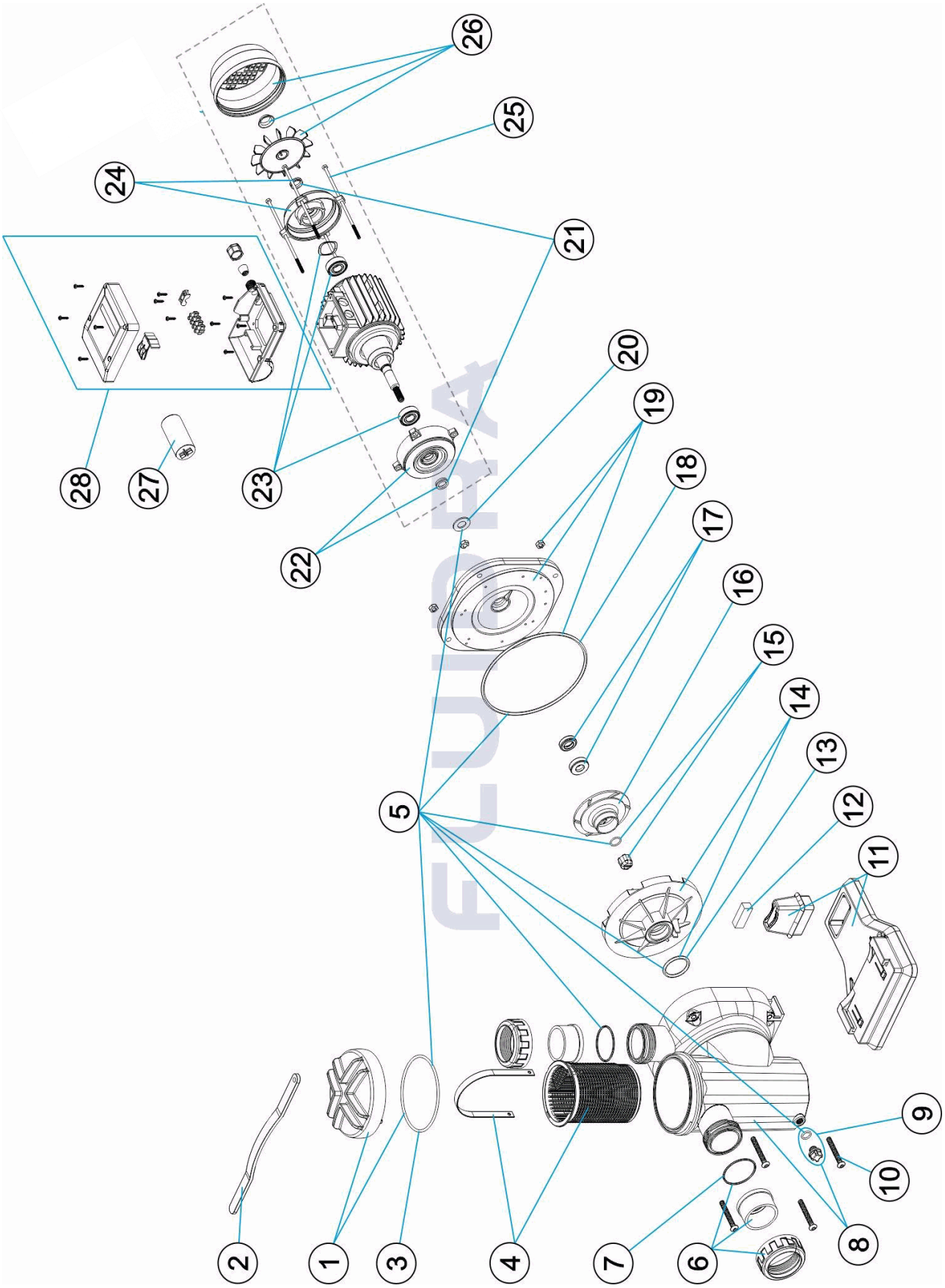

ASTRAL SENA POMPA
Model 25461, 25462, 25463, 25465, 25467

POZ	KOD	AÇIKLAMA	BİRİM FİYAT (€)	
1	4405010401	SENA POMPA ÖN FİLTRE KAPAK SETİ	59,90	✓
2	4405010436	SENA POMPA ÖN FİLTRE KAPAK AÇMA ANAHTARI	45,41	✓
3	4405010437	SENA - ALASKA MINI POMPA ÖN FİLTRE KAPAK CONTASI	31,17	✓
4	4405010402	SENA POMPA ÖN FİLTRE SEPETİ	45,41	✓
5	4405010403	SENA POMPA CONTA SETİ	43,95	✓
6	4405010404	SENA - ALASKA MINI POMPA GİRİŞ–ÇIKIŞ REKOR SETİ	35,45	✓
7	4405010438	SENA - ALASKA MINI POMPA GİRİŞ O' RING D 54x2,5	10,20	✓
8	4405010405	SENA POMPA ÖN FİLTRE GÖVDESİ	97,14	✓
9	4404121107	ASTRAL ALTIYOLLU VANA VE POMPA KÖRTAPASI (1/4")	7,37	✓
10	4405010406	SENA - ALASKA MINI POMPA GÖVDE VİDA SETİ	17,71	✓
11	4405010408	SENA POMPA KAİDESİ	28,36	✓
12	4405010409	ASTRAL 1/3 - 1/2 HP POMPA LASTİK TAKOZ	7,36	✓
12	4405010442	ASTRAL 3/4 - 1 - 1,25 HP POMPA LASTİK TAKOZ	6,39	✓
13	4405010439	SENA - ALASKA MINI POMPA DİFÜZÖR O' RING	7,09	✓
14	4405010411	SENA - ALASKA MINI POMPA DİFÜZÖRÜ	25,52	✓
15	4405010209	SENA - ALASKA MINI POMPA FAN SOMUNU VE CONTASI	53,88	✓
15	4405010134	ASTRAL POMPA FANI SOMUN CONTASI	41,13	✓
16	4405010413	SENA - ALASKA MINI 1/3 HP POMPA FANI	89,34	✓
16	4405010414	SENA - ALASKA MINI 1/2 HP POMPA FANI	89,34	✓
16	4405010415	SENA - ALASKA MINI 3/4 HP POMPA FANI	92,18	✓
16	4405010416	SENA - ALASKA MINI 1 HP POMPA FANI	92,18	✓
16	4405010417	SENA - ALASKA MINI 1,25 HP POMPA FANI	97,14	✓
17	4405010118	ASTRAL POMPA MEKANİK SALMASTRA TAKIMI	104,92	✓
18	4405010440	SENA - ALASKA MINI POMPA SALMASTRA GÖVDE CONTASI	24,09	✓
19	4405010418	SENA POMPA 1/3 - 1/2 HP SALMASTRA GÖVDE SETİ	89,34	✓
19	4405010419	SENA POMPA 3/4 - 1 - 1,25 HP SALMASTRA GÖVDE SETİ	92,18	✓
20	4405010163	ASTRAL 0,5-1 HP POMPA MOTOR RONDELASI	5,80	✓
21	4405010158	ASTRAL 0,5-1 HP POMPA MOTOR ÖN CONTASI	13,17	✓
22	4405010423	SENA POMPA 1/3 - 1/2 HP MOTOR ÖN KAPAĞI	67,36	✓
22	4405010424	SENA POMPA 3/4 - 1 - 1,25 HP MOTOR ÖN KAPAĞI	80,82	✓
23	4405010135	ASTRAL < 1 HP POMPA MOTOR RULMANI	68,86	✓
24	4405010140	ASTRAL 1/3 - 1/2 HP POMPA MOTOR KULAKLI ARKA KAPAĞI	45,41	✓
24	4405010141	ASTRAL 0,75-1 HP POMPA MOTOR KULAKLI ARKA KAPAĞI	56,72	✓
25	4405010427	SENA 1/2 HP POMPA MOTOR SAPLAMASI	8,77	✓
25	4405010428	SENA 3/4 - 1,25 HP POMPA MOTOR SAPLAMASI	10,20	✓
26	4405010146	ASTRAL 0,5 HP POMPA MOTOR SOĞUTMA PERV.VE KAPAĞI	52,45	✓
26	4405010147	ASTRAL 0,75 - 1 HP POMPA MOTOR SOĞUTMA PERV.VE KAPAĞI	59,90	✓
27	4405010149	ASTRAL 1/2 HP POMPA 12 uF KONDANSATÖR	45,41	✓
27	4405020121	ASTRAL 3/4 HP POMPA 14 uF KONDANSATÖR	28,36	✓
27	4405020122	ASTRAL 1 HP POMPA 16 uF KONDANSATÖR	43,95	✓
28	4405010154	ASTRAL 0,5-1 HP POMPA ELEKTRİK KUTUSU C. 63-71 II	74,45	✓

BERING POMPA

Model 48382 (1/4 HP), 48383 (1/3 HP)

POZ	KOD	AÇIKLAMA	BİRİM FİYAT (€)
1	48382R0001	BERING POMPA ÖN FİLTRE RAKORU	43,95 ✓
2	48382R0002	BERING POMPA ŞEFFAF ÖN FİLTRE KAPAĞI	31,17 ✓
3	48382R0003	BERING POMPA ÖN FİLTRE CONTASI	25,52 ✓
4	48382R0004	BERING POMPA ÖN FİLTRE SEPETİ	43,95 ✓
5	48382R0005	BERING POMPA POMPA GÖVDESİ	59,03 ✓
6	48382R0006	BERING POMPA EMİŞ O-RING	11,69 ✓
7	48382R0007	BERING POMPA BAĞLANTI RAKORU	26,93 ✓
8	48382R0008	BERING POMPA DRENAJ TAPASI	7,37 ✓
9	48382R0009	BERING POMPA DRENAJ CONTASI	4,38 ✓
10	48382R0010	BERING POMPA DİFÜZÖR O-RING	4,21 ✓
11	48382R0011	BERING POMPA DİFÜZÖRÜ	13,17 ✓
12	48382R0012	BERING POMPA DİFÜZÖR CONTASI	5,80 ✓
13	48382R0013	BERING 1/4 HP POMPA FANI	92,03 ✓
13	48383R0013	BERING 1/3 HP POMPA FANI	95,36 ✓
14	48382R0014	BERING POMPA MEKANİK SALMASTRA	51,04 ✓
15	48382R0015	BERING POMPA SALMASTRA GÖVDESİ	71,58 ✓
16	48382R0016	BERING POMPA SALMASTRA CONTASI	4,21 ✓
17	48382R0018	BERING POMPA PERVANE CONTASI	4,38 ✓
18	48382R0019	BERING POMPA MOTOR PERVANESİ	14,89 ✓
19	48382R0020	BERING POMPA MOTOR ARKA KAPAĞI	34,02 ✓

BERING POMPA

Model 48384 (1/2 HP), 48385 (3/4 HP), 48387 (1 HP)

POZ	KOD	AÇIKLAMA	BİRİM FİYAT (€)	
1	48384R0001	BERING POMPA ÖN FİLTRE RAKORU	43,95	✓
2	48384R0002	BERING POMPA ŞEFFAF ÖN FİLTRE KAPAČI	31,17	✓
3	48384R0003	BERING POMPA ÖN FİLTRE CONTASI	25,52	✓
4	48384R0004	BERING POMPA ÖN FİLTRE SEPETİ	43,95	✓
5	48384R0005	BERING POMPA POMPA GÖVDESİ	97,14	✓
6	48384R0006	BERING POMPA EMİŞ O-RING	4,38	✓
7	48384R0007	BERING POMPA RAKOR BAĞLANTI RAKORU	13,17	✓
8	48384R0008	BERING POMPA RAKOR CONTASI	4,38	✓
9	48384R0009	BERING POMPA RAKORU	9,81	✓
10	48384R0010	BERING POMPA RAKOR SOMUNU	5,80	✓
11	48384R0011	BERING POMPA DRENAJ TAPASI	7,37	✓
12	48384R0012	BERING POMPA DRENAJ CONTASI	4,38	✓
13	48384R0013	BERING POMPA DİFÜZÖR O-RING	7,09	✓
14	48384R0014	BERING POMPA DİFÜZÖRÜ	24,09	✓
15	48384R0015	BERING POMPA DİFÜZÖR CONTASI	5,80	✓
16	48384R0016	BERING 1/2 HP POMPA FANI	95,72	✓
16	48385R0016	BERING 3/4 HP POMPA FANI	95,72	✓
16	48387R0016	BERING 1 HP POMPA FANI	95,72	✓
17	48384R0017	BERING POMPA MEKANİK SALMASTRASI	51,04	✓
18	48384R0018	BERING POMPA SALMASTRA GÖVDESİ	71,58	✓
19	48384R0019	BERING POMPA SALMASTRA CONTASI	5,58	✓
20	48384R0020	BERING 1/2 HP POMPA ALTLIĞI	7,09	✓
20	48384R0020	BERING 3/4 HP POMPA ALTLIĞI	7,09	✓
20	48384R0020	BERING 1 HP POMPA ALTLIĞI	7,09	✓
21	48384R0021	BERING POMPA PERVANE CONTASI	4,21	✓
22	48384R0022	BERING POMPA MOTOR PERVANESİ	14,03	✓
23	48384R0023	BERING POMPA MOTOR ARKA KAPAĞI	36,80	✓
24	48384R0024	BERING POMPA ÖN FİLTRE ANAHTARI	34,38	✓

BERING POMPA

Model 66700 (1,5 HP), 66701 (2 HP), 66702 (3 HP), 66703 (3,5 HP)

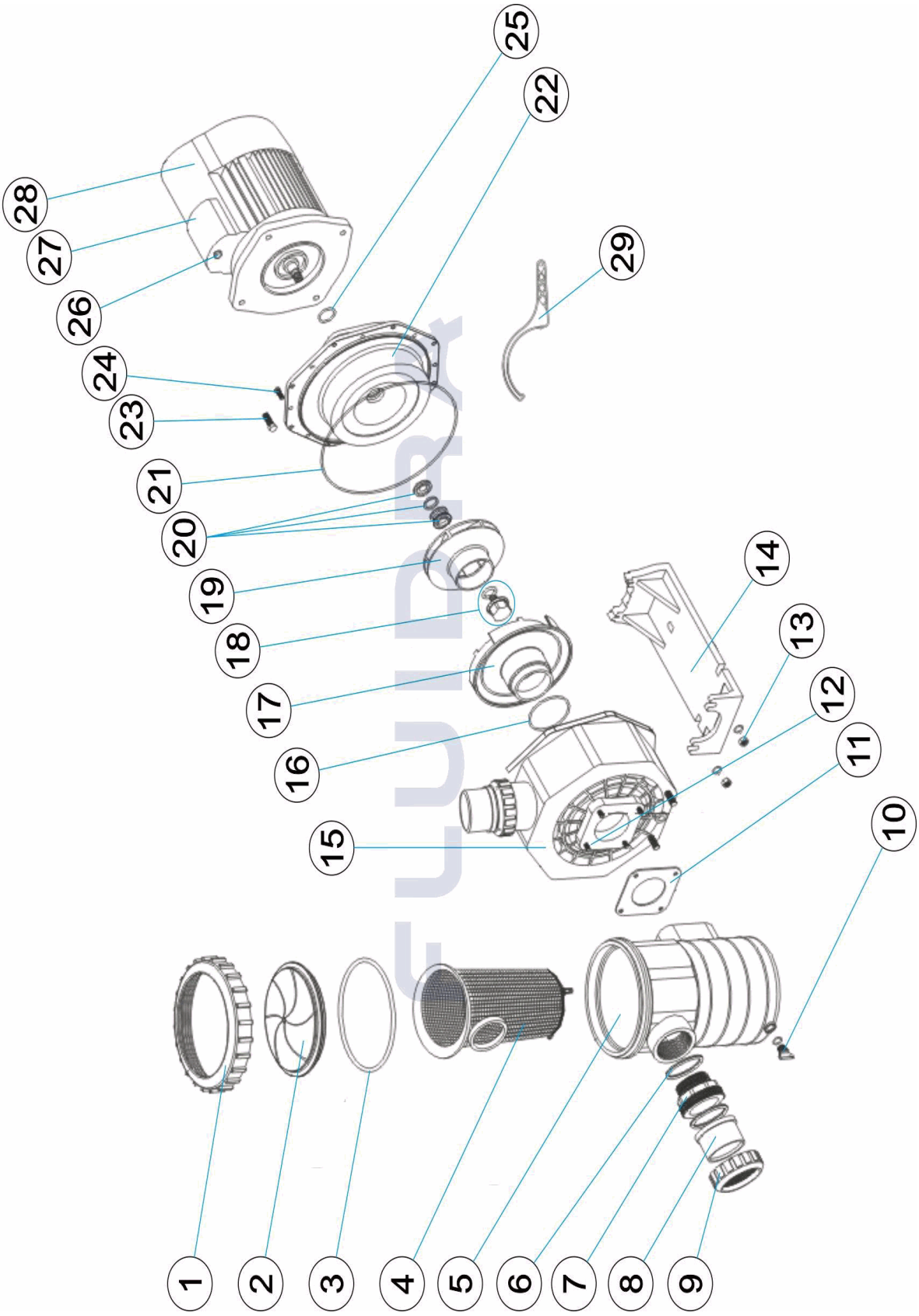

FLUIDRA

BERING POMPA

Model 66700 (1,5 HP), 66701 (2 HP), 66702 (3 HP), 66703 (3,5 HP)

POZ	KOD	AÇIKLAMA	BİRİM FİYAT (€)	
1	66700R0000	BERING POMPA ÖN FİLTRE RAKORU	43,95	✓
2	66700R0001	BERING POMPA ŞEFFAF ÖN FİLTRE KAPAĞI	41,13	✓
3	66700R0002	BERING POMPA ÖN FİLTRE CONTASI	31,17	✓
4	66700R0003	BERING POMPA ÖN FİLTRE SEPETİ	52,35	✓
5	66700R0004	BERING POMPA POMPA GÖVDESİ	124,08	✓
6	66700R0005	BERING POMPA O-RING	7,37	✓
7	66700R0006	BERING POMPA RAKOR BAĞLANTI PARÇASI	19,13	✓
8	66700R0007	BERING POMPA RAKORU	7,36	✓
9	66700R0008	BERING POMPA RAKOR SOMUNU	14,58	✓
10	66700R0009	BERING POMPA DRENAJ TAPASI	8,00	✓
11	66700R0010	BERING POMPA GÖVDE CONTASI	5,80	✓
12	66700R0012	BERING POMPA M6 X 28 VİDA SETİ	11,24	✓
13	66700R0011	BERING POMPA SOMUN VE PUL	4,38	✓
14	66700R0013	BERING POMPA POMPA TABANI	38,27	✓
15	66700R0014	BERING POMPA GÖVDESİ	192,27	✓
16	66700R0015	BERING POMPA DİFÜZÖR O-RING	5,80	✓
17	66700R0016	BERING 1,5 HP POMPA DİFÜZÖRÜ	49,63	✓
17	66701R0000	BERING 2-3-3,5 HP POMPA DİFÜZÖRÜ	52,46	✓
18	66700R0017	BERING POMPA M6 x 20 VİDA ve CONTA	5,80	✓
19	66700R0100	BERING 1,5 HP POMPA FANI	74,45	✓
19	66701R0100	BERING 2 HP POMPA FANI	82,26	✓
19	66702R0100	BERING 3 HP POMPA FANI	89,34	✓
19	66703R0100	BERING 3,5 HP POMPA FANI	97,14	✓
20	66700R0018	BERING POMPA MEKANİK SALMASTRA	101,38	✓
21	66700R0019	BERING POMPA DİFÜZÖR CONTASI	7,37	✓
22	66700R0020	BERING POMPA SALMASTRA GÖVDESİ	56,72	✓
23	66700R0021	BERING POMPA M8 x 20 VİDA	436,80	✓
24	66700R0022	BERING POMPA M6 x 18 VİDA	4,21	✓
25	66700R0023	BERING POMPA SALMASTRA GÖVDE CONTASI	5,58	✓
26	66700R0024	BERING 1,5 - 2 HP POMPA AKIM KORUYUCU	8,43	✓
26	66702R0000	BERING 3 HP POMPA AKIM KORUYUCU	8,77	✓
26	66703R0000	BERING 3,58 HP POMPA AKIM KORUYUCU	8,43	✓
27	66700R0025	BERING POMPA TERMİNAL KUTUSU	31,17	✓
28	66700R0026	BERING POMPA PERVANE KAPAĞI	29,78	✓
29	66700R0027	BERING POMPA ÖN FİLTRE ANAHTARI	41,13	✓

IML NIAGARA POMPA

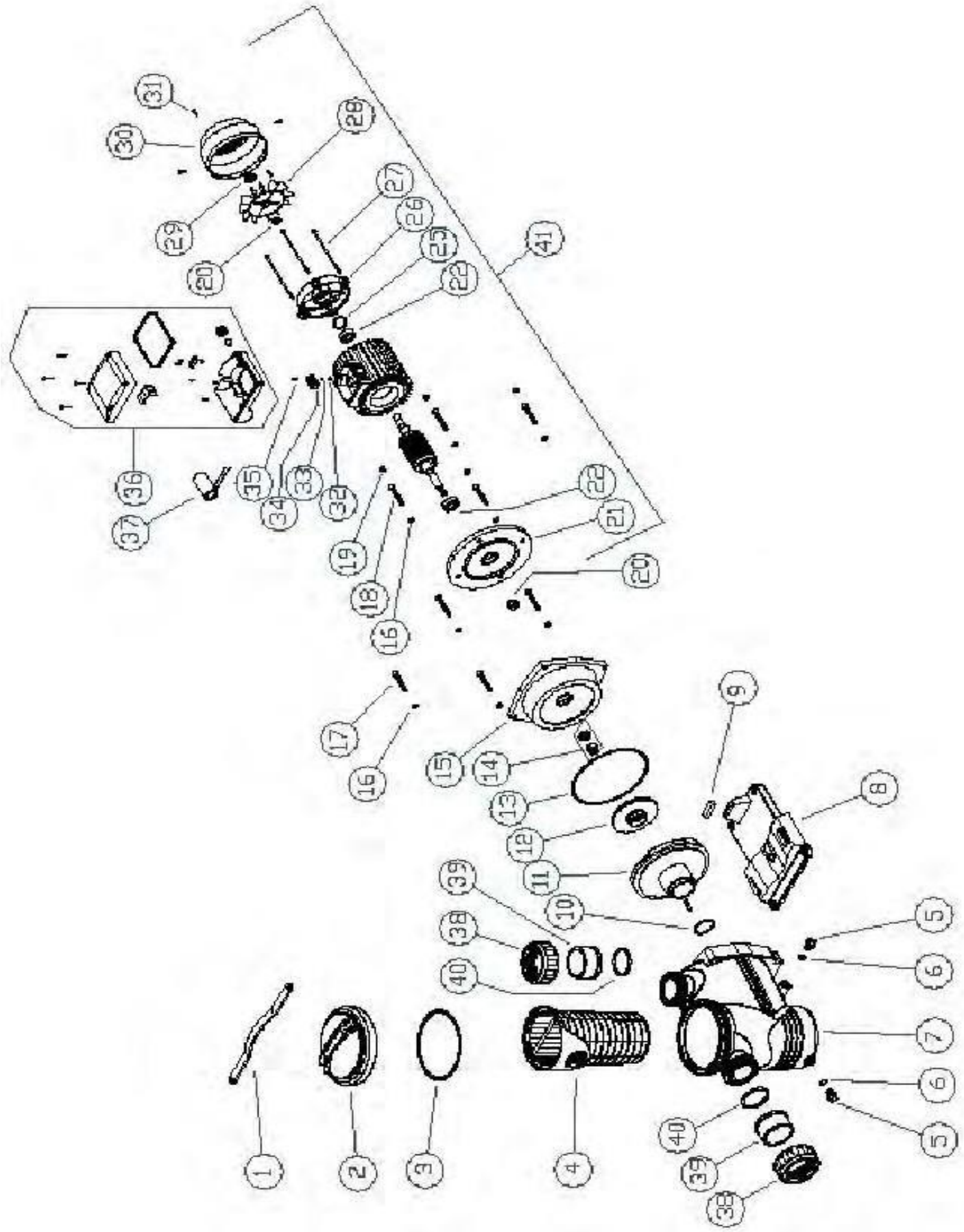

IML NIAGARA POMPA

POZ	KOD	AÇIKLAMA		BİRİM FİYAT (€)	
1	HD07000	NIAGARA POMPA ÖN FİLTRE KAPAK ANAHTARI	4405010025	40,90	✓
2	HD006020	NIAGARA POMPA ÖN FİLTRE KAPAĞI	37,81	70,91	✓
3	HD021020	NIAGARA POMPA ÖN FİLTRE CONTASI	4404090101	31,17	✓
4	HD018020	NIAGARA POMPA ÖN FİLTRE SEPETİ	49,95	50,43	✓
5	HD036000	IML POMPA TAPASI		7,37	✓
6	HD021100	IML POMPA TAPA CONTASI	4404121107 (İKİ ÜRÜN BİRLİKTE)	5,58	✓
7	HD041050	NIAGARA POMPA GÖVDESİ	4405010194	201,13	✓
8	HD066000	IML POMPA KAİDESİ	4405010011	67,36	✓
8	HD066020	NIAGARA 3 HP POMPA POMPA ALTLIĞI		51,05	✓
9	HD071005	NIAGARA 0,5-0,75-1 HP POMPA ALTLIK TAPASI	4405010410	5,58	✓
9	HD071000	IML POMPA AYAK TAPASI		7,37	✓
10	HD021040	NIAGARA POMPA O-RING	4405010072	7,37	✓
11	HD046010	NIAGARA POMPA DİFÜZÖR	4405010073	49,63	✓
12	HD051155	NIAGARA 0,5 HP POMPA FANI		80,83	✓
12	HD051165	NIAGARA 0,75 HP POMPA FANI		85,09	✓
12	HD051175	NIAGARA 1 HP POMPA FANI	4405010198	85,09	✓
12	HD051185	NIAGARA 1,5 HP POMPA FANI	4405010199	86,50	✓
12	HD051195	NIAGARA 2 HP POMPA FANI	4405010200	89,34	✓
12	HD051205	NIAGARA 3 HP POMPA FANI	85,09	89,34	✓
13	HD021066	NIAGARA POMPA SALMASTRA PLAKA CONTASI	4405010240	13,17	✓
14	HD056005	NIAGARA POMPA MEKANİK SALMASTRA SETİ	4405010118	100,88	✓
15	HD061010	NIAGARA 0,5-0,75-1 HP POMPA SALMASTRA PLAKASI		104,93	✓
15	HD061015	NIAGARA 1,5-2-3 HP POMPA SALMASTA PLAKASI	4405010082	100,88	✓
16	HD031010	NIAGARA POMPA PULU		5,80	✓
17	HD026030	NIAGARA POMPA VİDASI	4405010250 + SOMUNU	7,37	✓
18	HD026065	NIAGARA 0,5-0,75-1-2-3 HP POMPA VİDASI		8,77	✓
18	HD026025	NIAGARA 1,5 HP POMPA VİDASI		5,80	✓
19	HD031040	NIAGARA 0,5-0,75-1 HP POMPA SOMUNU		5,80	✓
19	HD031055	NIAGARA 2-3 HP POMPA SOMUNU		5,80	✓
20	MT001000	IML POMPA MOTOR PLAKA PULU		5,80	✓
20	MT001020	NIAGARA 1,5 HP POMPA MOTOR PLAKASI PULU		5,80	✓
20	MT001025	NIAGARA 2-3 HP POMPA MOTOR PLAKASI PULU	4405010548	5,80	✓
21	MT006040	NIAGARA 0,5-0,75-1 HP POMPA ELEKTRİK MOTOR PLAKASI		89,34	✓
21	MT006070-V	NIAGARA 1,5 HP POMPA ELEKTRİK MOTOR PLAKASI		89,34	✓
21	MT006100-V	NIAGARA 2-3 HP POMPA ELEKTRİK MOTOR PLAKASI	85,09	85,91	✓
22	MT026000	IML 0,5-0,75-1 HP POMPA RULMANI		46,80	✓
22	MT026005	IML 1,5 HP POMPA RULMANI		55,31	✓
22	MT026010	IML 2-3 HP POMPA RULMANI	60,09	98,33	✓
25	MT096000	IML 0,5-0,75-1 HP POMPA MOTOR KAPAK CONTASI		13,17	✓
25	MT096005	NIAGARA 1,5 HP POMPA KEÇESİ		7,37	✓
25	MT096010	NIAGARA 2-3 HP POMPA KEÇESİ		7,37	✓

IML NIAGARA POMPA

POZ	KOD	AÇIKLAMA	BİRİM FİYAT (€)
26	MT016040	NIAGARA 0,5-0,75-1 HP POMPA ELEKTRİK MOTOR ARKA KAPAK	45,36 ✓
26	MT016055-V	NIAGARA 1,5 HP POMPA ELEKTRİK MOTOR ARKA KAPAK	48,22 ✓
26	MT016070-V	NIAGARA 2-3 HP POMPA ELEKTRİK MOTOR ARKA KAPAK	53,88 ✓
27	MT101005	NIAGARA 0,5-0,75-1 HP POMPA SAPLAMASI	4,39 ✓
27	MT101070	NIAGARA POMPA SAPLAMASI	5,80 ✓
27	MT101045	NIAGARA 2 HP POMPA SAPLAMASI	5,80 ✓
27	MT101050	NIAGARA 3 HP POMPA SAPLAMASI 5,52	5,58 ✓
28	MT086045	NIAGARA 0,5-0,75-1 HP POMPA PERVANESİ	8,77 ✓
28	MT086090	NIAGARA 1,5 HP POMPA PERVANESİ	8,77 ✓
28	MT086095	NIAGARA 2-3 HP POMPA PERVANESİ 4405010259	8,77 ✓
29	MT086051	NIAGARA 0,5-0,75-1 HP POMPA PERVANE PULU	4,39 ✓
29	MT086100	NIAGARA 1,5 HP POMPA PERVANE PULU	4,39 ✓
29	MT086105	NIAGARA 2-3 HP POMPA PERVANE PULU 4,18	4,21 ✓
30	MT086060	NIAGARA 0,5-0,75-1 HP POMPA ARKA KAPAK	34,02 ✓
30	MT021036	NIAGARA 1,5 HP POMPA ARKA KAPAK	38,27 ✓
30	MT021045-V	NIAGARA 2-3 HP POMPA ARKA KAPAK 40,51	40,90 ✓
31	MT076035	IML POMPA ARKA KAPAK VİDALARI	5,58 ✓
32	MT076000	IML POMPA KLEMENS BAĞLANTI PULU	5,80 ✓
33	MT076005	IML POMPA KLEMENS BAĞLANTI VİDASI	5,80 ✓
34	MT081000	IML POMPA BAĞLANTI KLEMENSİ	9,81 ✓
34	MT081020	NIAGARA TRİ POMPA BAĞLANTI KLEMENSİ	24,54 ✓
35	MT076010	IML POMPA KLEMENS VİDASI	5,80 ✓
35	MT076015	NIAGARA TRİ POMPA KLEMENS VİDASI	5,80 ✓
36	MT088000	IML 0,5-0,75-1 HP POMPA KONDANSATÖR KAPAĞI	85,09 ✓
36	MT088005	NIAGARA 0,5-0,75-1 HP TRİ POMPA KONDANSATÖR KAPAĞI	56,72 ✓
36	MT088020	NIAGARA 1,5-2-3 HP MONO POMPA KONDANSATÖR KAPAĞI	92,19 ✓
36	MT088010	NIAGARA 1,5-2-3 HP TRİ POMPA KONDANSATÖR KAPAĞI 43,20	43,62 ✓
37	MT091000	NIAGARA 0,5 HP POMPA KONDANSATÖR	45,36 ✓
37	MT091010	NIAGARA 0,75-1 HP POMPA KONDANSATÖR	55,31 ✓
37	MT091015	NIAGARA 1,5-3 HP POMPA KONDANSATÖR	70,18 ✓
37	MT091030	NIAGARA 2 HP POMPA KONDANSATÖR	86,50 ✓
38	HD076020	NIAGARA POMPA BAĞLANTI RAKORU	29,78 ✓
39	HD076015	NIAGARA POMPA ADAPTÖRÜ 4405010192 CONTA DAHİL 3 ÜRÜN	19,85 ✓
5	4405010192	NIAGARA POMPA GİRİŞ ÇIKIŞ REKOR CONTASI	------

IML MINI POMPA

Model NEWMP025M, NEWMP033M, NEWMP050M, NEWMP075M

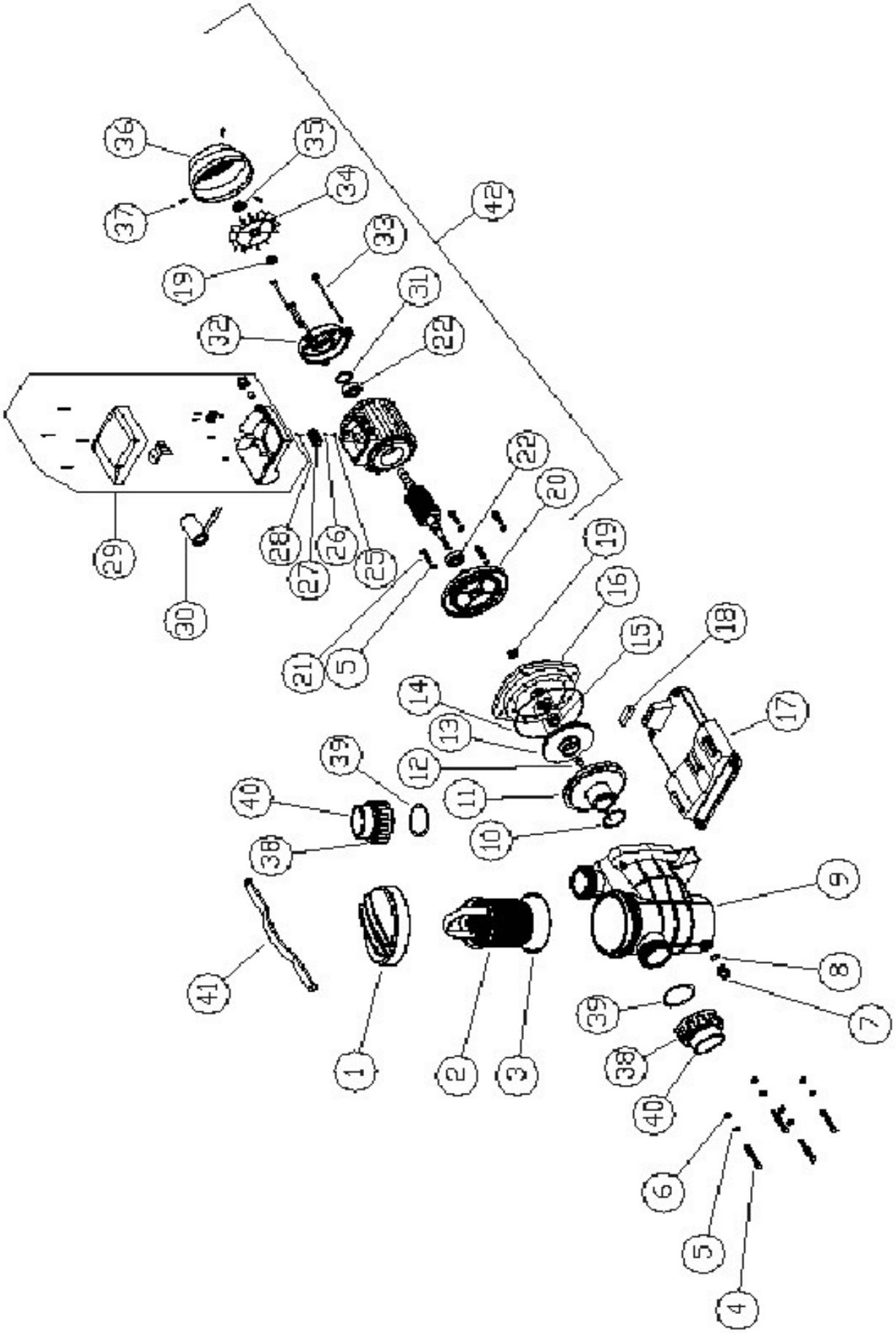

POZ	KOD	AÇIKLAMA	BİRİM FİYAT (€)
1	HD006000	IML MİNİ POMPA ÖN FİLTRE KAPAĞI	32,61 ✓
2	HD018015	IML MİNİ POMPA ÖN FİLTRE SEPETİ	43,95 ✓
3	HD021000	IML MİNİ POMPA ÖN FİLTRE CONTASI	25,52 ✓
4	HD026020	IML MİNİ POMPA VİDASI	5,80 ✓
5	HD031005	IML MİNİ POMPA PULU	5,80 ✓
6	HD031050	IML MİNİ POMPA BAĞLANTI SOMUNU	5,80 ✓
7	HD036000	IML POMPA TAPASI	7,37 ✓
8	HD021100	IML POMPA TAPA CONTASI	5,80 ✓
9	HD041025	IML MİNİ POMPA GÖVDESİ	99,97 ✓
10	HD021050	IML MİNİ POMPA O-RING	5,80 ✓
11	HD046020	IML MİNİ POMPA DİFÜZÖRÜ	25,52 ✓
12	HD031070	IML MİNİ POMPA FAN SOMUNU	10,21 ✓
13	HD051105	IML MİNİ 0,25 HP POMPA FANI	97,15 ✓
13	HD05110	IML MİNİ 0,33 HP POMPA FANI	93,40 ✓
13	HD051115	IML MİNİ 0,50 HP POMPA FANI	97,15 ✓
13	HD051125	IML MİNİ 0,75 HP POMPA FANI	97,15 ✓
14	HD021075	IML MİNİ POMPA MEKANİK SALMASTRA PLAKA CONTASI	10,20 ✓
15	HD056000	IML MİNİ MEKANİK SALMASTRA SETİ	52,46 ✓
16	HD061025	IML MİNİ POMPA MEKANİK SALMASTRA PLAKASI	80,83 ✓
17	HD066000	IML POMPA KAİDESİ	67,36 ✓
18	HD071000	IML POMPA AYAK TAPASI	7,37 ✓
19	MT001000	IML POMPA MOTOR PLAKA PULU	5,80 ✓
20	MT006010	IML MİNİ POMPA ELEKTRİK MOTOR KAPAĞI	68,79 ✓
21	HD026010	IML MİNİ POMPA VİDA	2,81 ✓
22	MT026000	IML 0,5-0,75-1 HP POMPA RULMANI	46,80 ✓
25	MT076000	IML POMPA KLEMENS BAĞLANTI PULU	5,80 ✓
26	MT076005	IML POMPA KLEMENS BAĞLANTI VİDASI	5,80 ✓
27	MT081000	IML POMPA BAĞLANTI KLEMENSİ	9,81 ✓
28	MT076010	IML POMPA KLEMENS VİDASI	5,80 ✓
29	MT088000	IML 0,5-0,75-1 HP POMPA KONDANSATÖR KAPAĞI	85,09 ✓
30	MT091000	IML MİNİ POMPA KONDANSATÖR	45,36 ✓
31	MT096000	IML 0,5-0,75-1 HP POMPA MOTOR KAPAK CONTASI	13,17 ✓
32	MT016010	IML MİNİ POMPA MOTOR KAPAĞI	55,31 ✓
33	MT101000	IML MİNİ POMPA MOTOR SAPLAMASI	7,37 ✓
34	MT086040	IML MİNİ POMPA PERVANESİ	7,37 ✓
35	MT086050	IML MİNİ POMPA PERVANE PARÇASI	5,80 ✓
36	MT086055	IML MİNİ POMPA ARKA KAPAK	38,27 ✓
37	MT076035	IML POMPA ARKA KAPAK VİDALARI	5,58 ✓
38	HD076010	IML MİNİ POMPA BAĞLANTI RAKORU	25,52 ✓
39	HD021115	IML MİNİ POMPA BAĞLANTI SETİ CONTASI	5,80 ✓
40	HD076005	IML MİNİ POMPA ADAPTÖRÜ	14,60 ✓
41	HD076000	IML MİNİ POMPAÖN FİLTRE KAPAK ANAHTARI	59,91 ✓
42	MT999140	IML MİNİ 0,25-0,33 HP POMPA MOTORU	-
42	MT999145	IML MİNİ 0,50-0,75 HP POMPA MOTORU	-

ASTRAL ALASKA PLUS POMPA

Model 51862, 51864, 51865, 51866, 51867, 51868, 51869

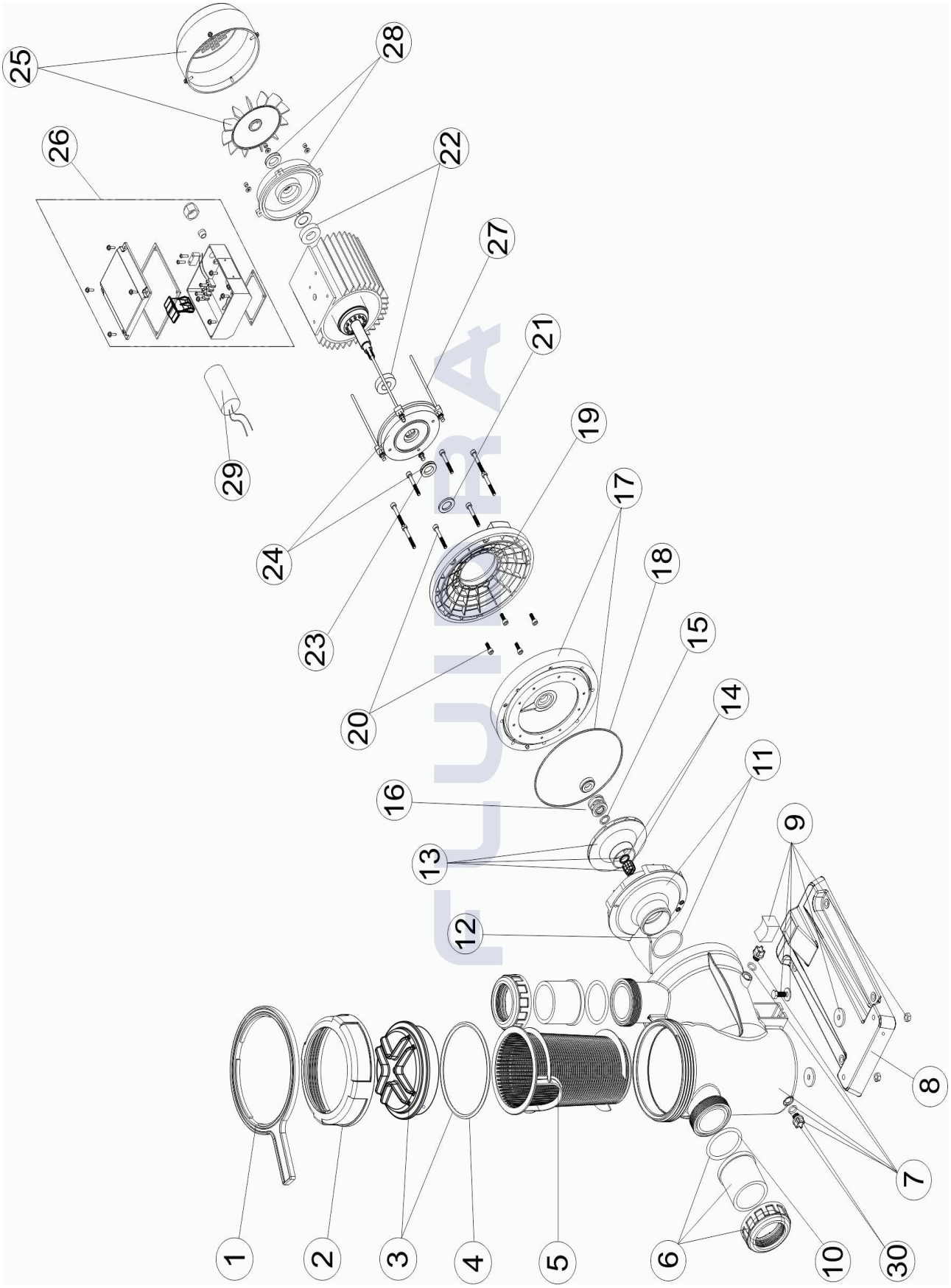

ASTRAL ALASKA PLUS POMPA

Model 51862, 51864, 51865, 51866, 51867, 51868, 51869

POZ	KOD	AÇIKLAMA	BİRİM FİYAT (€)	
1	4405011101	ALASKA PLUS POMPA ÖN FİLTRE KAPAK ANAHTARI	41,13	✓
2	4405011102	ALASKA PLUS ÖN FİLTRE KAPAK ÇERÇEVESİ	31,17	✓
3	4405010702	ASTRAL POMPA ÖN FİLİTRE KAPAK VE CONTASI	74,45	✓
4	4405010178	ASTRAL POMPA ÖN FİLTRE KAPAK CONTASI D.151,7*6,99	34,02	✓
5	4405011103	ALASKA PLUS POMPA ÖN FİLTRE SEPETİ	42,54	✓
6	4405012005	ALASKA POMPA D50 RAKOR SETİ	25,89	✓
6	4405011105	ALASKA POMPA D63 RAKOR SETİ	29,28	✓
7	4405011106	ALASKA PLUS POMPA ÖN FİLTRE GÖVDESİ	194,29	✓
8	4405011107	ALASKA PLUS POMPA GÖVDE AYAĞI	51,04	✓
9	4405010112	ASTRAL 0,75-1,5 HP POMPA POMPA KAİDE FİTTİNGSLERİ	21,27	✓
9	4405010113	ASTRAL 1,5-3 HP POMPA POMPA KAİDE FİTTİNGSLERİ	34,02	✓
10	4405012009	ALASKA PLUS POMPA SOKET O'RING 60X6	5,80	✓
11	4405011133	ALASKA PLUS 0,5-1,5 HP POMPA DİFÜZÖRÜ	52,45	✓
11	4405011134	ALASKA PLUS 2-3 HP POMPA DİFÜZÖRÜ	53,88	✓
12	4405010161	ASTRAL POMPA DİFÜZÖR O' RING D. 56,7X3,5	13,44	✓
13	4405011135	ALASKA PLUS 0,5 HP MONO POMPA FANI	40,90	✓
13	4405011136	ALASKA PLUS 0,75 HP MONO POMPA FANI	40,90	✓
13	4405011137	ALASKA PLUS 1 HP MONO POMPA FANI	70,17	✓
13	4405011138	ALASKA PLUS 1 HP TRİ POMPA FANI	72,94	✓
13	4405011139	ALASKA PLUS 1,5 HP MONO POMPA FANI	80,82	✓
13	4405011140	ALASKA PLUS 1,5 HP TRİ POMPA FANI	80,82	✓
13	4405011141	ALASKA PLUS 2 HP MONO POMPA FANI	80,82	✓
13	4405011142	ALASKA PLUS 2 HP TRİ POMPA FANI	82,24	✓
13	4405011143	ALASKA PLUS 3 HP MONO POMPA FANI	82,24	✓
13	4405011144	ALASKA PLUS 3 HP TRİ POMPA FANI	89,34	✓
14	4405010134	ASTRAL POMPA FANI SOMUN CONTASI	41,13	✓
15	4405010162	ASTRAL POMPA DEKLEKTÖR PULU (1/2-3/4-1-1,5-2 HP)	5,80	✓
16	4405011112	ALASKA PLUS POMPA MEKANİK SALMASTRASI	65,92	✓
17	4405011113	ALASKA PLUS POMPA SALMASTRA GÖVDESİ	95,72	✓
18	4405010160	ASTRAL POMPA MOTOR KLEMP CONTASI	14,58	✓
19	4405011114	ALASKA PLUS 0,5-1 HP POMPA MOTOR GÖVDESİ	77,27	✓
19	4405011115	ALASKA PLUS 1,5-3 HP POMPA MOTOR GÖVDESİ	77,27	✓
20	4405011116	ALASKA POMPA MOTOR VİDASI	14,03	✓
21	4405010163	ASTRAL 0,5-1 HP POMPA MOTOR RONDELASI	5,80	✓
21	4405010164	ASTRAL 1,5-3 HP POMPA MOTOR RONDELASI	7,37	✓
22	4405010135	ASTRAL <1 HP POMPA MOTOR RULMANI	71,61	✓
22	4405010136	ASTRAL 1,5-3 HP POMPA MOTOR RULMANI	71,61	✓
23	4405010158	ASTRAL 0,5-1 HP POMPA MOTOR ÖN CONTASI	12,66	✓
23	4405011117	ALASKA PLUS 1,5-3 HP POMPA MOTOR ÖN CONTASI	17,03	✓

ASTRAL ALASKA PLUS POMPA

Model 51862, 51864, 51865, 51866, 51867, 51868, 51869

POZ	KOD	AÇIKLAMA	BİRİM FİYAT (€)	
24	4405011124	ALASKA 0,33-1 HP POMPA KULAKLI MOTOR KAPAĞI	89,34	✓
24	4405011118	ALASKA PLUS 1,5-3 HP MONO POMPA KULAKLI MOTOR KAPAĞI	104,92	✓
24	4405011119	ALASKA PLUS 1,5-3 HP TRİ POMPA KULAKLI MOTOR KAPAĞI	119,84	✓
25	4405011209	ALASKA 0,33-1 HP POMPA MOTOR KAPAĞI VE PERVANESİ	43,95	✓
25	4405011220	1,5-3 HP MONO POMPA MOTOR KAPAĞI VE PERVANESİ	77,71	✓
25	4405011221	1,5-3 HP TRİ POMPA MOTOR KAPAĞI VE PERVANESİ	77,71	✓
26	4405011213	ALASKA POMPA ELEKTRİK KUTU KAPAĞI (MONO)	57,42	✓
26	4405011122	ALASKA POMPA ELEKTRİK KUTU KAPAĞI (TRİ)	104,92	✓
27	4405011206	ALASKA PLUS MOTOR SAPLAMASI (0,5-0,75 HP MONO+1 HP TRI)	17,71	✓
27	4405011125	ALASKA PLUS 1 HP MONO POMPA MOTOR SAPLAMASI	26,93	✓
27	4405011126	ALASKA PLUS 1,5-2 HP MONO POMPA MOTOR SAPLAMASI	29,78	✓
27	4405011127	ALASKA PLUS 1,5 HP TRİ POMPA MOTOR SAPLAMASI	35,45	✓
27	4405011128	ALASKA PLUS 2 HP TRİ POMPA MOTOR SAPLAMASI	39,69	✓
27	4405011129	ALASKA PLUS 3 HP MONO POMPA MOTOR SAPLAMASI	39,69	✓
27	4405011130	ALASKA PLUS POMPA MOTOR SAPLAMASI	42,54	✓
28	4405011204	ALASKA POMPA 1,5-3 HP MOTOR ARKA KULAKLI KAPAĞI	77,27	✓
28	4405011131	ALASKA PLUS 1,5-3 HP MONO POMPA MOTOR ARKA KAPAK	110,61	✓
28	4405011132	ALASKA PLUS 1,5-3 HP TRİ POMPA MOTOR ARKA KAPAK	107,77	✓
29	4405011210	ALASKA 0,5 HP POMPA 12 uf KONDANSATÖR	21,20	✓
29	4405011211	ALASKA 0,75-1,5 HP POMPA 20 ufKONDANSATÖR	66,13	✓
29	4405011212	ALASKA 2 HP POMPA 25 uf KONDANSATÖR	59,90	✓
29	4405011213	ALASKA 3 HP POMPA 35 uf KONDANSATÖR	57,42	✓
30	4404121107	ASTRAL ALTIYOLLU VANA VE POMPA KÖR TAPASI (1/4”)	7,37	✓

ASTRAL ALASKA MINI POMPA

Model 41607, 41608, 41609, 41610, 41611

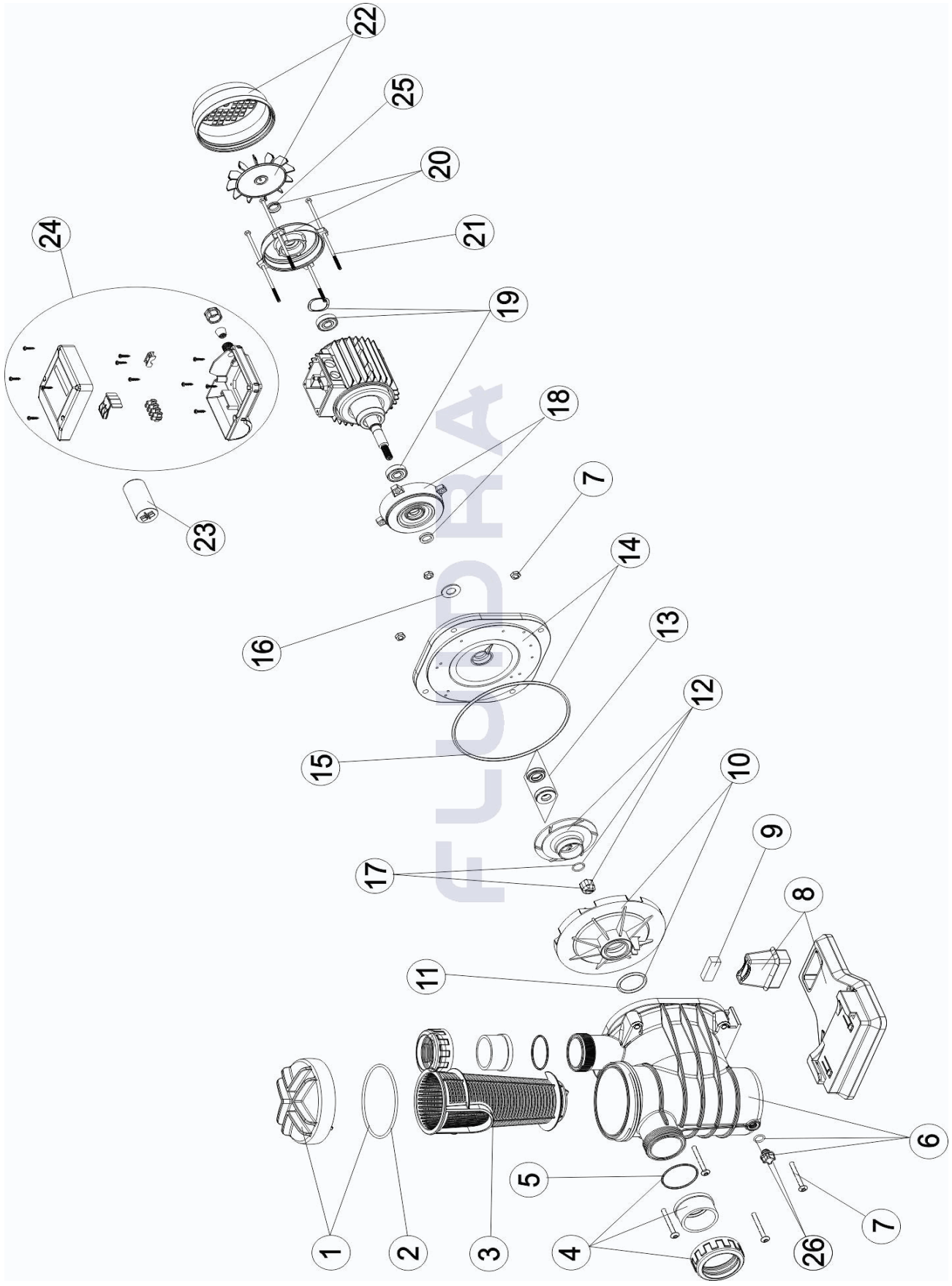

ASTRAL ALASKA MINI POMPA

Model 41607, 41608, 41609, 41610, 41611

POZ	KOD	AÇIKLAMA	BİRİM FİYAT (€)	
1	4405011215	ASTRAL POMPA ÖN FİLTRE KAPAK SETİ	59,90	✓
2	4405010437	SENA - ALASKA MINI POMPA ÖN FİLTRE KAPAK CONTASI	31,17	✓
3	4405011201	ALASKA MINI POMPA ÖN FİLTRE SEPETİ	25,52	✓
4	4405010404	SENA - ALASKA MINI POMPA GİRİŞ–ÇIKIŞ REKOR SETİ	35,45	✓
5	4405010438	SENA - ALASKA MINI POMPA GİRİŞ O' RING D 54x2,5	10,20	✓
6	4405011202	ALASKA MINI POMPA ÖN FİLTRE GÖVDESİ	107,77	✓
7	4405010406	SENA - ALASKA MINI POMPA GÖVDE VİDA SETİ	17,71	✓
8	4405011203	ALASKA MINI POMPA GÖVDE AYAĞI	42,54	✓
9	4405010410	ASTRAL 0,75-1,25 HP POMPA LASTİK TAKOZU	13,17	✓
10	4405010411	SENA - ALASKA MINI POMPA DİFÜZÖRÜ	25,52	✓
11	4405010439	SENA - ALASKA MINI POMPA DİFÜZÖR O' RING	7,09	✓
12	4405010413	SENA - ALASKA MINI 1/3 HP POMPA FANI	89,34	✓
12	4405010414	SENA - ALASKA MINI 1/2 HP POMPA FANI	89,34	✓
12	4405010415	SENA - ALASKA MINI 3/4 HP POMPA FANI	92,18	✓
12	4405010416	SENA - ALASKA MINI 1 HP POMPA FANI	92,18	✓
12	4405010417	SENA - ALASKA MINI 1,25 HP POMPA FANI	97,14	✓
13	4405010118	ASTRAL POMPA MEKANİK SALMASTRA TAKIMI	104,92	✓
14	4405010419	SENA - ALASKA MINI 0,75-1,25 HP SALMASTRA GÖVDE SETİ	92,18	✓
15	4405010440	SENA - ALASKA MINI POMPA SALMASTRA GÖVDE CONTASI	24,09	✓
16	4405010163	ASTRAL 0,5-1 HP POMPA MOTOR RONDELASI	5,80	✓
17	4405010209	SENA - ALASKA MINI POMPA FAN SOMUNU VE CONTASI	53,88	✓
18	4405011124	ALASKA 0,33-1 HP POMPA KULAKLI MOTOR KAPAĞI	89,34	✓
19	4405010135	ASTRAL <1 HP POMPA MOTOR RULMANI	71,61	✓
20	4405011204	ALASKA 1/3-1,25 HP POMPA MOTOR ARKA KULAKLI KAPAĞI	77,27	✓
21	4405011205	ALASKA MINI 0,33-0,5 HP POMPA MOTOR SAPLAMASI	17,03	✓
21	4405011206	ALASKA PLUS MOTOR SAPLAMASI (0,5-0,75 HP MONO + 1 HP TRI)	17,71	✓
21	4405011207	ALASKA MINI 1 HP POMPA MOTOR SAPLAMASI	29,78	✓
21	4405011208	ALASKA MINI 1,25 HP POMPA MOTOR SAPLAMASI	34,02	✓
22	4405011209	ALASKA 0,33-1 HP POMPA MOTOR KAPAĞI VE PERVANESİ	43,95	✓
23	4405011214	ALASKA POMPA 8 uf KONDANSATÖR	17,03	✓
23	4405011210	ALASKA POMPA 0,5 HP 12 uf KONDANSATÖR	20,38	✓
23	4405011211	ALASKA POMPA 0,75-1,5 HP 20 uf KONDANSATÖR	436,80	✓
23	4405011212	ALASKA 2 HP POMPA 25 uf KONDANSATÖR	57,60	✓
24	4405011213	ALASKA POMPA ELEKTRİK KUTU KAPAĞI (MONO)	57,42	✓
25	4405010158	ASTRAL 0,5-1 HP POMPA MOTOR ÖN CONTASI	13,17	✓
26	4404121107	ASTRAL ALTIYOLLU VANA VE POMPA KÖR TAPASI (1/4")	7,37	✓

ASTRAL MAXIM POMPA
Model 08003, 08004, 08005

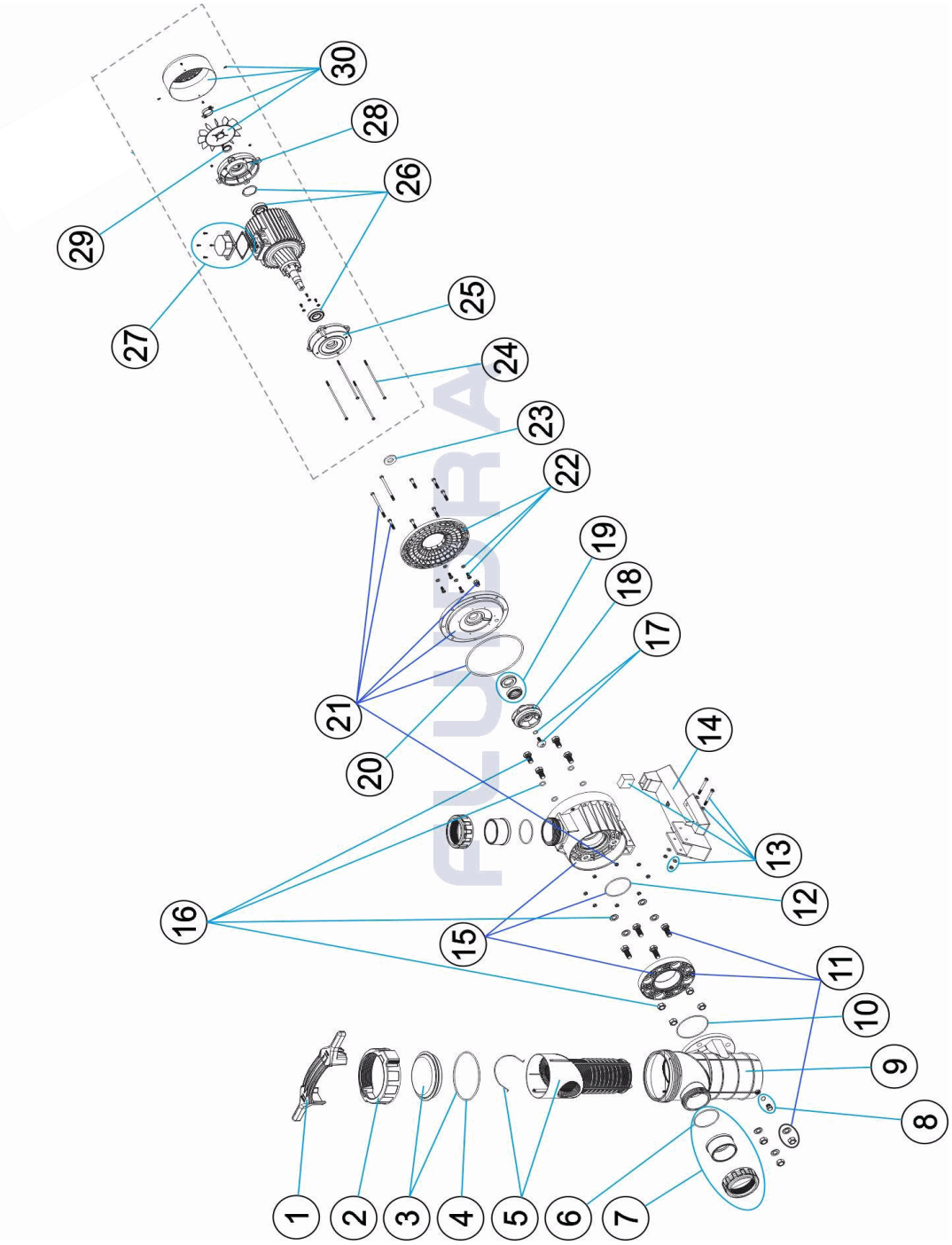

POZ	KOD	AÇIKLAMA	BİRİM FİYAT (€)
1	4405010379	MAXIM 3,5-4,5-5,5 HP POMPA KAPAK ANAHTARI	104,92 ✓
2	4404180102	MAXİM POMPA ÖN FİLTRE KAPAK ÇERÇEVESİ	45,36 ✓
3	4405010302	MAXIM POMPA ÖN FİLTRE KAPAK VE CONTASI	80,83 ✓
4	4405010373	MAXIM POMPA ÖN FİLTRE KAPAK CONTASI	17,71 ✓
5	4405010304	MAXIM POMPA ÖN FİLTRE SEPETİ	117,00 ✓
6	4405010375	MAXIM POMPA GİRİŞ ÇIKIŞ RAKOR CONTASI	11,61 ✓
7	4405010306	MAXIM POMPA D90 GİRİŞ ÇIKIŞ RAKOR SETİ	140,49 ✓
7	4405010764	MAXIM POMPA 3" GİRİŞ ÇIKIŞ RAKOR SETİ	-

ASTRAL MAXIM POMPA
Model 08003, 08004, 08005

POZ	KOD	AÇIKLAMA	BİRİM FİYAT (€)	
8	4404121107	ASTRAL ALTIYOLLU VANA VE POMPA KÖRTAPASI (1/4")	7,37	✓
9	4405040701	MAXIM POMPA ÖN FİLTRESİ 8 L	-	
10	4405010377	MAXIM POMPA ÖN FİLTRE GÖVDE CONTASI	11,14	✓
11	4405010380	MAXIM POMPA FLANŞ BAĞLANTI CİVATA SETİ	-	
12	4405010376	MAXIM POMPA O' RING D 100x4	14,58	✓
13	4405010313	MAXIM - JET STREAM 3,5-4,5 HP POMPA KAİDESİ LASTİĞİ	97,14	✓
13	4405010314	MAXIM 5,5 HP POMPA KAİDESİ LASTİĞİ	97,14	✓
14	4405010315	MAXIM - JET STREAM POMPA KAİDESİ	119,84	✓
15	4405010307	MAXIM POMPA GÖVDESİ 3,5 HP	224,06	✓
15	4405010308	MAXIM POMPA GÖVDESİ 4,5 HP	290,73	✓
15	4405010309	MAXIM POMPA GÖVDESİ 5,5 HP	395,68	✓
16	4405010311	MAXIM POMPA GÖVDE CİVATA SETİ	119,84	✓
17	4405010338	MAXIM - JET STREAM POMPA FAN SOMUNU	16,02	✓
18	4405010323	MAXIM 3,5 HP POMPA FANI	80,12	✓
18	4405010324	MAXIM 4,5 HP POMPA FANI	104,95	✓
18	4405010325	MAXIM 5,5 HP POMPA FANI	114,15	✓
19	4405010322	MAXIM - JET STREAM POMPA SALMASTRA-KEÇE SETİ	208,88	✓
20	4405010378	MAXIM - JET STREAM POMPA SALMASTRA GÖVDE CONTASI	24,10	✓
21	4405010334	MAXIM 3,5 HP POMPA SALMASTRA GÖVDE SETİ	117,00	✓
21	4405010335	MAXIM 4,5 - 5,5 HP POMPA SALMASTRA GÖVDE SETİ	137,57	✓
22	4405010332	MAXIM - JET STREAM 3,5 HP POMPA MOTOR GÖVDE SETİ	163,80	✓
22	4405010333	MAXIM 4,5-5,5 HP POMPA MOTOR GÖVDE SETİ	187,19	✓
23	4405010374	4HP POMPA DEFLEKTÖR RONDELASI	7,09	✓
24	4405010361	MAXIM 3,5 HP POMPA MOTOR SAPLAMALARI	-	
24	4405010362	MAXIM 4,5 - 5,5 HP POMPA MOTOR SAPLAMALARI	-	
25	4405010369	MAXIM - JET STREAM 3,5 HP POMPA MOTOR KAPAĞI	208,88	✓
25	4405030121	MAXIM 4,5-5,5 HP POMPA MOTOR ÖN KAPAĞI	238,25	✓
25	4405010381	MAXIM - JET STREAM 4,5-5,5 HP POMPA MOTOR KAPAĞI	86,50	✓
26	4405010171	MAXIM 3,5 HP POMPA MOTOR ÖN KAPAĞI	146,11	✓
26	4405010342	MAXIM 5,5 HP POMPA RULMANLARI	134,72	✓
27	4405010545	MAXIM - JET STREAM 3,5 HP POMPA ELEKTRİK KUTU KAPAĞI	-	
27	4405030119	MAXIM - JET STREAM 4,5 HP POMPA ELEKTRİK KUTU KAPAĞI	-	
28	4405010367	MAXIM 3,5 HP KULAKLI MOTOR ARKA KAPAĞI (BONORA)	106,37	✓
28	4405010382	MAXIM 3,5 HP POMPA KULAKLI MOTOR ARKA KAPAĞI 87,79	88,63	✓
28	4405030117	MAXIM 4.5 HP-5.5 HP POMPA KULAKLI MOTOR KAPAĞI	95,77	✓
29	4405010176	ASTRAL 3 HP POMPA V RİNGİ	65,92	✓
30	4405010383	MAXIM 3,5 HP POMPA MOTOR PERVANE VE 102,64	103,62	✓
30	4405010384	MAXIM 4,5-5,5 HP POMPA MOTOR PERVANE VE KAPAĞI	146,11	✓

ASTRAL COLORADO POMPA
Model 44708, 44709, 44710, 44711, 44712, 44713

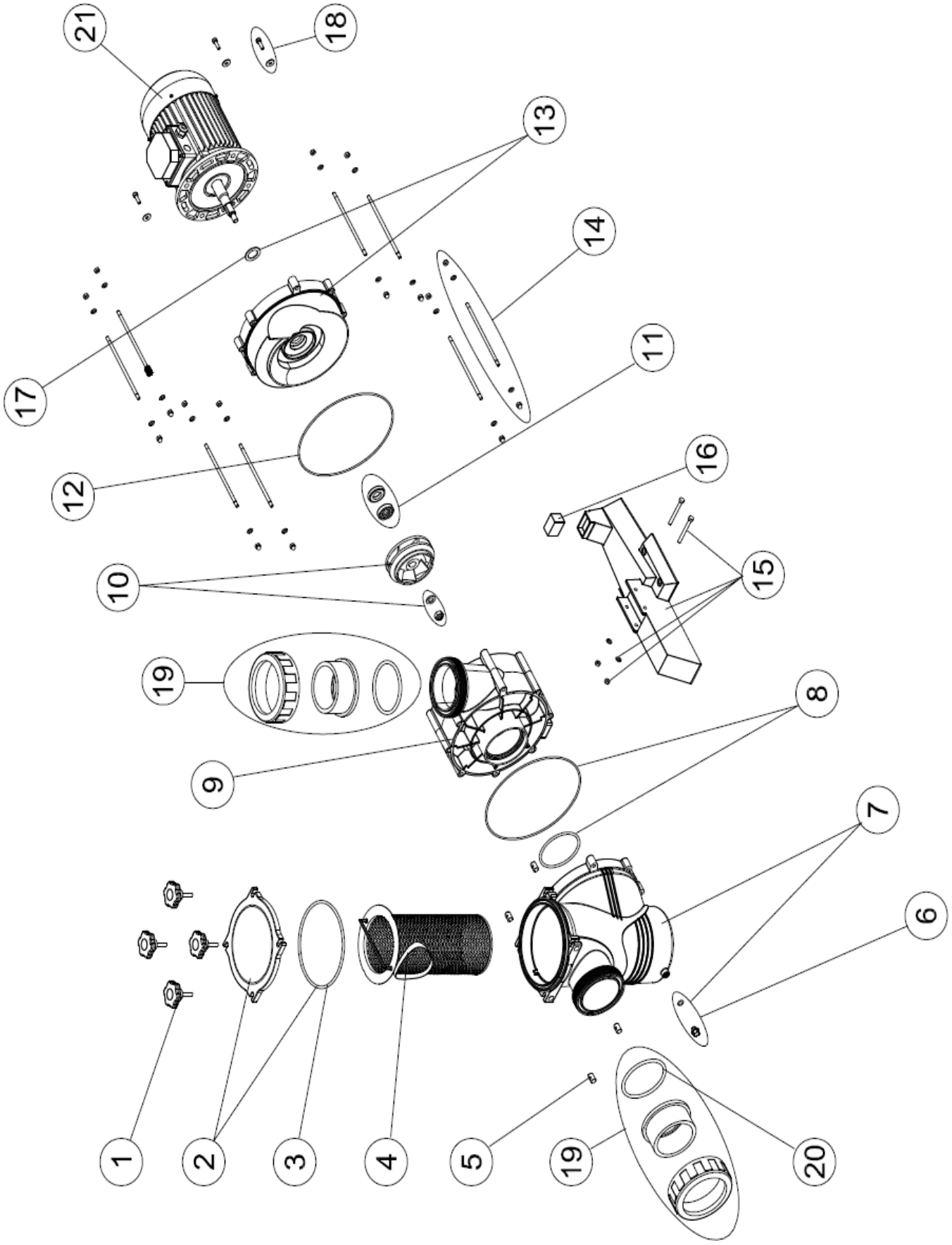

ASTRAL COLORADO POMPA
Model 44708, 44709, 44710, 44711, 44712, 44713

POZ	KOD	AÇIKLAMA	BİRİM FİYAT (€)	
1	4405011601	COLORADO POMPA ÖN FİLTRE KAPAK CİVATA SETİ	65,99	✓
2	4405011602	COLORADO 7,5-12,5 HP POMPA ÖN FİLTRE KAPAK VE CONTASI	100,40	✓
3	4405011603	COLORADO POMPA ÖN FİLTRE KAPAK CONTASI	31,58	✓
4	4405011604	COLORADO POMPA ÖN FİLTRE SEPETİ	487,38	✓
5	4405011605	COLORADO POMPA ÖN FİLTRE BAĞLANTI SOMUNU	47,74	✓
6	4405011606	COLORADO POMPA ÖN FİLTRE KÖRTAPASI	9,82	✓
7	4405011607	COLORADO POMPA ÖN FİLTRE GÖVDESİ	358,16	✓
8	4405011608	COLORADO POMPA ÖN FİLTRE GÖVDE CONTA SETİ	23,16	✓
9	4405011609	COLORADO POMPA ÖN FİLTRE MOTOR GÖVDESİ	372,20	✓
10	4405011610	COLORADO 7,5 HP POMPA FANI	988,82	✓
10	4405011611	COLORADO 10 HP POMPA FANI	1.002,86	✓
10	4405011612	COLORADO 12,5 HP POMPA FANI	1.174,91	✓
11	4405011613	COLORADO POMPA MEKANİK SALMASTRASI	122,19	✓
12	4405011614	COLORADO POMPA ÖN GÖVDE CONTASI	24,57	✓
13	4405011615	COLORADO POMPA MEKANİK SALMASTRA GÖVDESİ	228,93	✓
14	4405011616	COLORADO POMPA M8*220 GÖVDE SABİTLEME SAPLAMASI	77,25	✓
15	4405011617	COLORADO POMPA KAİDESİ	112,34	✓
16	4405011618	COLORADO 7,5 HP POMPA KAİDE LASTİĞİ	18,94	✓
16	4405011620	COLORADO 12,5 HP POMPA KAİDE LASTİĞİ	18,94	✓
17	4405011621	COLORADO 7,5 HP POMPA MOTOR O-RINGİ V	24,56	✓
17	4405010010	COLORADO 10-12,5 HP POMPA MOTOR O-RINGİ (V)	39,31	✓
18	4405011622	COLORADO POMPA GÖVDE SABİTLEME VİDASI	15,44	✓
18	4405010011	COLORADO 10-12,5 HP POMPA GÖVDE SABİTLEME VİDASI	12,63	✓
19	4405011623	COLORADO POMPA BAĞLANTI SETİ	85,66	✓
20	4405011624	COLORADO POMPA BAĞLANTI REKOR CONTASI	11,21	✓
21	MT106072IE2	COLORADO 7.5 HP III (230/400) POMPA KOMPLE MOTOR	-	
21	MT106077IE2	COLORADO 10 HP III (230/400) POMPA KOMPLE MOTOR	-	
21	MT106077IE2	COLORADO 12.5 HP III (230/400) POMPA KOMPLE MOTOR	-	

ASTRAL ARAL C - 3000 POMPA

Model 01193, 01194, 01194, 01195, 01196, 01197, 01198 01199, 01200, 01201, 01202, 01203, 01204, 01205, 01206, 01207

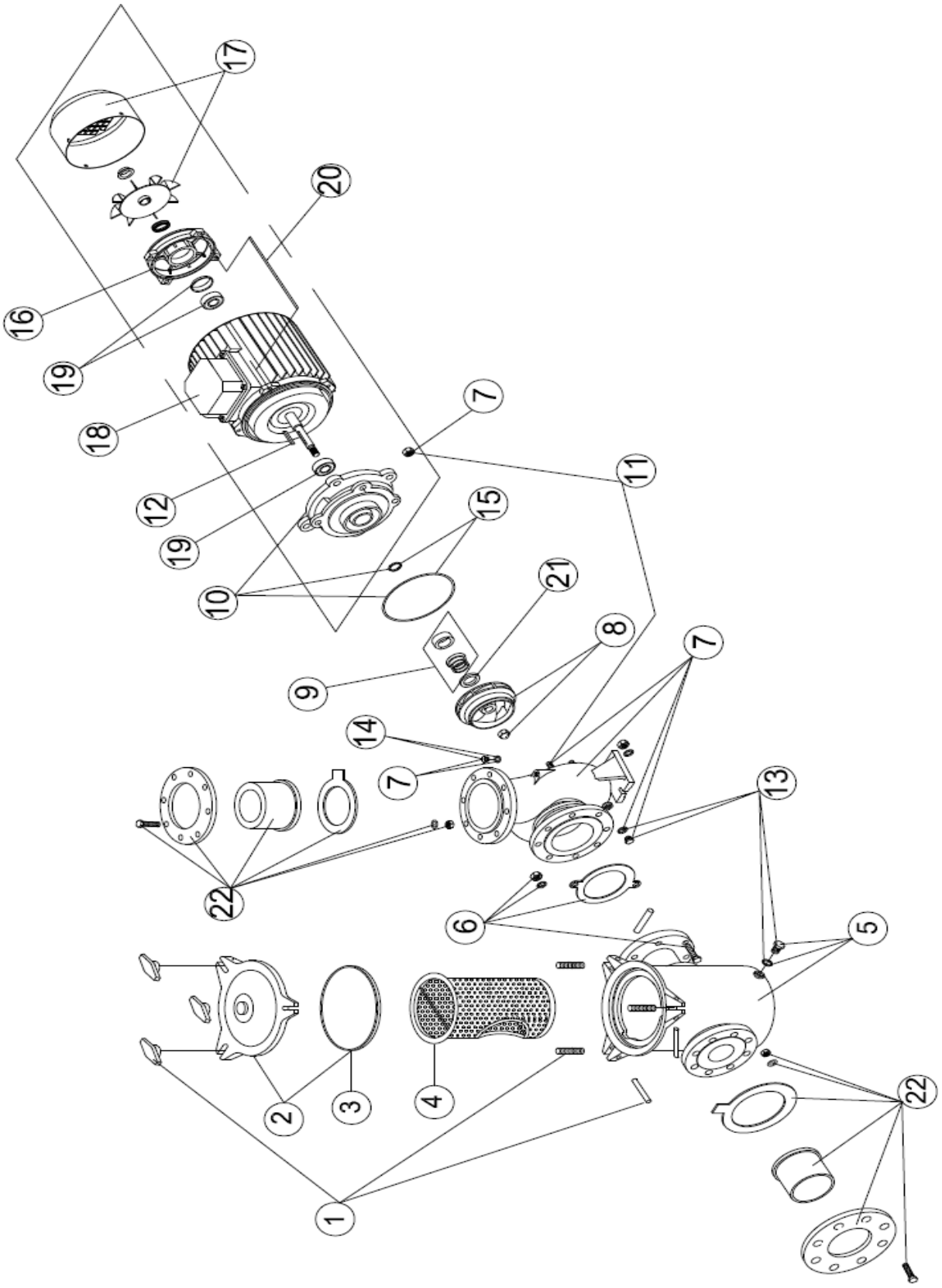

FLUIDRA

ASTRAL ARAL C - 3000 POMPA

Model 01193, 01194, 01194, 01195, 01196, 01197, 01198 01199, 01200, 01201, 01202, 01203, 01204, 01205, 01206, 01207

POZ	KOD	AÇIKLAMA	BİRİM FİYAT (€)	POZ	KOD	AÇIKLAMA	BİRİM FİYAT (€)	
1	4405020201	ARAL POMPA ÖN FİLTRE KAPAK CİVATA TAKIMI	191,27	10	4405020228	ARAL C3000 15 HP POMPA MOTOR MESNETİ	644,69	✓
2	4405020202	ARAL POMPA ÖN FİLTRE KAPAK VE CONTASI	327,73	11	4405020229	ARAL C3000 POMPA ARKA PLAKA VİDALARI	115,16	✓
3	4405020255	ARAL POMPA ÖN FİLTRE KAPAK CONTASI	37,44	12	4405020236	ARAL C3000 3-5.5 HP POMPA ELEKTRİK MOTOR PİMİ	9,81	✓
4	4405020203	ARAL POMPA ÖN FİLTRE SEPETİ	422,69	12	4405020237	ARAL C3000 7.5 - 15 HP POMPA ELEKTRİK MOTOR PİMİ	11,21	✓
5	4405020404	ARAL 4-7,5 HP POMPA ÖN FİLTRE GÖVDESİ	1.091,56	13	4405020230	ARAL C3000 3 HP - 5.5HP POMPA ÖN FİLTRE DRENAJ TAPASI(1196/1197)	39,31	✓
5	4405020205	ARAL 5,5-10 HP POMPA ÖN FİLTRE GÖVDESİ	1.351,07	13	4405020231	ARAL C3000 5.5HP- 15HP POMPA GÖVDE DRENAJ TAPASI (1198/1199)	40,72	✓
5	4405020206	ARAL C3000 12,5 HP POMPA ÖN FİLTRE GÖVDESİ	1.351,07	14	4405020232	ARAL POMPA ÖN FİLTRE KÖRTAPASI	21,76	✓
5	4405020207	ARAL 15 HP POMPA ÖN FİLTRE GÖVDESİ	1.391,85	15	4405020233	ARAL C3000 3-5,5 HP POMPA GÖVDE CONTASI	23,14	✓
6	4405020208	ARAL 3-5,5 HP POMPA ÖN FİLTRE GÖVDE BAĞLANTI SETİ	115,03	15	4405020234	ARAL C3000 7,5-12,5 HP POMPA GÖVDE CONTASI	24,56	✓
6	4405020209	ARAL 7,5-10 HP POMPA ÖN FİLTRE GÖVDE BAĞLANTI SETİ	49,49	15	4405020235	ARAL C3000 15 HP POMPA GÖVDE CONTASI	12,63	✓
6	4405020210	ARAL 15 HP POMPA ÖN FİLTRE GÖVDE BAĞLANTI SETİ	95,62	16	4405020260	ARAL C3000 POMPA ARKA KULAKLI MOTOR KAPAĞI (T.90) (01193-01195)	97,60	✓
7	4405020211	ARAL C3000 3-5,5 HP POMPA SANTRİFÜJ GÖVDESİ(1196/1197)	941,73	16	4405020242	ARAL 5,5 HP POMPA ARKA KULAKLI MOTOR KAPAĞI	228,93	✓
7	4405020212	ARAL C3000 5,5-12,5 HP POMPA SANTRİFÜJ GÖVDESİ (01198-01199)	982,52	16	4405020243	ARAL 7,5-12,5 HP POMPA ARKA KULAKLI MOTOR KAPAĞI	458,58	✓
7	4405020213	ARAL C3000 15 HP POMPA SANTRİFÜJ GÖVDESİ	1.337,68	17	4405020244	ARAL C3000 2-4 HP POMPA MOTOR PERVANESİ VE KAPAĞI (01193-01195)	200,83	✓
8	4405020214	ARAL C3000 3 HP POMPA FANI	900,26	17	4405020245	ARAL 5,5 HP POMPA MOTOR PERVANESİ VE KAPAĞI	243,67	✓
8	4405020215	ARAL C3000 4 HP POMPA FANI	545,76	17	4405020246	ARAL 7,5-15 HP POMPA MOTOR PERVANESİ VE KAPAĞI	394,67	✓
8	4405020216	ARAL C3000 5,5 HP POMPA FANI (1196-1197)	573,19	18	4405020247	ARAL 3-4 HP POMPA ELEKTRİK KUTU KAPAĞI	105,21	✓
8	4405020217	ARAL C3000 POMPA 5,5 HP FANI (1198-1199)	354,48	18	4405020249	ARAL 7,5-15 HP POMPA ELEKTRİK KUTU KAPAĞI	129,20	✓
8	4405020218	ARAL C3000 7,5 HP POMPA FANI	382,56	19	4405020238	ARAL C3000 2-4 HP POMPA RULMANI	85,66	✓
8	4405020219	ARAL C3000 10 HP POMPA FANI	395,95	19	4405020239	ARAL 4 HP POMPA RULMANI	344,12	✓
8	4405020220	ARAL C3000 12,5 HP POMPA FANI	409,34	19	4405020240	ARAL 7,5-15 HP POMPA RULMANI	429,81	✓
8	4405020221	ARAL C3000 15 HP POMPA FANI	436,74	20	4405020320	ARAL C3000 POMPA MOTOR SAPLAMASI	344,12	✓
9	4405020222	ARAL C 3000 3-5,5 HP POMPA MEKANİK SALMASTRA SETİ	266,18	20	4405020250	ARAL3-5,5 HP POMPA MOTOR SAPLAMASI	228,93	✓
9	4405020223	ARAL C3000 7,5-15 HP POMPA MEKANİK SALMASTRA SETİ	300,29	21	4405020256	ARAL C3000 3-4-5,5 HP POMPA RONDELASI	25,98	✓
10	4405020224	ARAL C3000 3 HP POMPA MOTOR MESNETİ	464,17	22	4405020257	ARAL 3-5,5 HP POMPA D90 BAĞLANTI FLANŞI SETİ	115,16	✓
10	4405020225	ARAL C3000 5,5 HP POMPA MOTOR MESNETİ (1196/1197)	600,62	22	4405020258	ARAL 5,5-10 HP POMPA D110 BAĞLANTI FLANŞI SETİ	157,32	✓
10	4405020226	ARAL C3000 5,5 HP POMPA MOTOR MESNETİ (1198/1199)	655,46	22	4405020259	ARAL 15 HP POMPA D140 BAĞLANTI FLANŞI SETİ	186,78	✓
10	4405020227	ARAL C3000 7,5-12,5 HP POMPA MOTOR MESNETİ	600,62					

ASTRAL ARAL C - 1500 POMPA

Model 01209, 01210, 01211, 01212, 01213, 01214, 01215, 01216, 01217, 01218, 01219, 01220, 01221, 01222

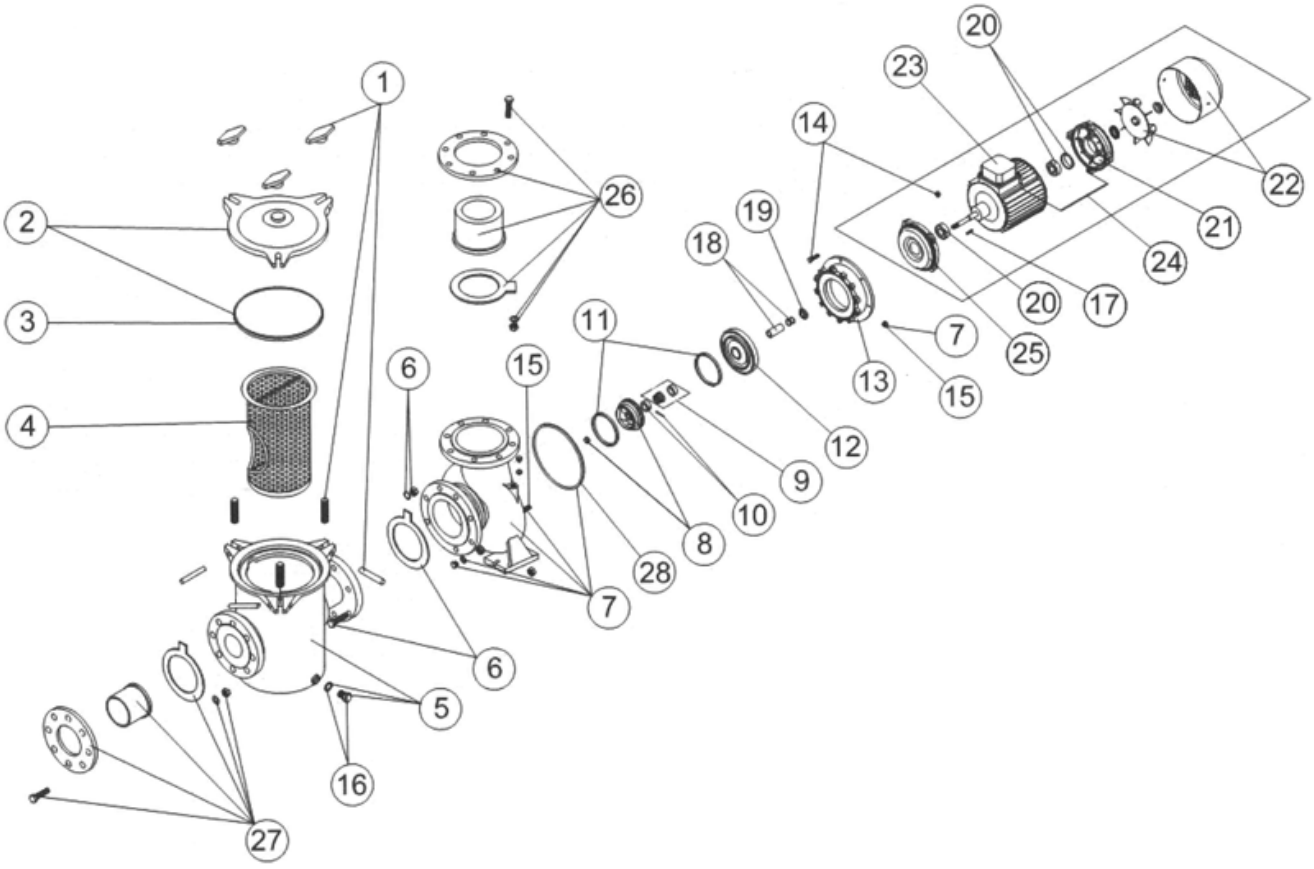

POZ	KOD	AÇIKLAMA	BİRİM FİYAT (€)
1	4405020201	ARAL POMPA ÖN FİLTRE KAPAK CİVATA TAKIMI	200,83 ✓
2	4405020202	ARAL POMPA ÖN FİLTRE KAPAK VE CONTASI	344,12 ✓
3	4405020255	ARAL POMPA ÖN FİLTRE KAPAK CONTASI	39,31 ✓
4	4405020203	ARAL POMPA ÖN FİLTRE KAPAK CONTASI	443,82 ✓
5	4405020404	ARAL 4-7,5 HP POMPA ÖN FİLTRE GÖVDESİ	1.146,14 ✓
5	4405020205	ARAL 5,5-10 HP POMPA ÖN FİLTRE GÖVDESİ	1.418,62 ✓
5	4405020207	ARAL 15 HP POMPA ÖN FİLTRE GÖVDESİ	1.461,44 ✓
6	4405020208	ARAL 3-5,5 HP POMPA ÖN FİLTRE GÖVDE BAĞLANTI SETİ	120,78 ✓
6	4405020209	ARAL 7,5-10 HP POMPA ÖN FİLTRE GÖVDE BAĞLANTI SETİ	51,96 ✓
6	4405020210	ARAL 15 HP POMPA ÖN FİLTRE GÖVDE BAĞLANTI SETİ	100,41 ✓
7	4405020411	ARAL C1500 5,5-7,5 HP POMPA SANTRİFÜJ GÖVDESİ (01213-01214)	2.005,73 ✓
7	4405020412	ARAL C1500 7,5-10 HP POMPA SANTRİFÜJ GÖVDESİ (01215-01216)	2.463,70 ✓
7	4405020413	ARAL C1500 12,5 HP POMPA 12,5 HP SANTRİFÜJ GÖVDESİ	2.779,65 ✓
8	4405020414	ARAL C1500 4 HP POMPA FANI (65-200)	630,65 ✓
8	4405020415	ARAL C1500 5,5 HP POMPA FANI (65-250)	730,37 ✓
8	4405020416	ARAL C1500 7,5 HP POMPA FANI (01213-01214)	745,10 ✓
8	4405020417	ARAL C1500 7,5 HP POMPA FANI (01215-01216)	759,86 ✓
8	4405020418	ARAL C1500 10 HP POMPA FANI	888,38 ✓
8	4405020419	ARAL C1500 12,5 HP POMPA FANI	1.303,43 ✓
10	4405020423	ARAL C 1500 4 HP POMPA UZATMA HALKASI	193,81 ✓
10	4405020512	ARAL C 1500 5,5HP-15 HP POMPA UZATMA HALKASI	200,83 ✓
11	4405020425	ARAL C 1500 12,5 - 15 HP POMPA MERKEZ CONTASI	344,12 ✓
12	4405020426	ARAL C 1500 4 HP POMPA MUHAFAZA KAPAĞI	487,38 ✓
12	4405020427	ARAL C 1500 5,5-10 HP POMPA MUHAFAZA KAPAĞI	559,01 ✓
12	4405020515	ARAL C 1500 12,5 HP-15 HP POMPA MUHAFAZA KAPAĞI	658,74 ✓

ASTRAL ARAL C - 1500 POMPA

Model 01209, 01210, 01211, 01212, 01213, 01214, 01215, 01216, 01217, 01218, 01219, 01220, 01221, 01222

POZ	KOD	AÇIKLAMA	BİRİM FİYAT (€)	
13	4405020429	ARAL C 1500 4 HP POMPA FAN MUHAFAZASI	601,87	✓
13	4405020430	ARAL C 1500 5,5-12,5 HP POMPA FAN MUHAFAZASI	658,74	✓
13	4405020517	ARAL C 1500 15 HP POMPA FAN MUHAFAZASI	688,23	✓
14	4405020432	ARAL C 1500 4-12,5 HP POMPA CİVATA TAKIMI	20,35	✓
14	4405020518	ARAL C 1500 20-25 HP POMPA CİVATA TAKIMI	74,43	✓
15	4405020311	ARAL C 1500 POMPA ARKA PLAKA VİDALARI(01209-01210)	82,85	✓
15	4405020519	ARAL C 1500 POMPA ARKA PLAKA VİDA SOMUN TAKIMI	401,69	✓
16	4405020232	ARAL POMPA ÖN FİLTRE KÖRTAPASI	21,77	✓
17	4405020314	ARAL C 1500 POMPA PİMİ	60,39	✓
18	4405020439	ARAL C 1500 4 HP POMPA ŞAFT KORUMASI	186,78	✓
18	4405020440	ARAL C 1500 5,5-15 HP POMPA ŞAFT KORUMASI	228,93	✓
19	4405010374	ARAL C 1500 4HP POMPA DEFLEKTOR RONDELASI	7,00	✓
19	4405020402	ARAL C 1500 5,5HP-15HP POMPA DEFLEKTÖR PULU	25,99	✓
20	4405020239	ARAL 4 HP POMPA RULMANI	344,12	✓
20	4405020442	ARAL C 1500 5,5 HP POMPA RULMANI	401,69	✓
20	4405020240	ARAL 7,5-15 HP POMPA RULMANI	429,81	✓
20	4405020522	ARAL C1500 15 HP POMPA RULMANI	443,82	✓
21	4405020242	ARAL 5,5 HP POMPA ARKA KULAKLI MOTOR KAPAĞI	228,93	✓
21	4405020446	ARAL C1500 5,5 HP POMPA ARKA KULAKLI MOTOR KAPAĞI (01211-01212)	243,68	✓
21	4405020243	ARAL 7,5-12,5 HP POMPA ARKA KULAKLI MOTOR KAPAĞI	458,59	✓
21	4405020523	ARAL POMPA ARKA KULAKLI MOTOR KAPAĞI (01223-01224)	974,77	✓
22	4405020245	ARAL 5,5 HP POMPA MOTOR PERVANESİ VE KAPAĞI	243,68	✓
22	4405020450	ARAL C1500 POMPA MOTOR PERVANESİ VE KAPAĞI(01211-01212)	258,43	✓
22	4405020246	ARAL 7,5-15 HP POMPA MOTOR PERVANESİ VE KAPAĞI	394,67	✓
22	4405020525	ARAL C1500 20-25 HP POMPA MOTOR PERVANESİ VE KAPAĞI (01223-01224)	515,47	✓
23	4405020247	ARAL 3-4 HP POMPA ELEKTRİK KUTU KAPAĞI	106,04	✓
23	4405020249	ARAL 7,5-15 HP POMPA ELEKTRİK KUTU KAPAĞI	129,20	✓
23	4405020527	ARAL C1500 20-25 HP POMPA ELEKTRİK KUTU KAPAĞI (01221-01224)	143,26	✓
24	4405020250	ARAL 3-5,5 HP POMPA MOTOR SAPLAMASI	228,93	✓
24	4405020457	ARAL C1500 5,5 HP POMPA MOTOR SAPLAMASI(01211-01212)	49,14	✓
24	4405020251	ARAL C1500 7,5-15 HP POMPA MOTOR SAPLAMASI	115,16	✓
24	4405020529	ARAL C1500 20-25 HP POMPA MOTOR SAPLAMASI(01221-01222)	108,13	✓
25	4405020253	ARAL C1500 4 HP POMPA ÖN KULAKLI MOTOR KAPAĞI	351,12	✓
25	4405020403	ARAL C1500 5,5 HP POMPA ÖN KULAKLI MOTOR KAPAĞI	394,67	✓
25	4405020254	ARAL C1500 7,5-12,5 HP POMPA ÖN KULAKLI MOTOR KAPAĞI	974,77	✓
25	4405020531	ARAL C1500 20-25 HP POMPA ÖN KULAKLI MOTOR KAPAĞI (01221-01224)	1.518,34	✓
26	4405020301	ARAL C1500 POMPA D75 BAĞLANTI FLANŞI SETİ	71,62	✓
26	4405020257	ARAL 3-5,5 HP POMPA D90 BAĞLANTI FLANŞI SETİ	115,23	✓
26	4405020258	ARAL 5,5-10 HP POMPA D110 BAĞLANTI FLANŞI SETİ	157,32	✓
27	4405020259	ARAL 15 HP POMPA D140 BAĞLANTI FLANŞI SETİ	186,78	✓
28	4405020324	ARAL C1500 4 HP POMPA GOVDE CONTASI	27,38	✓
28	4405020405	ARAL C1500 5,5-15 HP POMPA GÖVDE CONTASI	57,57	✓

ASTRAL ARAL C - 1500 POMPA

Model 01223, 01224, 01225, 01226

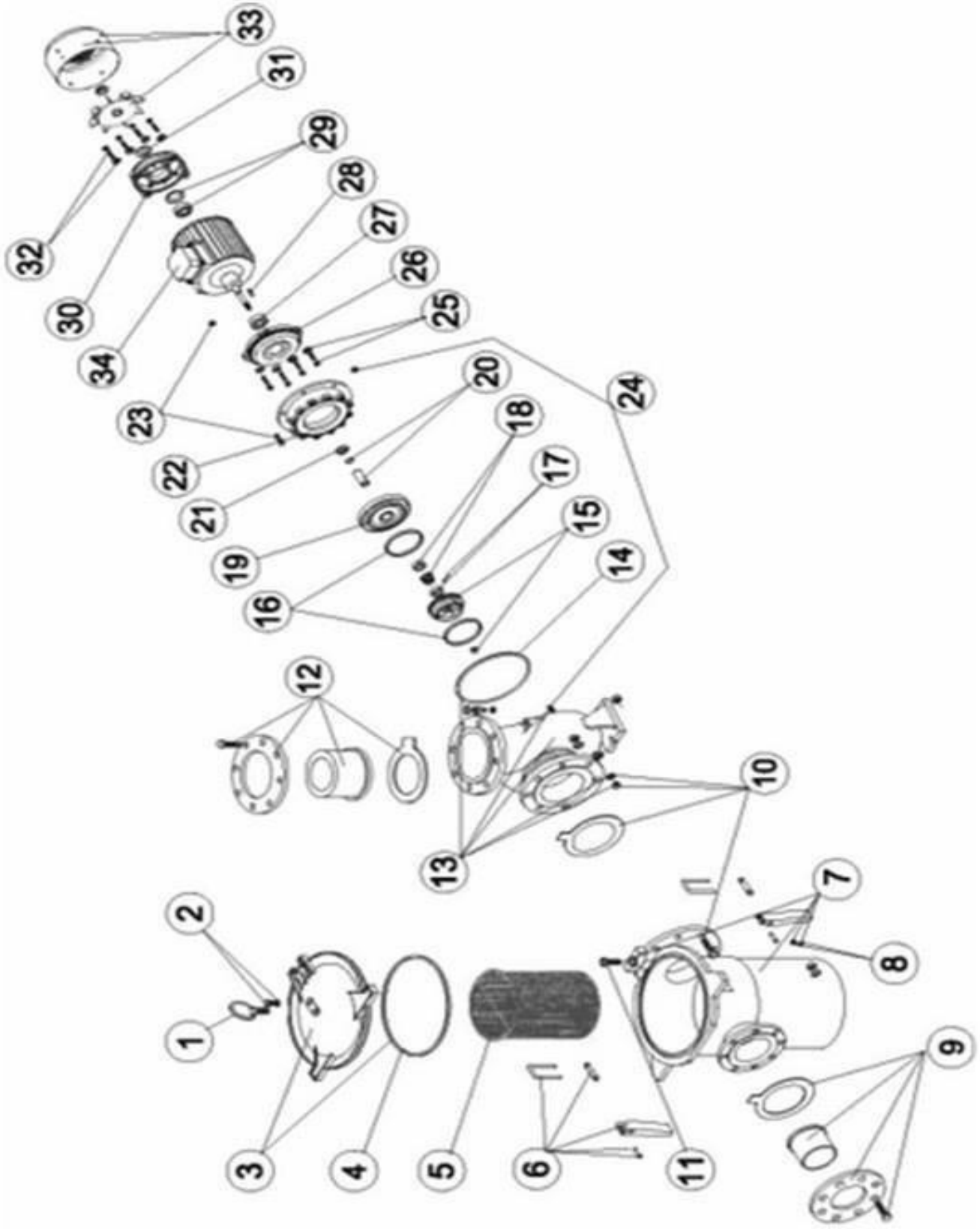

FLUIDRA

ASTRAL ARAL C - 1500 POMPA
Model 01223, 01224, 01225, 01226

POZ	KOD	AÇIKLAMA	BİRİM FİYAT (€)	
1	4405020501	ARAL C1500 POMPA HAVA ALMA VİDASI	49,14	✓
2	4405020232	ARAL POMPA ÖN FİLTRE KÖRTAPASI	21,77	✓
3	4405020503	ARAL C1500 POMPA ÖN FİLTRE KAPAK VE CONTASI	630,65	✓
4	4405020535	ARAL C1500 POMPA ÖN FİLTRE KAPAK CONTASI 6"	24,57	✓
5	4405020504	ARAL C1500 POMPA ÖN FİLTRE SEPETİ	888,39	✓
6	4405020505	ARAL C1500 POMPA ÖN FİLTRE KAPAK CİVATA TAKIMI	888,39	✓
7	4405020506	ARAL C1500 POMPA ÖN FİLTRE GÖVDESİ (01223-01226)	4.584,22	✓
8	4405020507	ARAL C1500 POMPA ÖN FİLTRE KÖRTAPASI	24,57	✓
12	4405020259	ARAL 15 HP POMPA D140 BAĞLANTI FLANŞI SETİ	186,78	✓
13	4405020508	ARAL C1500 20-25 HP POMPA SANTRİFÜJ GÖVDESİ	4.298,01	✓
14	4405020405	ARAL C1500 5,5-15 HP POMPA GÖVDE CONTASI 277*262*0,5	57,57	✓
15	4405020509	ARAL C1500 20 HP POMPA FANI (01223-01224)	2.005,73	✓
15	4405020510	SARAL C1500 25 HP POMPA FANI (01225-01226)	2.005,73	✓
16	4405020513	ARAL C 1500 20-25 HP POMPA ELEKTRİK MOTORU AYAR YÜZÜĞÜ	745,11	✓
17	4405020537	ARAL C 1500 POMPA ELEKTRİK MOTORU ORİNG SETİ	108,83	✓
18	4405020511	ARAL C1500 POMPA MEKANİK SALMASTRA	544,96	✓
19	4405020514	ARAL C 1500 20 HP POMPA ELEKTRİK MOTOR KAPAĞI	931,22	✓
20	4405020440	ARAL C 1500 5,5-15 HP POMPA ŞAFT KORUMASI	238,08	✓
21	4405020402	ARAL C 1500 5,5 HP-15HP POMPA DEFLEKTÖR PULU 34X60X6	25,99	✓
22	4405020517	ARAL C 1500 15 HP POMPA FAN MUHAFAZASI	688,23	✓
23	4405020518	ARAL C 1500 20-25 HP POMPA CİVATA TAKIMI	74,43	✓
24	4405020519	ARAL C 1500 POMPA ARKA PLAKA VİDA SOMUN TAKIMI	401,69	✓
25	4405020520	ARAL C 1500 20-25 HP POMPA MOTOR CIVATASI	40,72	✓
25	4405020546	ARAL C 1500 POMPA MOTOR ÖN KAPAK CIVATASI(01225-01226)	11,21	✓
26	4405020531	ARAL C1500 20-25 HP POMPA ÖN KULAKLI MOTOR KAPAĞI (01221-01224)	1.518,34	✓
27	4405020543	ARAL C1500 POMPA RULMANI (01225-01226)	258,43	✓
28	4405020314	ARAL C 1500 POMPA PİMİ	60,39	✓
29	4405020522	ARAL C1500 15 HP POMPA RULMANI	443,82	✓
29	4405020542	ARAL C1500 POMPA RULMANI (01225-01226)	258,43	✓
30	4405020523	ARAL POMPA ARKA KULAKLI MOTOR KAPAĞI (01223-01224)	974,77	✓
30	4405020538	ARAL C1500 POMPA ARKA KULAKLI MOTOR KAPAĞI (01225-01226)	974,77	✓
31	4405020544	ARAL C 1500 POMPA CONTASI	18,96	✓
32	4405020545	ARAL C 1500 POMPA MOTOR ARKA KAPAK VİDASI	37,91	✓
33	4405020525	ARAL C1500 20-25 HP POMPA MOTOR PERVANESİ VE KAPAĞI (01223-01224)	515,47	✓
33	4405020541	ARAL C1500 POMPA MOTOR PERVANESİ VE KAPAĞI (01225-01226)	2.005,73	✓
34	4405020527	ARAL C1500 20-25 HP POMPA ELEKTRİK KUTU KAPAĞI (01221-01224)	143,26	✓
34	4405020539	ARAL C1500 POMPA ELEKTRİK KUTU KAPAĞI (01225-01226)	974,77	✓

ASTRAL JET STREAM POMPASI
Model 11504, 11505, 25415

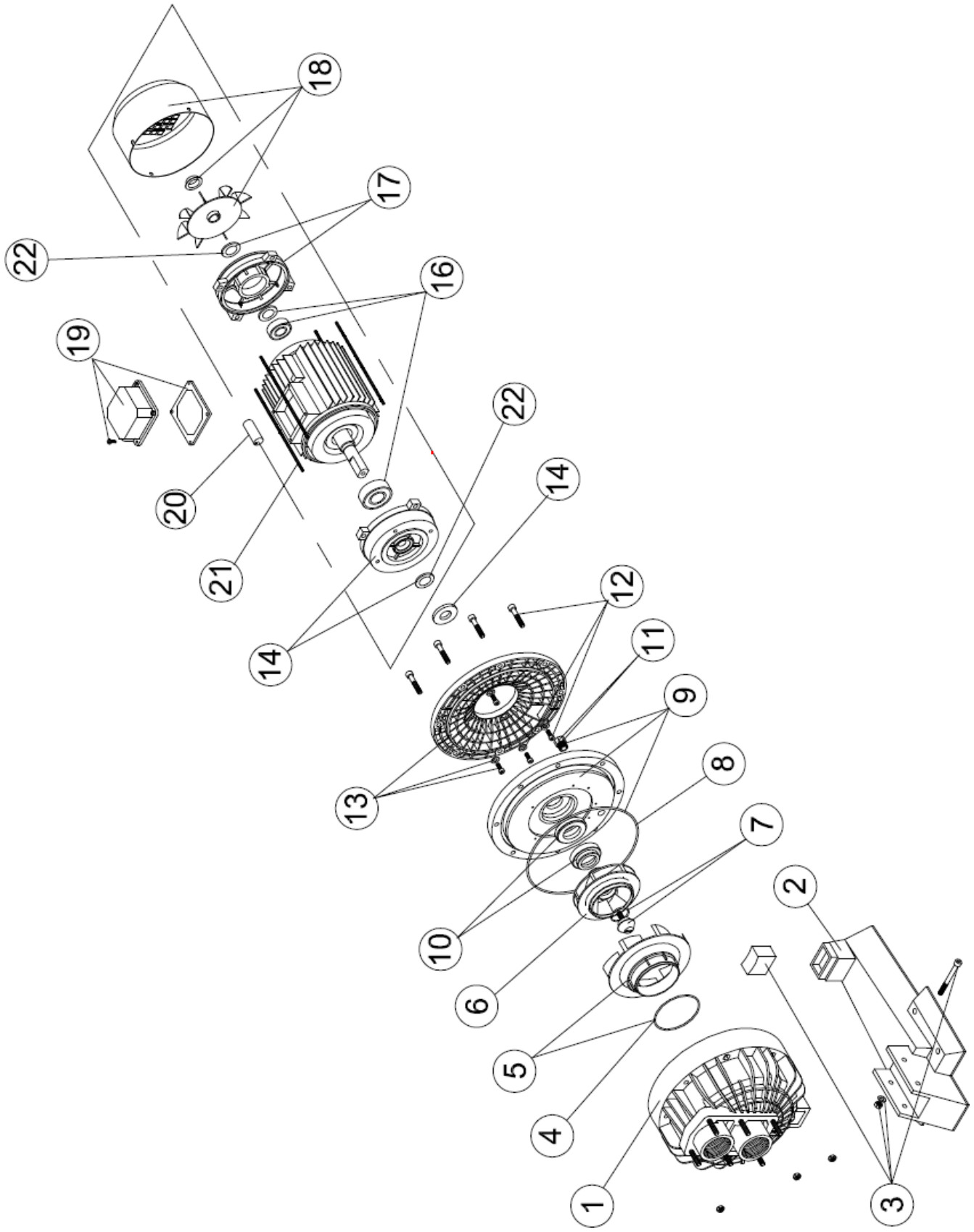

ASTRAL JET STREAM POMPASI
Model 11504, 11505, 25415

POZ	KOD	AÇIKLAMA	BİRİM FİYAT (€)	
1	4405030201	JET STREAM POMPA GÖVDESİ	97,61	✓
2	4405010315	MAXIM - JET STREAM POMPA KAİDESİ	115,16	✓
3	4405010313	MAXIM - JET STREAM 3,5-4,5 HP POMPA KAİDESİ LASTİĞİ	93,40	✓
5	4405010316	JET STREAM POMPA 3,5 HP DİFÜZÖR (ESKİ)	71,62	✓
6	4405010326	JET STREAM POMPA 3,5 HP FAN (ESKİ)	120,78	✓
7	4405010338	MAXIM - JET STREAM POMPA FAN SOMUNU	15,44	✓
8	4405010378	MAXIM - JET STREAM POMPA SALMASTRA GÖVDE CONTASI	23,16	✓
10	4405010322	MAXIM - JET STREAM POMPA SALMASTRA-KEÇE SETİ	200,83	✓
11	4404121107	ASTRAL ALTIYOLLU VANA VE POMPA KORTAPASI (1/4")	7,00	✓
13	4405010332	MAXIM - JET STREAM POMPA 3,5 HP MOTOR GÖVDE SETİ	157,32	✓
15	4405010369	MAXIM - JET STREAM POMPA 3,5 HP MOTOR KAPAĞI	200,83	✓
15	4405010381	MAXIM - JET STREAM POMPA 3,5-4,5 HP MOTOR KAPAĞI	82,85	✓
16	4405010171	ASTRAL POMPA MOTOR RULMANLARI (3-3,5 HP)	140,45	✓
17	4405010367	MAXIM - JET STREAM POMPA 3,5 HP KULAKLI MOTOR ARKA KAPAĞI	101,84	✓
17	4405010382	MAXIM POMPA 3,5HP MOTOR KULAKLI ARKA KAPAGI (VERNIS)	88,46	✓
18	4405010148	ASTRAL 3 HP POMPA MOTOR SOĞUTMA PERV. VE KAPAĞI	63,20	✓
18	4405010383	MAXIM - JET STREAM 3,5 HP POMPA MOTOR PERVANE VE KAPAĞI (VERNİS)	103,22	✓
18	4405010368	MAXIM,JET STREAM POMPA 3,5HP MOTOR PERVANE VE KAPAK(BONORA)	172,05	✓
19	4405010155	ASTRAL 1,5-2 HP POMPA ELEKTRİK KUTUSU C.80-90 II	71,62	✓
19	4405030119	MAXIM - JET STREAM POMPA ELEKTRİK KUTU KAPAĞI	85,66	✓
21	4405010145	ASTRAL 2-3 HP POMPA MOTOR SAPLAMASI	24,57	✓
22	4405010176	ASTRAL 3 HP POMPA V RİNGİ	63,20	✓

ASTRAL JET STREAM POMPASI
Model 11504, 11505, 25415

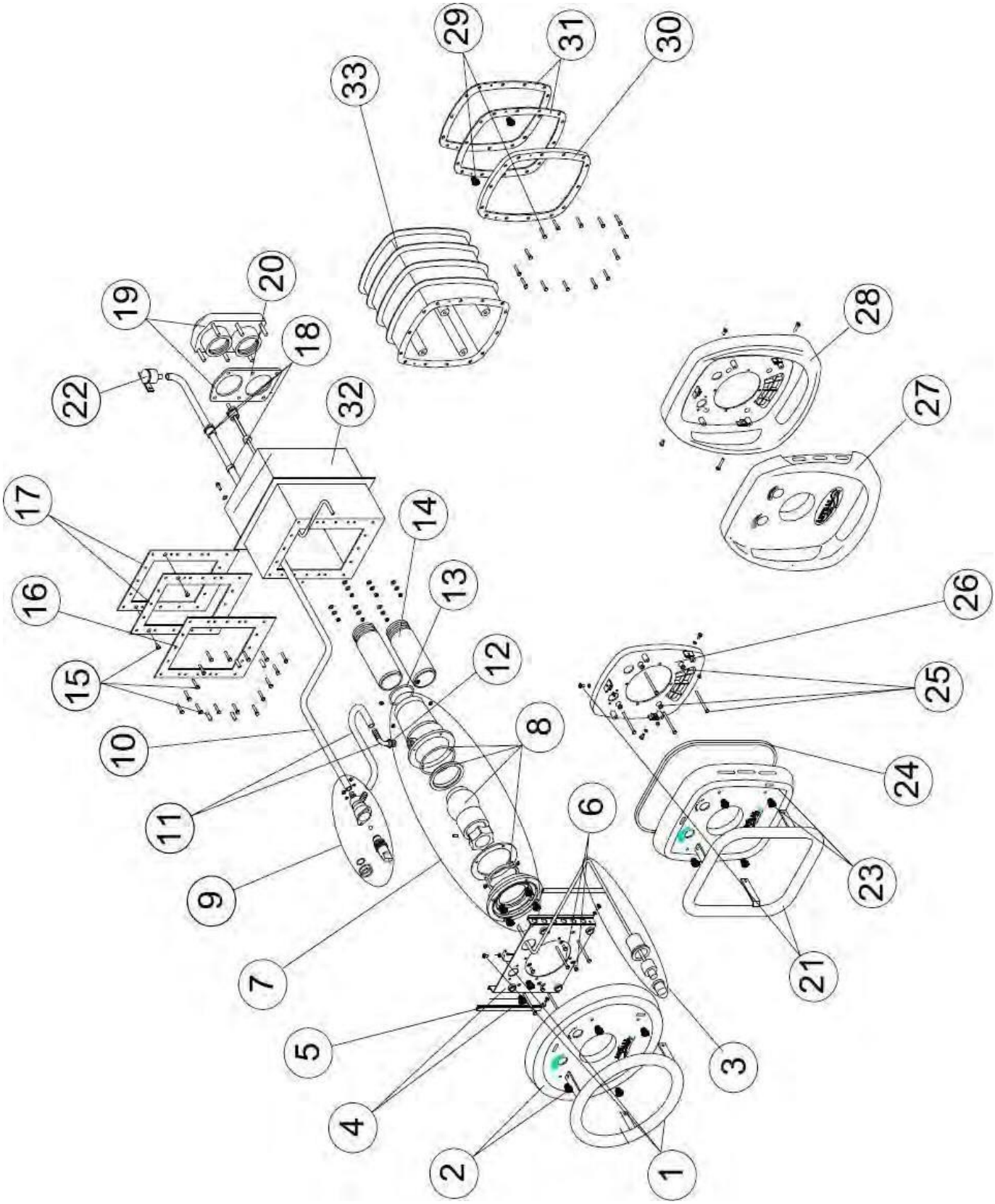

ASTRAL JET STREAM POMPASI
Model 11504, 11505, 25415

POZ	KOD	AÇIKLAMA	BİRİM FİYAT (€)	
2	4402050101	JET STREAM YUVARLAK ÖN YÜZÜ	408,72	✓
3	4402050119	JET STREAM BUTON SETİ	172,05	✓
4	4402050123	JET STREAM NOZUL INOX PLAKASI	537,25	✓
5	4402050125	JET STREAM NOZUL INOX PLAKA BAĞLANTISI	82,85	✓
6	4402050133	JET STREAM NOZUL INOX PLAKA BAĞLANTISI CİVATA SETİ	36,50	✓
7	4402050605	JET STREAM NOZUL İÇ TAKIMI	200,83	✓
10	4402050122	JET STREAM HAVA AYAR VALF HORTUMU	93,40	✓
11	4402050121	JET STREAM VENTÜRİ HORTUMU	46,34	✓
14	4402050118	JET STREAM EMME BASMA BORUSU	60,39	✓
15	4402050115	JET STREAM PASLANMAZ KASA CİVATA SETİ	129,20	✓
16	4402050504	LINER JET STREAM BETON GEÇİŞ PARÇASI ÇERÇEVESİ	169,25	✓
17	4402011407	JET STREAM LINER ÇERÇEVE CONTASI	198,02	✓
18	4402050110	JET STREAM HAVA-SU RAKOR SETİ	12,63	✓
19	4402050107	JET STREAM POMPA BAĞLANTI AĞZI VE CONTASI	127,82	✓
20	4402050108	JET STREAM POMPA BAĞLANTI AĞIZ CONTASI	37,91	✓
22	4402050109	JET STREAM HAVA EMİŞ VALFİ	23,16	✓
23	4402050102	JET STREAM NOZUL (INOX) ÇERÇEVESİ	344,12	✓
23	4402050104	JET STREAM NOZUL (PLASTİK) ÇERÇEVESİ	372,20	✓
24	4402050105	JET STREAM NOZUL ÇERÇEVESİ	77,25	✓
25	4402050106	JET STREAM NOZUL BAĞLANTI CİVATALARI	200,83	✓
26	4402050126	JET STREAM NOZUL PLAKASI	127,82	✓
28	4402050127	JET STREAM NOZUL PLAKA GÖVDESİ	200,83	✓
29	4402050114	LINER JET STREAM PLASTİK FLANŞ SETİ	53,35	✓
31	4402050111	LINER JET STREAM PLASTİK ÇERÇEVESİ	126,40	✓
32	00243R0100	BETON GEÇİŞ PARÇASI PASLANMAZ ÇELİK GÖVDE	1.546,43	✓
32	05555R0100	PASLANMAZ ÇELİK İKİZ GÖVDE	2.163,04	✓
33	11502R0100	JET STREAM BETON GEÇİŞ PARÇASI GÖVDESİ	408,72	✓

ABS JET STREAM BETON GEÇİŞ PARÇASI
Model 11502

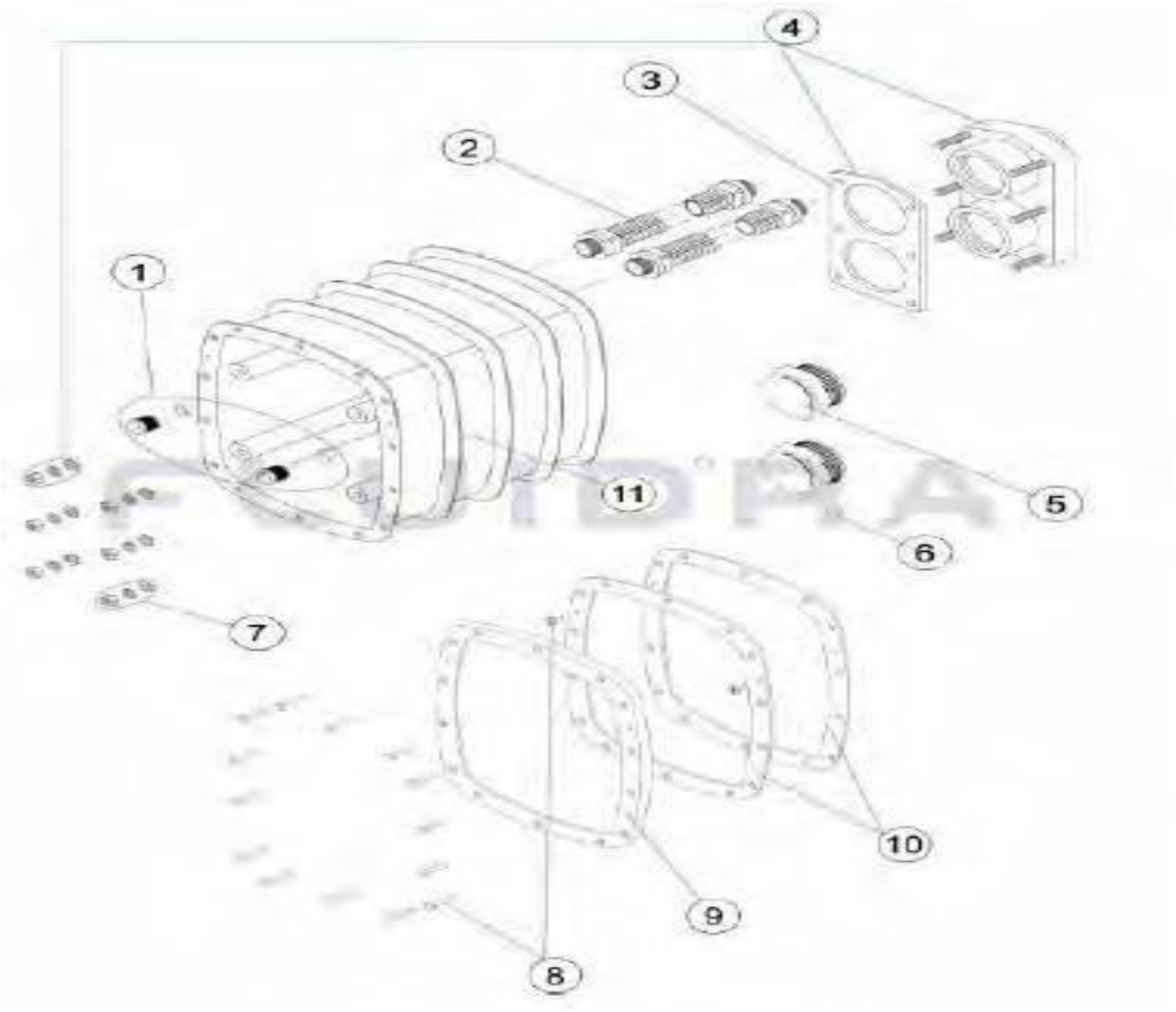

POZ	KOD	AÇIKLAMA	BİRİM FİYAT (€)
1	4402050110	JET STREAM HAVA-SU RAKOR SETİ	12,63 ✓
2	4402050029	JET STREAM BETON GEÇİŞ PARÇASI KABLO HORTUMU	74,43 ✓
3	4402050108	JET STREAM POMPA BAĞLANTI AĞIZ CONTASI	37,91 ✓
4	4402050107	JET STREAM POMPA BAĞLANTI AĞZI VE CONTASI	127,82 ✓
5	4402050027	JET STREAM BETON GEÇİŞ PARÇASI 2” DİŞLİ TAPASI	23,16 ✓
6	4402050028	JET STREAM BETON GEÇİŞ PARÇASI KÖR CONTA	7,00 ✓
7	4402050025	JET STREAM BETON GEÇİŞ PARÇASI SOMUN+PUL+RONDELA SETİ	5,61 ✓
8	4402050114	LINER JET STREAM PLASTİK FLANŞ SETİ	53,35 ✓
9	4402050509	LINER JET STREAM BETON GEÇİŞ PARÇASI PLASTİK ÇERÇEVESİ	57,57 ✓
10	4402050111	LINER JET STREAM PLASTİK ÇERÇEVE CONTASI	85,66 ✓
11	11502R0100	JET STREAM BETON GEÇİŞ PARÇASI GÖVDESİ	1.002,86 ✓

PLASTİK JET STREAM BETON GEÇİŞ PARÇASI
Model 00243

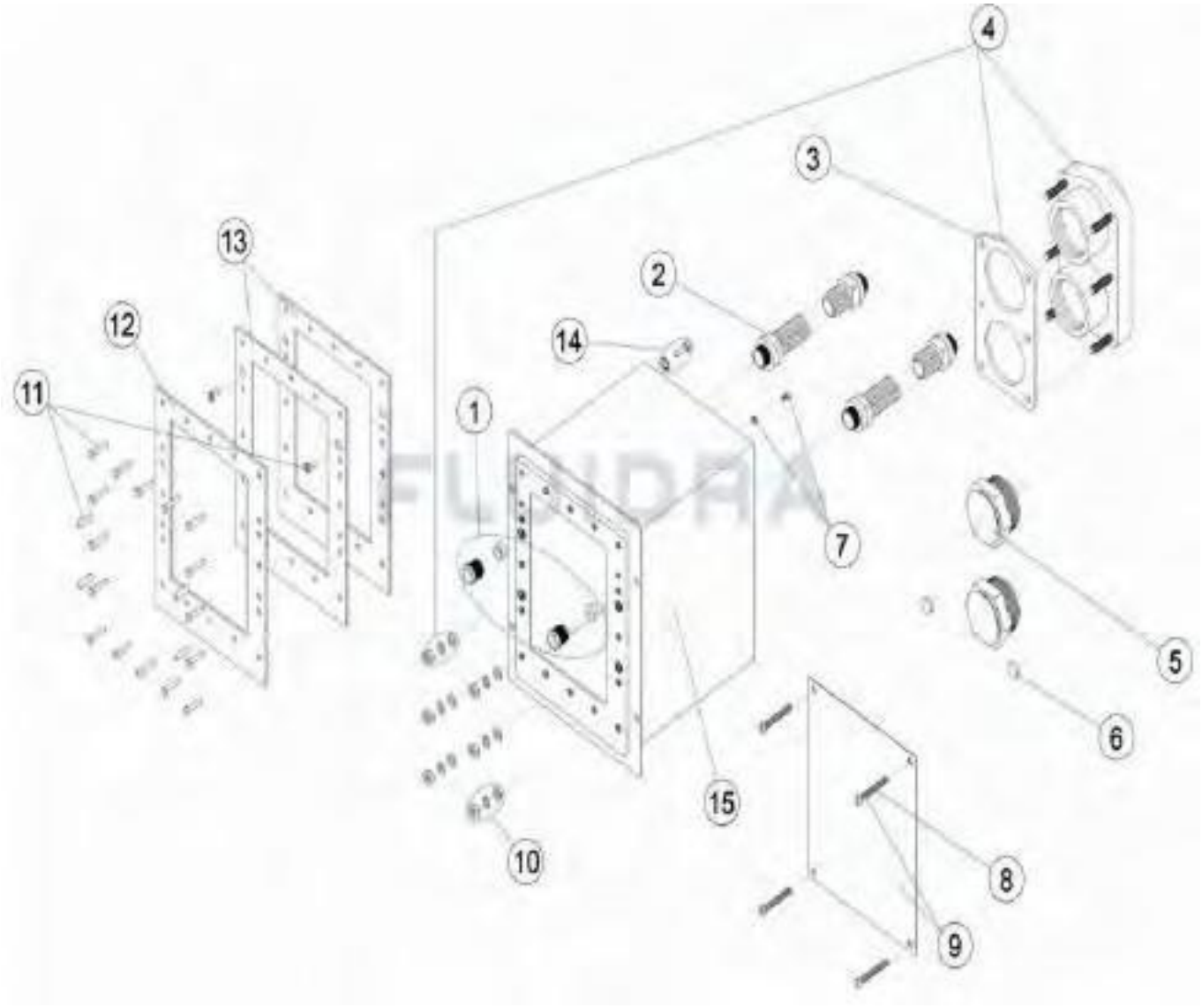

POZ	KOD	AÇIKLAMA	BİRİM FİYAT (€)
1	4402050110	JET STREAM HAVA-SU RAKOR SETİ	12,63 ✓
2	4402050029	JET STREAM BETON GEÇİŞ PARÇASI KABLO HORTUMU	74,43 ✓
3	4402050108	JET STREAM POMPA BAĞLANTI AĞIZ CONTASI	37,91 ✓
4	4402050107	JET STREAM POMPA BAĞLANTI AĞZI VE CONTASI	127,82 ✓
5	4402050027	JET STREAM BETON GEÇİŞ PARÇASI 2” DİŞLİ TAPASI	23,16 ✓
6	4402050028	JET STREAM BETON GEÇİŞ PARÇASI KÖR CONTASI	7,00 ✓
8	4402050026	JET STREAM BETON GEÇİŞ PARÇASI ÖN PLAKA VİDALARI	21,77 ✓
9	4402050030	JET STREAM BETON GEÇİŞ PARÇASI ÖN PLAKASI + VİDALARI	68,83 ✓
10	4402050025	JET STREAM BETON GEÇİŞ PARÇASI SOMUN+PUL+RONDELA SETİ	5,61 ✓
11	4402050115	JET STREAM PASLANMAZ KASA CİVATA SETİ	129,20 ✓
12	4402050504	LINER JET STREAM BETON GEÇİŞ PARÇASI ÇERÇEVESİ	169,25 ✓
13	4402011407	JET STREAM LINER ÇERÇEVE CONTASI	198,02 ✓
14	4401090402	BETON GEÇİŞ PARÇASI DUVAR BAĞLANTI VİDA+PULU	4,20 ✓
15	00243R0100	BETON GEÇİŞ PARÇASI PASLANMAZ ÇELİK GÖVDESİ	1.547,85 ✓

DEZENFEKSİYON SİSTEMLERİ

ELİTE TUZ ELEKTROLİZ CİHAZI
Model 42353, 42354, 42355

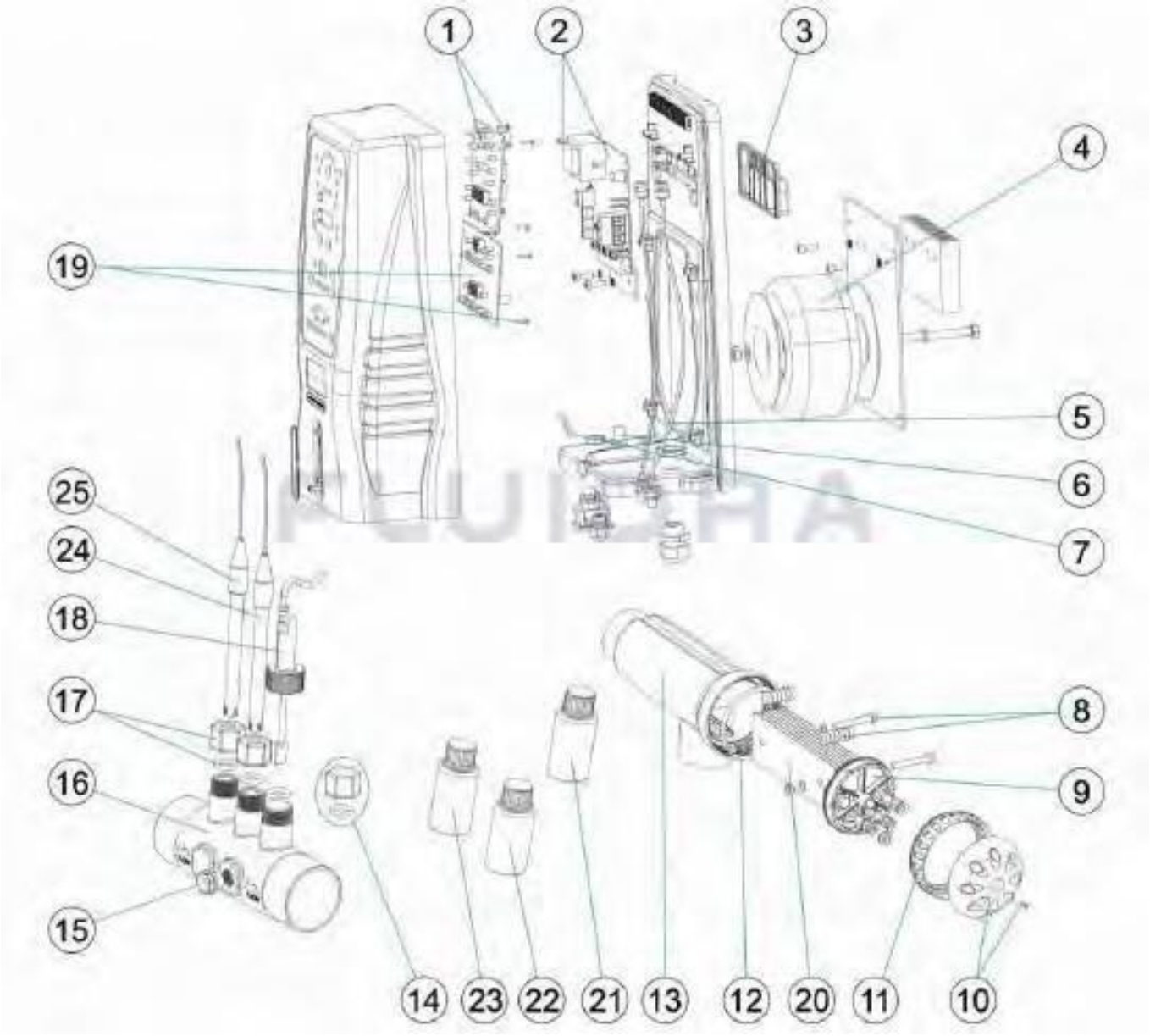

FLUIDRA

ELİTE TUZ ELEKTROLİZ CİHAZI
Model 42353, 42354, 42355

POZ	KOD	AÇIKLAMA	BİRİM FİYAT (€)	
1	4408041201	SMART TUZ CİHAZI EKRAN/GÜÇ KARTI(SM+/EL)	458,59	✓
2	4408041303	ELITE 60 TUZ CİHAZI AC-12 (PH/ORP) ANA KARTI	1.002,86	✓
2	4408041304	ELITE 100 TUZ CİHAZI AC-22 (PH/ORP) ANA KARTI	1.060,45	✓
2	4408041305	ELITE 160 TUZ CİHAZI AC-30 (PH/ORP) ANA KARTI	1.275,34	✓
3	4408041101	ASTRAL TUZ CİHAZI DUVAR MONTAJ KİTİ	49,14	✓
4	4408041106	ASTRAL TUZ CİHAZI GÜÇ TRAFOSU 190 VA (42348-42350-42353-52569)	358,17	✓
4	4408041107	ASTRAL TUZ CİHAZI GÜÇ TRAFOSU 370 VA (42349-42351-42354-52570)	573,05	✓
4	4408041202	ASTRAL TUZ CİHAZI GÜÇ TRAFOSU 480 VA (42352-42355-52571)	644,69	✓
5	4408070069	ASTRAL TUZ CİHAZI - HELIOX UV BCN KONNEKTÖR (42353-42354-42355-52569-52570-52571-52210-52211-52212-52213-52218-52219-52220-52221)	189,62	✓
6	4408040523	ASTRAL TUZ CİHAZI 5X20 SİGORTA TUTUCU	21,80	✓
7	4408041113	ASTRAL TUZ CİHAZI 2A SİGORTA (42348-42350-42353-52569)	8,41	✓
7	4408041114	ASTRAL TUZ CİHAZI 3A SİGORTA (42349-42351-42354-52570)	7,00	✓
7	4408041204	ASTRAL TUZ CİHAZI 4A SİGORTA (42352-42355-52571)	11,18	✓
8	4408040073	ASTRAL TUZ CİHAZI ELEKTROD SABİTLEME KİTİ	24,57	✓
9	4408040074	ASTRAL TUZ CİHAZI ELEKTROD TUTUCU	60,39	✓
10	4408041117	ASTRAL TUZ CİHAZI ELEKTROT HÜCRE KAPAĞI	51,96	✓
11	4408041123	ASTRAL TUZ CİHAZI HÜCRE KAPAK RAKORU	109,55	✓
12	4408041118	ASTRAL TUZ CİHAZI HÜCRE O-RİNGİ	65,99	✓
13	4408041122	ASTRAL TUZ CİHAZI HÜCRE GÖVDESİ	344,12	✓
14	4408040067	ASTRAL TUZ CİHAZI M25 KÖRTAPA (52569-52570-52571-42353-42354-42355)	18,25	✓
15	4408040075	ASTRAL TUZ CİHAZI 3/8" KÖRTAPA(52569-52570-52571-42353-42354-42355)	11,21	✓
16	4408041306	ASTRAL TUZ CİHAZI SENSÖR TUTUCU GÖVDE (52569-52570-52571-42353-42354-42355)	172,05	✓
17	4408041310	ASTRAL TUZ CİHAZI 1/2" 12 mm SENSÖR BAĞLANTI RAKORU	115,16	✓
18	4408041211	ASTRAL TUZ CİHAZI,HELIOX UV AKIŞ SVİCİ	264,04	✓
19	4408041312	ELITE TUZ CİHAZI PH/ORP EKRAN KARTI	815,36	✓
20	60588	ASTRAL ELITE YEDEK ELEKTROT (42350-42353-52569)	1.146,14	✓
20	60589	ASTRAL ELITE YEDEK ELEKTROT (42351-42354-52570)	1.575,93	✓
20	60594	ASTRAL ELITE YEDEK ELEKTROT (42352-42355-52571)	1.633,52	✓
21	60618(16655)	ASTRAL TUZ CİHAZI PH: 7,0 - 50 mL (YEŞİL) KALİBRASYON SIVISI	28,78	✓
22	60632(16654)	ASTRAL TUZ CİHAZI PH: 4,0 - 50 mL (KIRMIZI) KALİBRASYON SIVISI	28,78	✓
23	60633	ASTRAL TUZ CİHAZI ORP 470 mV KALİBRASYON SIVISI	28,78	✓
24	60648	ASTRAL TUZ CİHAZI PH ELEKTRODU	200,83	✓
25	60649	ASTRAL TUZ CİHAZI ORP ELEKTRODU	601,87	✓

SMART TUZ ELEKTROLİZ CİHAZI
Model 42347, 42348, 42349

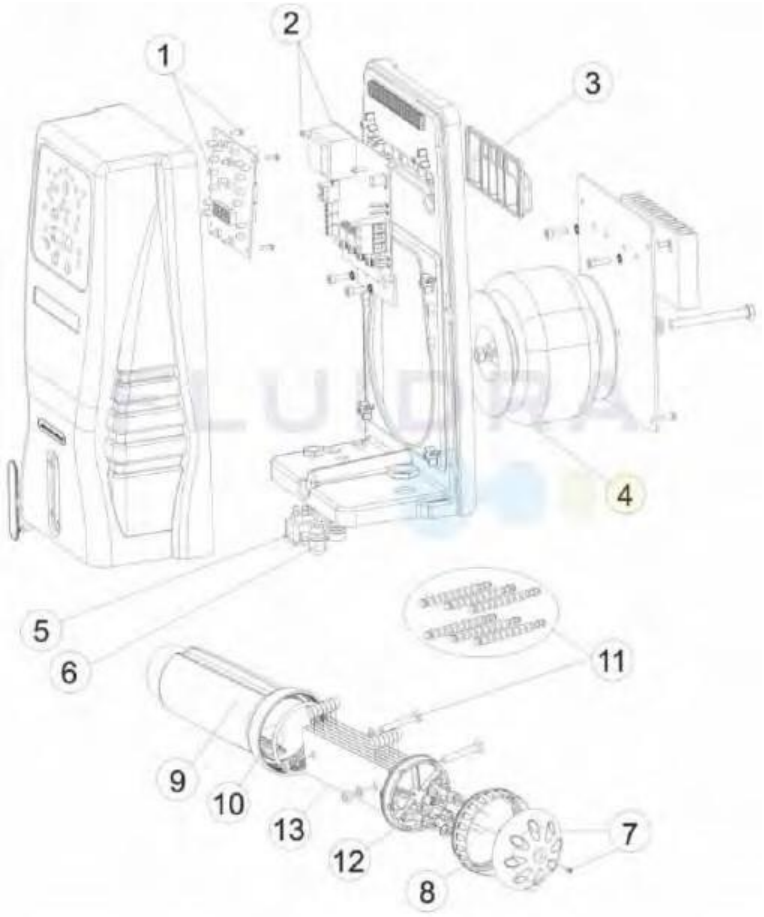

POZ	KOD	AÇIKLAMA	BİRİM FİYAT (€)	
1	4408041102	SMART 30/60 TUZ CİHAZI EKRAN KARTI	859,59	✓
1	4408041103	SMART 100 TUZ CİHAZI EKRAN KARTI	487,38	✓
2	4408041115	SMART TUZ CİHAZI GÜÇ KARTI AC-22 (42349-42351)	831,51	✓
3	4408041101	ASTRAL TUZ CİHAZI DUVAR MONTAJ KİTİ	50,56	✓
4	4408041105	SMART 30 TUZ CİHAZI GÜÇ TRAFOSU 100 VA	286,51	✓
4	4408041106	ASTRAL TUZ CİHAZI GÜÇ TRAFOSU 190 VA (42348-42350-42353-52569)	358,17	✓
4	4408041107	ASTRAL TUZ CİHAZI GÜÇ TRAFOSU 370 VA (42349-42351-42354-52570)	573,05	✓
5	4408040523	ASTRAL TUZ CİHAZI 5X20 SİGORTA TUTUCU	21,77	✓
6	4408041112	SMART 30 TUZ CİHAZI 1A SİGORTA	8,41	✓
6	4408041113	ASTRAL TUZ CİHAZI 2A SİGORTA (42348-42350-42353-52569)	8,41	✓
6	4408041114	ASTRAL TUZ CİHAZI 3A SİGORTA (42349-42351-42354-52570)	7,00	✓
7	4408041117	ASTRAL TUZ CİHAZI ELEKTROT HÜCRE KAPAĞI	51,96	✓
8	4408041123	ASTRAL TUZ CİHAZI HÜCRE KAPAK RAKORU	109,55	✓
9	4408041122	ASTRAL TUZ CİHAZI HÜCRE GÖVDESİ	344,12	✓
10	4408041118	ASTRAL TUZ CİHAZI HÜCRE O-RİNGİ	65,99	✓
11	4408040073	ASTRAL TUZ CİHAZI ELEKTROD SABİTLEME KİTİ	24,57	✓
12	4408040074	ASTRAL TUZ CİHAZI ELEKTROD TUTUCU	60,39	✓
13	60595	SMART 30 TUZ CİHAZI ELEKTROD	587,11	✓
13	60596	SMART 60 TUZ CİHAZI ELEKTROD	716,31	✓
13	60598	SMART 100 TUZ CİHAZI ELEKTROD	1.002,86	✓

FLUIDRA

SMART PLUS TUZ ELEKTROLİZ CİHAZI
Model 42350, 42351, 42352

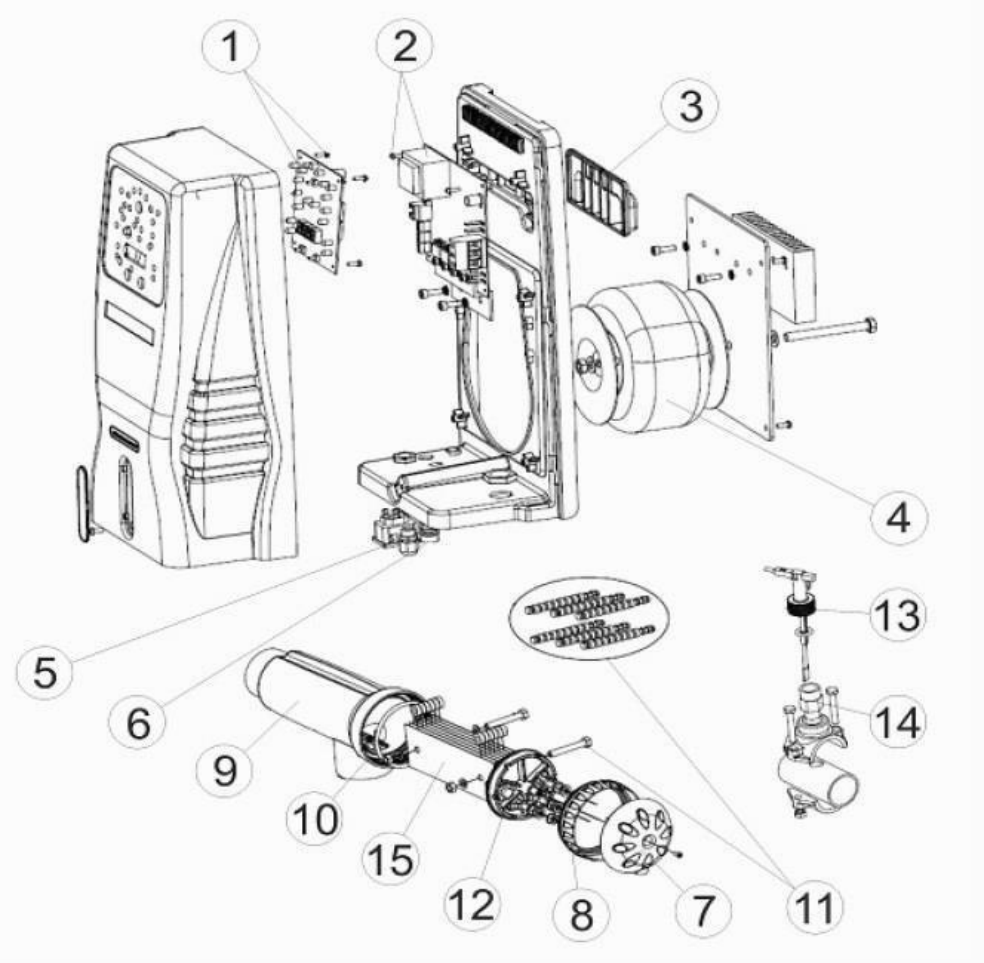

POZ	KOD	AÇIKLAMA	BİRİM FİYAT (€)
1	4408041201	SMART TUZ CİHAZI EKRAN/GÜÇ KARTI (SM+/EL)	458,59 ✓
2	4408041207	SMART+60 TUZ CİHAZI GÜÇ KARTI AC-12	759,86 ✓
2	4408041115	SMART TUZ CİHAZI GÜÇ KARTI AC-22 (42349-42351)	791.91
2	4408041208	SMART+160 TUZ CİHAZI GÜÇ KARTI AC-30	1.088,54 ✓
3	4408041101	ASTRAL TUZ CİHAZI DUVAR MONTAJ KİTİ	50,56 ✓
4	4408041106	ASTRAL TUZ CİHAZI GÜÇ TRAFOSU190 VA (42348-42350-42353-52569)	358,17 ✓
4	4408041107	ASTRAL TUZ CİHAZI GÜÇ TRAFOSU 370 VA (42349-42351-42354-52570)	573,05 ✓
4	4408041202	ASTRAL TUZ CİHAZI GÜÇ TRAFOSU 480 VA (42352-42355-52571)	644,69 ✓
5	4408040523	ASTRAL TUZ CİHAZI 5X20 SİGORTA TUTUCU	21,77 ✓
6	4408041113	ASTRAL TUZ CİHAZI 2A SİGORTA (42348-42350-42353-52569)	8,41 ✓
6	4408041114	ASTRAL TUZ CİHAZI 3A SİGORTA (42349-42351-42354-52570)	7,00 ✓
6	4408041204	ASTRAL TUZ CİHAZI 4A SİGORTA (42352-42355-52571)	11,21 ✓
7	4408041117	ASTRAL TUZ CİHAZI ELEKTROT HÜCRE KAPAĞI	51,96 ✓
8	4408041123	ASTRAL TUZ CİHAZI HÜCRE KAPAK RAKORU	109,55 ✓
9	4408041122	ASTRAL TUZ CİHAZI HÜCRE GÖVDESİ	344,12 ✓
10	4408041118	ASTRAL TUZ CİHAZI HÜCRE O-RİNGİ	65,99 ✓
11	4408040073	ASTRAL TUZ CİHAZI ELEKTROD SABİTLEME KİTİ	24,57 ✓
12	4408040074	ASTRAL TUZ CİHAZI ELEKTROD TUTUCU	60,39 ✓
13	4408041211	ASTRAL TUZ CİHAZI,HELIOX UV AKIŞ SVİCİ	264,04 ✓
14	4408041210	SMART PLUS TUZ CİHAZI 1/2" - 3/4 ADAPTÖR SOKETİ PE	7,00 ✓
15	60588	SMART TUZ CİHAZI YEDEK ELEKTROT (42350-42353-52569)	1.146,14 ✓
15	60589	SMART TUZ CİHAZI YEDEK ELEKTROT (42351-42354-52570)	1.575,93 ✓
15	60594	SMART TUZ CİHAZI YEDEK ELEKTROT (42352-42355-52571)	1.651,78 ✓

SMART + pH TUZ ELEKTROLİZ CİHAZI
Model 52569, 52570, 52571

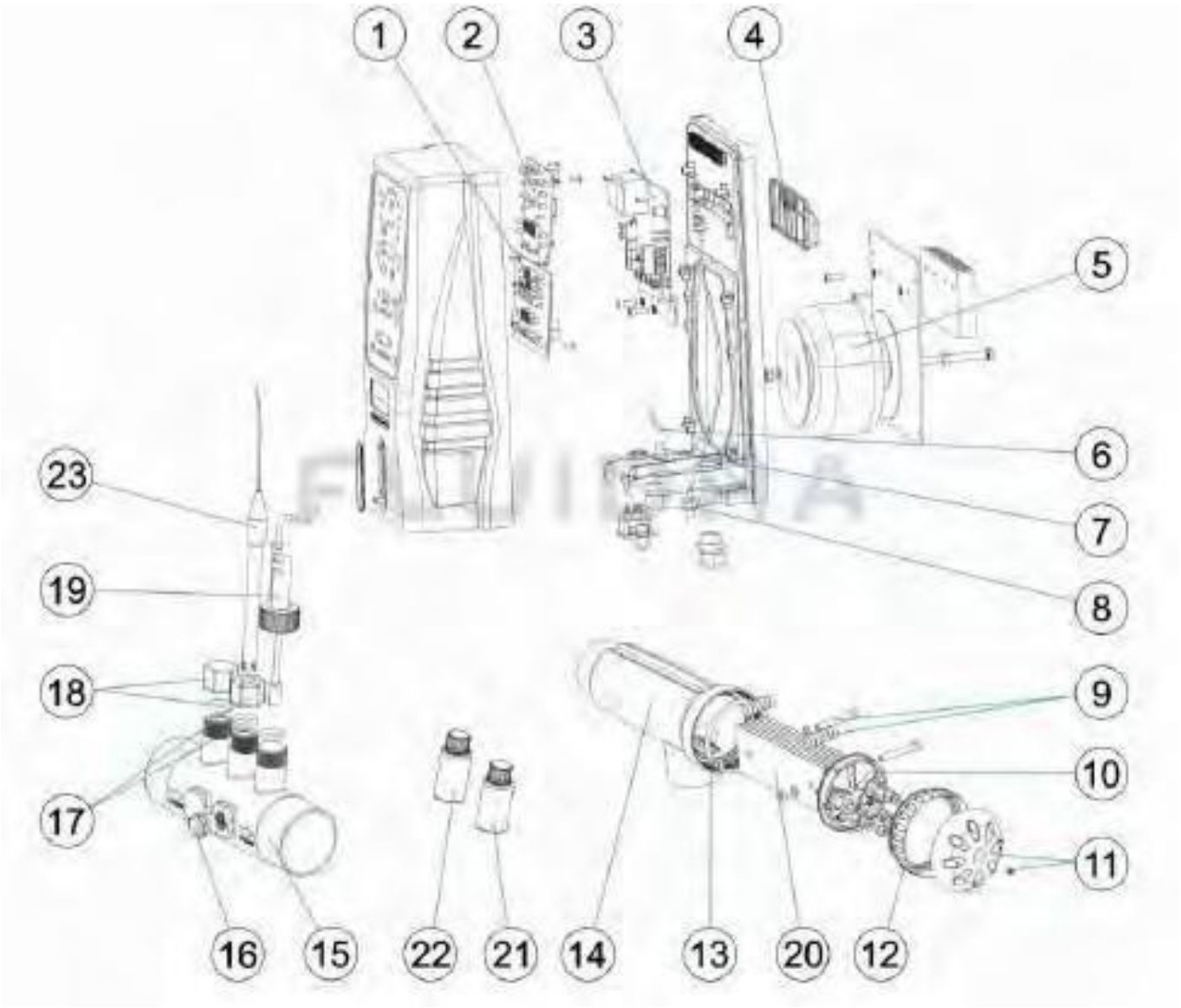

SMART + pH TUZ ELEKTROLİZ CİHAZI
Model 52569, 52570, 52571

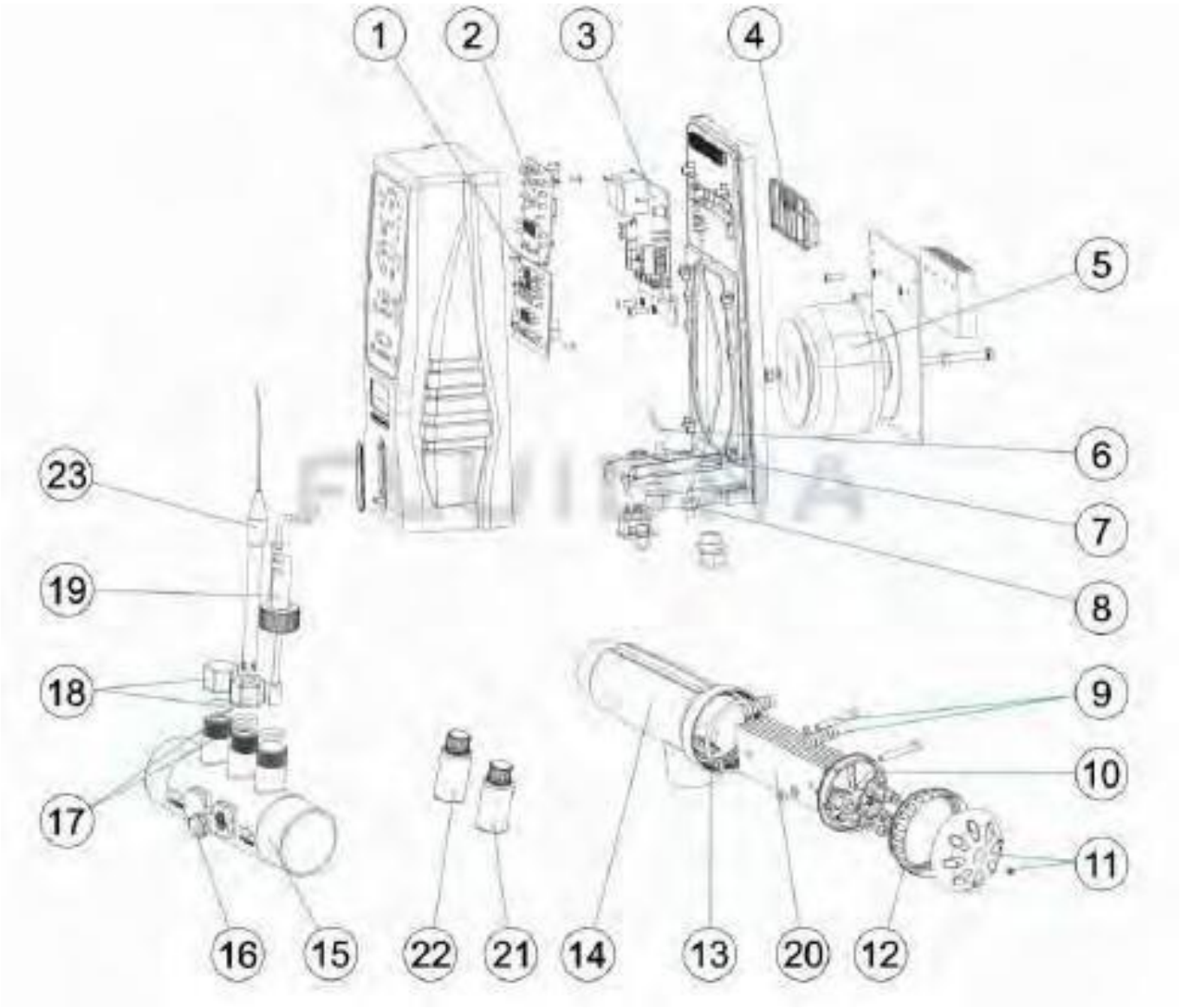

SMART + pH TUZ ELEKTROLİZ CİHAZI
Model 52569, 52570, 52571

POZ	KOD	AÇIKLAMA	BİRİM FİYAT (€)	
1	4408040071	SMART PH TUZ CİHAZI EKRAN KARTI	745,12	✓
2	4408041201	SMART TUZ CİHAZI EKRAN/GÜÇ KARTI (SM+/EL)	458,59	✓
3	4408040058	SMART + PH 60 TUZ CİHAZI AC-12/PH ANAKARTI	974,78	✓
3	4408040059	SMART + PH 100 TUZ CİHAZI AC-22/PH ANAKARTI	1.002,86	✓
3	4408040060	SMART + PH 160 TUZ CİHAZI AC-30/PH ANAKARTI	1.289,39	✓
4	4408041101	ASTRAL TUZ CİHAZI DUVAR MONTAJ KİTİ	50,57	✓
5	4408041106	ASTRAL TUZ CİHAZI GÜÇ TRAFOSU190 VA (42348-42350-42353-52569)	358,18	✓
5	4408041107	ASTRAL TUZ CİHAZI GÜÇ TRAFOSU 370 VA (42349-42351-42354-52570)	573,05	✓
5	4408041202	ASTRAL TUZ CİHAZI GÜÇ TRAFOSU 480 VA (42352-42355-52571)	644,69	✓
6	4408041113	ASTRAL TUZ CİHAZI 2A SİGORTA(42348-42350-42353-52569)	8,41	✓
6	4408041114	ASTRAL TUZ CİHAZI 3A SİGORTA (42349-42351-42354-52570)	7,01	✓
6	4408041204	ASTRAL TUZ CİHAZI 4A SİGORTA (42352-42355-52571)	11,21	✓
7	4408040523	ASTRAL TUZ CİHAZI 5X20 SİGORTA TUTUCU	21,77	✓
8	4408070069	ASTRAL TUZ CİHAZI - HELIOX UV BCN KONNEKTÖR (42353-42354-42355-52569-52570-52571-52210-52211-52212-52213-52218-52219-52220-52221)	189,62	✓
9	4408040073	ASTRAL TUZ CİHAZI ELEKTROD SABİTLEME KİTİ	24,57	✓
10	4408040074	ASTRAL TUZ CİHAZI ELEKTROD TUTUCU	60,40	✓
11	4408041117	ASTRAL TUZ CİHAZI ELEKTROD HÜCRE KAPAĞI	51,96	✓
12	4408041123	ASTRAL TUZ CİHAZI HÜCRE KAPAK RAKORU	109,56	✓
13	4408041118	ASTRAL TUZ CİHAZI HÜCRE O-RİNGİ	66,00	✓
14	4408041122	ASTRAL TUZ CİHAZI HÜCRE GÖVDESİ	344,12	✓
15	4408041306	ASTRAL TUZ CİHAZI SENSÖR TUTUCU GÖVDE (52569-52570-52571-42353-42354-42355)	172,06	✓
16	4408040075	ASTRAL TUZ CİHAZI 3/8" KÖRTAPA(52569-52570-52571-42353-42354-42355)	11,21	✓
17	4408041310	ASTRAL TUZ CİHAZI 1/2" 12 mm SENSÖR BAĞLANTI RAKORU	115,23	✓
18	4408040067	ASTRAL TUZ CİHAZI M25 KÖRTAPA (52569-52570-52571-42353-42354-42355)	18,25	✓
19	4408041211	ASTRAL TUZ CİHAZI,HELIOX UV AKIŞ SVİCİ	264,04	✓
20	60588	SMART + PH TUZ CİHAZI YEDEK ELEKTROT (42350-42353-52569)	1.102,06	✓
20	60589	SMART + PH TUZ CİHAZI YEDEK ELEKTROT (42351-42354-52570)	1.146,15	✓
20	60594	SMART + PH TUZ CİHAZI YEDEK ELEKTROT (42352-42355-52571)	1.550,73	
21	60618(16655)	SMART + PH TUZ CİHAZI PH:7,0 - 50 mL (YEŞİL) KALİBRASYON SIVISI	28,78	✓
22	60632(16654)	SMART + PH TUZ CİHAZI PH:4,0 - 50 mL (KIRMIZI) KALİBRASYON SIVISI	28,78	✓
23	60648	SMART + PH TUZ CİHAZI PH ELEKTRODU	200,84	✓

IDEGIS DOMOTIC TUZ ELEKTROLİZ CİHAZI
Model DOM12,DOM24,DOM32,DOM42

DOMOTIC SERIES

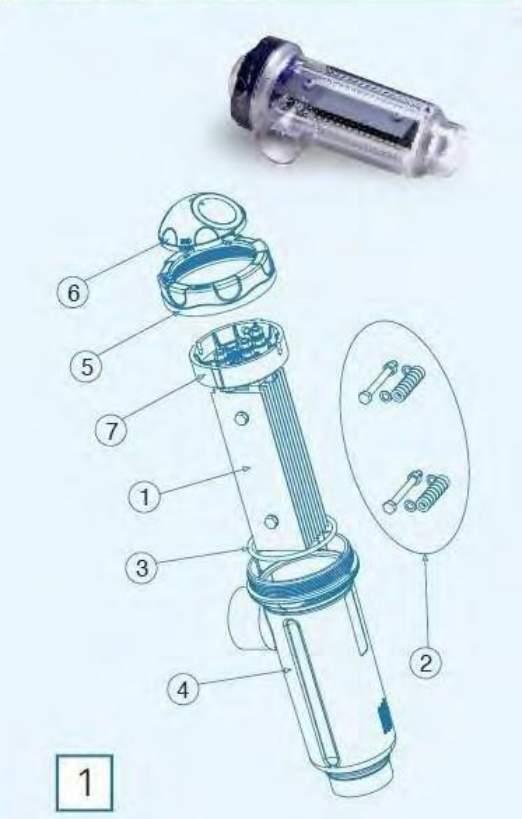

POZ	KOD	AÇIKLAMA	BİRİM FİYAT (€)	
1	R-058	IDEGIS DOM12 TUZ CİHAZI ELEKTROT	716,32	✓
1	R-059	IDEGIS DOM24 TUZ CİHAZI ELEKTROT	1.146,15	✓
1	R-060	IDEGIS DOM32 TUZ CİHAZI ELEKTROT	1.575,95	✓
1	R-304	IDEGIS DOM42 TUZ CİHAZI ELEKTROT	1.862,47	✓
2	R-TORN-08	IDEGIS DOMOTIC TUZ CİHAZI ELEKTROT MONTAJ SETİ	24,57	✓
3	R-300	IDEGIS DOM12,24,32 TUZ CİHAZI ELEKTROT CONTASI	66,00	✓
3	R-015-08	IDEGIS DOM42 TUZ CİHAZI ELEKTROT CONTASI	66,00	✓
4	R-301	IDEGIS DOM12,24,42 TUZ CİHAZI ELEKTROT HAZNESİ	344,12	✓
4	R-010	IDEGIS DT,DOM42 TUZ CİHAZI ELEKTROT HAZNESİ	344,12	✓
5	R-302	IDEGIS DOM12,24,32 TUZ CİHAZI ELEKTROT HAZNESİ KAPAK RAKORU	109,56	✓
5	R-015-06	IDEGIS DOM42 TUZ CİHAZI ELEKTROT HAZNESİ KAPAK RAKORU	109,56	✓
6	R-303	IDEGIS DOM12,24,32 TUZ CİHAZI ELEKTROT HAZNESİ KAPAĞI	51,96	✓
6	R-015-07	IDEGIS DOM42 TUZ CİHAZI ELEKTROT HAZNESİ KAPAĞI	51,96	✓
7	R-015-05-DOM	IDEGIS DOM12,24,32,DT17,DT12 TUZ CİHAZI ELEKTROT TUTUCU	60,40	✓
7	R-015-05-BIP	IDEGIS DOM42,DT21,DT30,DT40 TUZ CİHAZI ELEKTROT TUTUCU	60,40	✓

DOMOTIC SERIES 2008

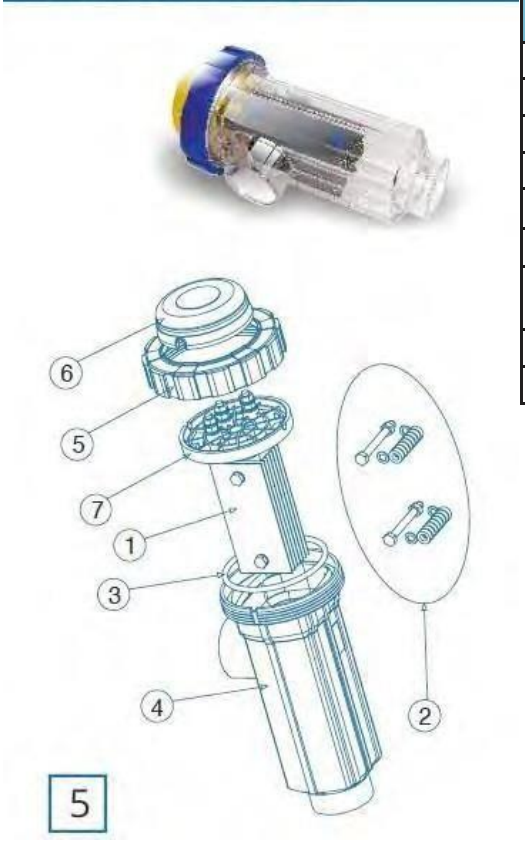

POZ	KOD	AÇIKLAMA	BİRİM FİYAT (€)	
1	R-131	IDEGIS DOM-10 TUZ CİHAZI ELEKTROT	716,32	✓
1	R-132	IDEGIS DOM-18 TUZ CİHAZI ELEKTROT	1.146,15	✓
1	R-133	IDEGIS DOM-25 TUZ CİHAZI ELEKTROT	1.575,95	✓
2	R-TORN-08	IDEGIS DOMOTIC TUZ CİHAZI ELEKTROT MONTAJ SETİ	24,57	✓
3	R-015-08	IDEGIS DOM42 TUZ CİHAZI ELEKTROT CONTASI	66,00	✓
4	R-010	IDEGIS DT, DOM42 TUZ CİHAZI ELEKTROT HAZNESİ	344,12	✓
5	R-015-06	IDEGIS DOM42 TUZ CİHAZI ELEKTROT HAZNESİ KAPAK RAKORU	109,56	✓
6	R-015-07	IDEGIS DOM42 TUZ CİHAZI ELEKTROT HAZNESİ KAPAĞI	51,96	✓
7	R-015-05	IDEGIS DOM 2008 SERİSİUZ CİHAZI ELEKTROT TUTUCU	60,40	✓

IDEGIS TECNO TUZ ELEKTROLİZ CİHAZI
Model DT7,DT12,DT21,DT30,DT40

TECNO SERIES

POZ	KOD	AÇIKLAMA	BİRİM FİYAT (€)
1	R-061	IDEGIS DT7 TUZ CİHAZI ELEKTROT	587,11 ✓
1	R-062	IDEGIS DT12 TUZ CİHAZI ELEKTROT	614
1	R-063	IDEGIS DT21 TUZ CİHAZI ELEKTROT	859,60 ✓
1	R-064	IDEGIS DT30 TUZ CİHAZI ELEKTROT	1.002,86 ✓
1	R-065	IDEGIS DT40 TUZ CİHAZI ELEKTROT	1.719,20 ✓
2	R-TORN-08	IDEGIS DOMOTIC TUZ CİHAZI ELEKTROT MONTAJ SETİ	24,57 ✓
3	R-015-08	IDEGIS DOM42 TUZ CİHAZI ELEKTROT CONTASI	66,00 ✓
4	R-010	IDEGIS DT, DOM42 TUZ CİHAZI ELEKTROT HAZNESİ	344,12 ✓
4	R-411	IDEGIS DT21, DT30, DT40 TUZ CİHAZI ELEKROT HAZNESİ	344,12 ✓
5	R-015-06	IDEGIS DOM42 TUZ CİHAZI ELEKTROT HAZNESİ KAPAK RAKORU	109,56 ✓
6	R-015-07	IDEGIS DOM42 TUZ CİHAZI ELEKTROT HAZNESİ KAPAĞI	51,96 ✓
7	R-015-05-DOM	IDEGIS DOM12,24,32,DT17,DT12 TUZ CIHAZI ELEKTROT TUTUCU	60,40 ✓
7	R-015-51	IDEGIS DT7,DT12 TUZ CİHAZI ELEKTROT TUTUCU	60,40 ✓
7	R-015-05-BIP	IDEGIS DOM42,DT21,DT30,DT40 TUZ CİHAZI ELEKTROT TUTUCU	60,40 ✓

TECNO SERIES 2012

POZ	KOD	AÇIKLAMA	BİRİM FİYAT (€)
1	R-458	IDEGIS DT7 TUZ CİHAZI ELEKTROT (2012)	587,11 ✓
1	R-459	IDEGIS DT12 TUZ CİHAZI ELEKTROT (2012)	644,69 ✓
1	R-460	IDEGIS DT21 TUZ CİHAZI ELEKTROT (2012)	859,60 ✓
1	R-461	IDEGIS DT30 TUZ CİHAZI ELEKTROT (2012)	1.002,86 ✓
1	R-462	IDEGIS DT40 TUZ CİHAZI ELEKTROT (2012)	1.719,20 ✓
2	R-TORN-08	IDEGIS DOMOTIC TUZ CİHAZI ELEKTROT MONTAJ SETİ	24,57 ✓
3	R-300	IDEGIS DOM12,24,32 TUZ CİHAZI ELEKTROT CONTASI	66,00 ✓
4	R-401	IDEGIS DT7,DT12 TUZ CİHAZI ELEKTROT HAZNESİ	228,93 ✓
4	R-411	IDEGIS DT30,DT40 TUZ CİHAZI ELEKTROT HAZNESİ	228,93 ✓
5	R-402	IDEGIS DOM12,24,32 TUZ CİHAZI ELEKTROT HAZNESİ KAPAK RAKORU	109,56 ✓
6	R-403	IDEGIS DOM42 TUZ CİHAZI ELEKTROT HAZNESİ KAPAK RAKORU	51,96 ✓
7	R-015-05-DOM	IDEGIS DOM12,24,32,DT7,DT12 TUZ CİHAZI ELEKTROT TUTUCU	60,40 ✓
7	R-015-45	IDEGIS DT21 TUZ CİHAZI ELEKTROT TUTUCU	60,40 ✓
7	R-015-46	IDEGIS DT30,DT40 TUZ CİHAZI ELEKTROT TUTUCU	60,40 ✓

IDEGIS DOMOTIC TUZ ELEKTROLİZ CİHAZI EKİPMANLARI

PH | ORP SENSORS

POZ	KOD	AÇIKLAMA	BİRİM FİYAT (€)
-	H-035	IDEGIS DOMOTIC TUZ CİHAZI PH ELEKTRODU	286,52 ✓
-	RX-01	IDEGIS DOMOTIC TUZ CİHAZI RX ELEKTRODU	344,12 ✓
-	RX-02	IDEGIS DOMOTIC TUZ CİHAZI ÖZEL RX ELEKTRODU	573,05 ✓

CALIBRATION SOLUTIONS

POZ	KOD	AÇIKLAMA	BİRİM FİYAT (€)
-	R-025	IDEGIS DOMOTIC TUZ CİHAZI PH 7.0 KALİBRASYON SIVISI (YEŞİL)	43,53 ✓
-	R-026	IDEGIS DOMOTIC TUZ CİHAZI PH 4.0 KALİBRASYON SIVISI (KIRMIZI)	43,53 ✓
-	R-027	IDEGIS DOMOTIC TUZ CİHAZI ORP 470 mV KALİBRASYON SIVISI	57,57 ✓

CONTROL ACCESSORIES

POZ	KOD	AÇIKLAMA	BİRİM FİYAT (€)
-	R-028	IDEGIS DOMOTIC TUZ CİHAZI ÖN FİLTRE TAPASI	43,53 ✓
-	R-032	IDEGIS DOMOTIC TUZ CİHAZI ÖN FİLTRE	115,17 ✓
-	R-033	IDEGIS DOMOTIC TUZ CİHAZI ÖN FİLTRE SÜZGECİ	34,40 ✓
-	R-128	IDEGIS DOMOTIC TUZ CİHAZI DOZAJ POMPASI KONNEKTÖRÜ	20,36 ✓
--	R127	IDEGIS DOMOTIC TUZ CİHAZI ELEKTROT HAZNESİ	92,00 ✓
-	R127-1	IDEGIS DOMOTIC TUZ CİHAZI ELEKTROT HAZNESİ KAPAĞI	8,41 ✓
-	R-032-01	IDEGIS DOMOTIC TUZ CİHAZI ELEKTROT CONTASI	11,21 ✓

POZ	KOD	AÇIKLAMA	BİRİM FİYAT (€)
-	R-030-02	IDEGIS DOMOTIC TUZ CİHAZI PERİSTALTİK HORTUMU	110,95 ✓
-	R-034	IDEGIS DOMOTIC TUZ CİHAZI EMİŞ FİLTRESİ	60,40 ✓
-	R-035	IDEGIS DOMOTIC TUZ CİHAZI 3/8" BASMA VALFİ	57,57 ✓
-	R-036	IDEGIS DOMOTIC TUZ CİHAZI PERİSTALTİK MERDANE	57,57 ✓
-	R-037	IDEGIS DOMOTIC TUZ CİHAZI 4*6 PVC EMİŞ HORTUMU	12,63 ✓
-	R-038	IDEGIS DOMOTIC TUZ CİHAZI 4*6 PE BASMA HORTUMU	12,63 ✓

ELECRO YÜKSEK YANSIMALI UV-C TEMEL İŞLEVLİ DEZENFEKSİYON CİHAZI
Model EPP-55, EPP-110

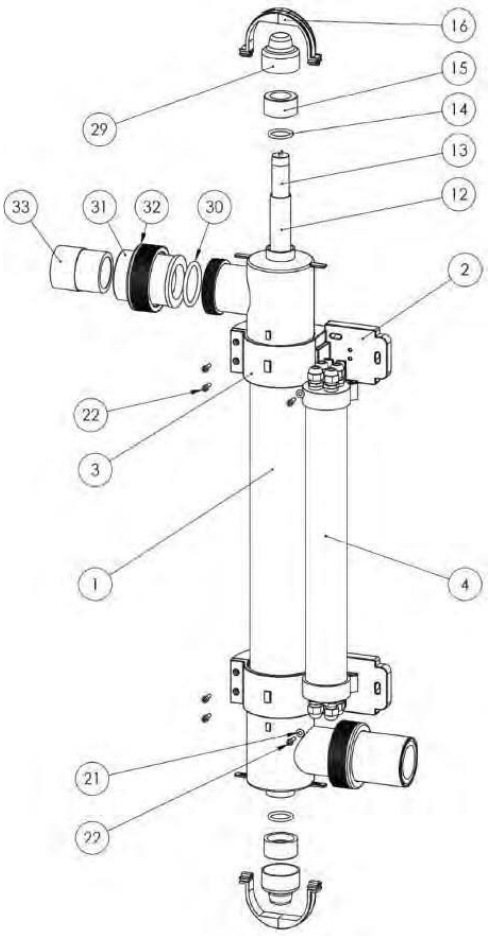

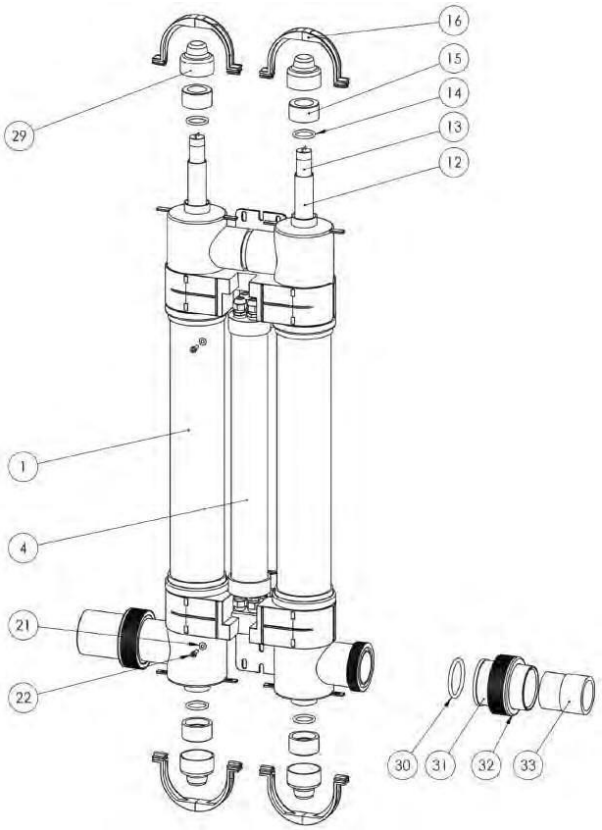

POZ	KOD	AÇIKLAMA	BİRİM FİYAT (€)	
1	SP-UV-B-HR-B55	ELECRO EPP-55 UV-C DEZENFEKSİYON CİHAZI GÖVDE	360,96	✓
1	SP-UV-B-HR-B-110	ELECRO EPP-110 UV-C DEZENFEKSİYON CİHAZI GÖVDE	688,23	✓
2	Z-IM-UV-ST-RB	ELECRO EPP-55 ,SH-55 UV-C DEZENFEKSİYON CİHAZI MONTAJ PLAKASI	23,17	✓
3	Z-IM-UV-ST-FB	ELECRO EPP-55,SH-55,Q65EU UV-C DEZENFEKSİYON CİHAZI MONTAJ KELEPÇESİ	8,41	✓
4	SP-UV-CG-PPB-55	ELECRO EPP-55 UV-C DEZENFEKSİYON CİHAZI KONTROL PANELİ	315,33	✓
4	SP-UV-CG-PPB-110	ELECRO EPP-110 UV-C DEZENFEKSİYON CİHAZI KONTROL PANELİ	401,69	✓
12	SP-UV-QS	ELECRO UV-C DEZENFEKSİYON CİHAZI KUVARS KOLU	85,67	✓
13	SP-UV-LAMP-EL	ELECRO UV-C DEZENFEKSİYON CİHAZI UV LAMBA	103,22	✓
14	SP-UV-ORS	ELECRO UV-C DEZENFEKSİYON CİHAZI KUVARS KOL CONTASI	7,01	✓
15	SP-UV-LNUT	ELECRO UV-C DEZENFEKSİYON CİHAZI KUVARS KOL KİLİT SOMUNU	14,04	✓
16	SP-UV-LCR-S	ELECRO UV-C DEZENFEKSİYON CİHAZI UV LAMBA DUYU	14,04	✓
21	Z-FIX-M5FCW	ELECRO UV-C DEZENFEKSİYON CİHAZI M5 PUL	11,21	✓
22	Z-FIX-M4.8X19STS-SC	ELECRO EPP-55,SH-55 UV-C DEZENFEKSİYON CİHAZI BALAST MONTAJ VİDASI	11,21	✓
22	Z-FIX-M5X16BH	ELECRO EPP-110,SH-110 UV-C DEZENFEKSİYON CİHAZI BALAST MONTAJ VİDASI	11,21	✓
29	SP-UV-LLL-S	ELECRO UV-C DEZENFEKSİYON CİHAZI LAMBA KABLOSU BAĞLANTISI	36,51	✓
30	Z-ORS-UNI-L	ELECRO UV-C DEZENFEKSİYON CİHAZI BAĞLANTI CONTASI	9,83	✓
31	Z-IM-UNI-2"/63	ELECRO UV-C DEZENFEKSİYON CİHAZI BAĞLANTI MANŞONU 2"/ 63 mm	12,63	✓
32	Z-IM-UNI-NUT	ELECRO UV-C DEZENFEKSİYON CİHAZI BAĞLANTI RAKORU	9,83	✓
33	Z-IM-UV-R	ELECRO UV-C DEZENFEKSİYON CİHAZI BAĞLANTI REDÜKSİYONU 1 1/2"/50 mm	11,21	✓

ELECRO SPECTRUM HİDROKSİL RADİKAL VE UV'Lİ DEZENFEKSİYONCİHAZI
Model SH-55, SH-110

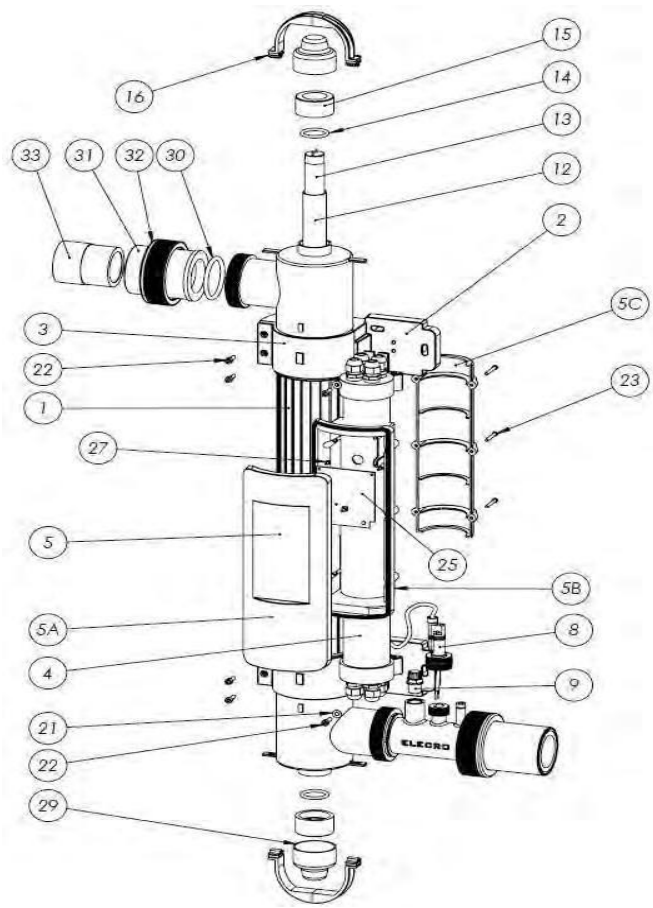

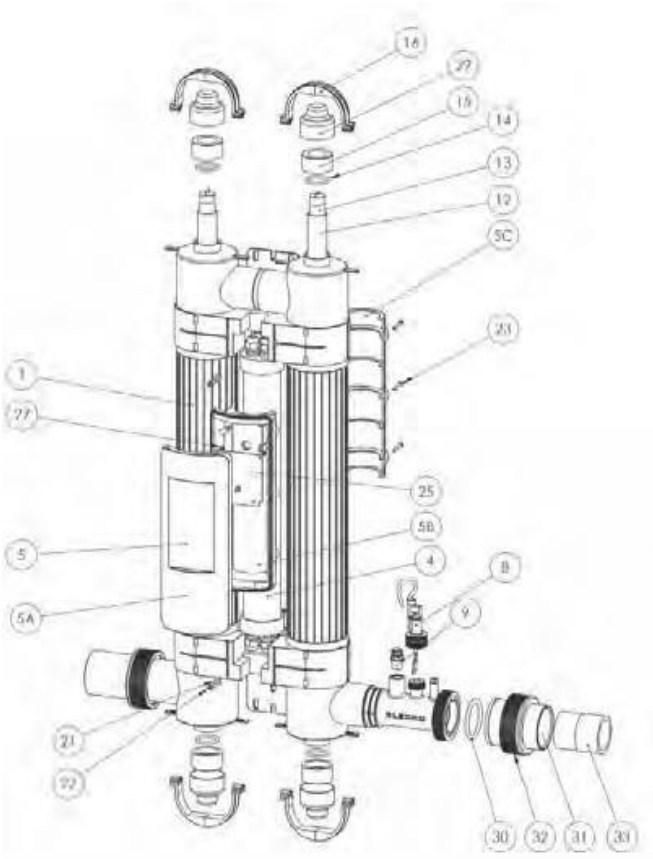

POZ	KOD	AÇIKLAMA		
1	SP-UV-B-SH-55	ELECRO SH-55 UV-C DEZENFEKSİYON CİHAZI GÖVDE	401,69	✓
1	SP-UV-B-SH-110	ELECRO SH-110 UV-C DEZENFEKSİYON CİHAZI GÖVDE	730,37	✓
2	Z-IM-UV-ST-RB	ELECRO EPP-55, SH-55 UV-C DEZENFEKSİYON CİHAZI MONTAJ PLAKASI	23,17	✓
3	Z-IM-UV-ST-FB	ELECRO EPP-55, SH-55, Q65EU UV-C DEZENFEKSİYON CİHAZI MONTAJ KELEPÇESİ	8,41	✓
4	SP-UV-CG-QSH-55-EU	ELECRO SH-55, Q65EU UV-C DEZENFEKSİYON CİHAZI KONTROL PANELİ	315,33	✓
4	SP-UV-CG-QSH-110-EU	ELECRO SH-110, Q110EU UV-C DEZENFEKSİYON CİHAZI KONTROL PANELİ	401,69	✓
5	SP-UV-SH-ENC	ELECRO SH-55, SH-110 UV-C DEZENFEKSİYON CİHAZI KONTROL PANELİ KAPAĞI (KOMPLE)	172,06	✓
5A	SP-UV-SH-FC	ELECRO SH-55, SH-110 UV-C DEZENFEKSİYON CİHAZI KONTROL PANELİ ÖN KAPAK	34,40	✓
5B	Z-IM-UV-ENC	ELECRO SH-55, SH-110 UV-C DEZENFEKSİYON CİHAZI KONTROL PANELİ ARKA MUHAFAZA	24,57	✓
5C	Z-IM-UV-C-LAMP	ELECRO SH-55, SH-110 UV-C DEZENFEKSİYON CİHAZI KONTROL PANELİ MUHAFAZA KLEMPİ	11,21	✓
8	SP-107-UV-B	ELECRO SH-55, SH-110 UV-C DEZENFEKSİYON CİHAZI AKIŞ SVİCİ	80,06	✓
9	SP-UV-T-BC	ELECRO SH-55, SH-110 UV-C DEZENFEKSİYON CİHAZI ENJEKSİYON PORTU TAPASI + CONTASI	8,41	✓
12	SP-UV-QS	ELECRO UV-C DEZENFEKSİYON CİHAZI KUVARS KOLU	85,67	✓
13	SP-UV-LAMP-EL	ELECRO UV-C DEZENFEKSİYON CİHAZI UV LAMBA	103,22	✓
14	SP-UV-ORS	ELECRO UV-C DEZENFEKSİYON CİHAZI KUVARS KOL CONTASI	7,01	✓
15	SP-UV-LNUT	ELECRO UV-C DEZENFEKSİYON CİHAZI KUVARS KOL KİLİT SOMUNU	14,04	✓
16	SP-UV-LCR-S	ELECRO UV-C DEZENFEKSİYON CİHAZI UV LAMBA DUYU	14,04	✓
21	Z-FIX-M5FCW	ELECRO UV-C DEZENFEKSİYON CİHAZI M5 PUL	11,21	✓
22	Z-FIX-M4.8X19STS-SC	ELECRO EPP-55, SH-55 UV-C DEZENFEKSİYON CİHAZI BALAST MONTAJ VİDASI	11,21	✓
22	Z-FIX-M5X16BH	ELECRO EPP-110, SH-110 UV-C DEZENFEKSİYON CİHAZI BALAST MONTAJ VİDASI	11,21	✓
23	Z-FIX-M4X40	ELECRO SH-55, SH-110 UV-C DEZENFEKSİYON CİHAZI KONTROL PANELİ MUHAFAZA VİDASI	5,61	✓
25	SP-UV-SH-PCB	ELECRO SH-55, SH-110 UV-C DEZENFEKSİYON CİHAZI KONTROL PANELİ PCB ZAMANLAYICI	143,26	✓
27	Z-FIX-M3X8-BLK	ELECRO SH-55, SH-110 UV-C DEZENFEKSİYON CİHAZI KONTROL PANELİ PCB VİDASI (3*8 mm)	5,61	✓
29	SP-UV-LLL-S	ELECRO UV-C DEZENFEKSİYON CİHAZI LAMBA KABLOSU BAĞLANTISI	36,51	✓
30	Z-ORS-UNI-L	ELECRO UV-C DEZENFEKSİYON CİHAZI BAĞLANTI CONTASI	9,83	✓
31	Z-IM-UNI-2"/63	ELECRO UV-C DEZENFEKSİYON CİHAZI BAĞLANTI MANŞONU 2"/63 mm	12,63	✓
32	Z-IM-UNI-NUT	ELECRO UV-C DEZENFEKSİYON CİHAZI BAĞLANTI RAKORU	9,83	✓

ELECRO QUANTUM KATALİTİK VE HİDROKSİL RADİKAL DEZENFEKSİYON CİHAZI
Model Q65EU, Q130EU

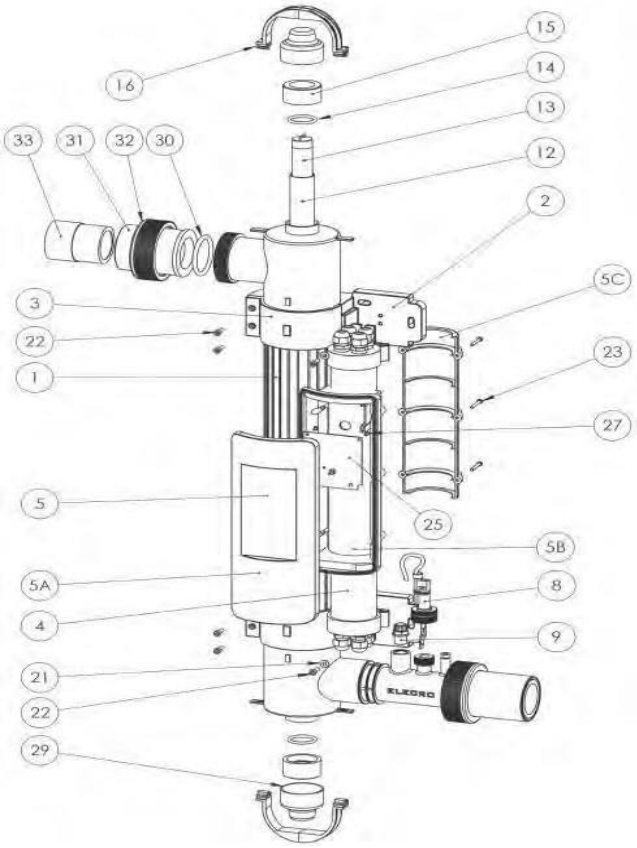

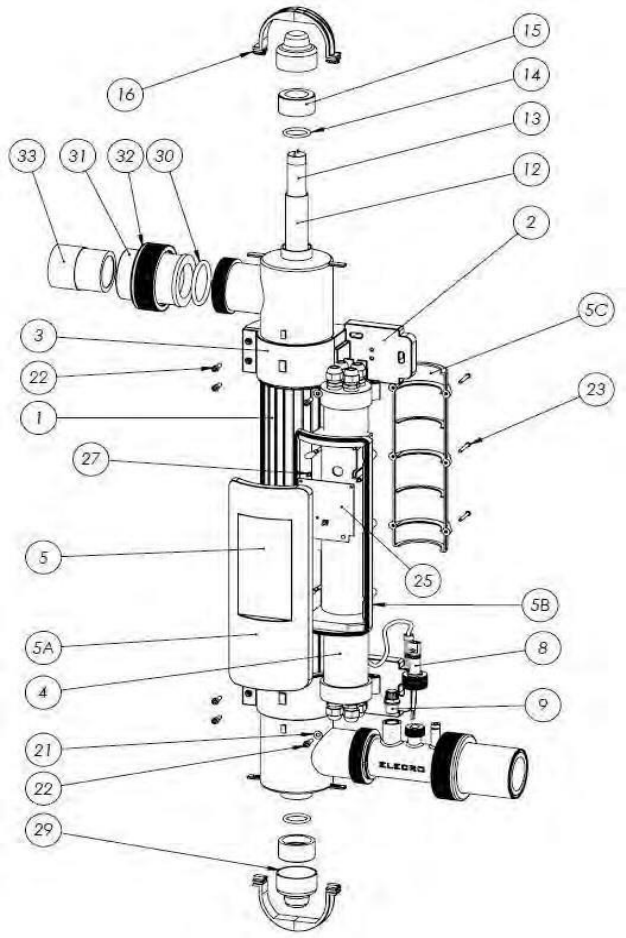

POZ	KOD	AÇIKLAMA	BİRİM FİYAT (€)
1	SP-UV-B-Q-65	ELECRO Q65EU UV-C DEZENFEKSİYON CİHAZI GÖVDE	614
1	SP-UV-B-Q-130	ELECRO Q110EU UV-C DEZENFEKSİYON CİHAZI GÖVDE	787,96 ✓
2	Z-IM-UV-ST-RB	ELECRO EPP-55, SH-55, Q65EU UV-C DEZENFEKSİYON CİHAZI MONTAJ PLAKASI	23,17 ✓
3	Z-IM-UV-ST-FB	ELECRO EPP-55, SH-55, Q65EU UV-C DEZENFEKSİYON CİHAZI MONTAJ KELEPÇESİ	8,41 ✓
4	SP-UV-CG-QSH-55-EU	ELECRO SH-55, Q65EU UV-C DEZENFEKSİYON CİHAZI KONTROL PANELİ	315,33 ✓
4	SP-UV-CG-QSH-110-EU	ELECRO SH-55, Q110EU UV-C DEZENFEKSİYON CİHAZI KONTROL PANELİ	401,69 ✓
5	SP-UV-Q-ENC	ELECRO Q65EU,Q110EU UV-C DEZENFEKSİYON CİHAZI KONTROL PANELİ KAPAĞI (KOMPLE)	315,33 ✓
5A	SP-UV-Q-FC	ELECRO Q65EU,Q110EU UV-C DEZENFEKSİYON CİHAZI KONTROL PANELİ ÖN KAPAK	401,69 ✓
5B	Z-IM-UV-ENC	ELECRO SH-55, SH-110 UV-C DEZENFEKSİYON CİHAZI KONTROL PANELİ ARKA MUHAFAZA	24,57 ✓
5C	Z-IM-UV-C-LAMP	ELECRO SH-55, SH-110 UV-C DEZENFEKSİYON CİHAZI KONTROL PANELİ MUHAFAZA KLEMPİ	11,21 ✓
8	SP-107-UV-B	ELECRO SH-55, SH-110 UV-C DEZENFEKSİYON CİHAZI AKIŞ SVİCİ	80,06 ✓
9	SP-UV-T-BC	ELECRO SH-55, SH-110 UV-C DEZENFEKSİYON CİHAZI ENJEKSİYON PORTU TAPASI + CONTASI	8,41 ✓
12	SP-UV-QS	ELECRO UV-C DEZENFEKSİYON CİHAZI KUVARS KOLU	85,35 ✓
13	SP-UV-LAMP-EL	ELECRO UV-C DEZENFEKSİYON CİHAZI UV LAMBA	103,22 ✓
14	SP-UV-ORS	ELECRO UV-C DEZENFEKSİYON CİHAZI KUVARS KOL CONTASI	7,01 ✓
15	SP-UV-LNUT	ELECRO UV-C DEZENFEKSİYON CİHAZI KUVARS KOL KİLİT SOMUNU	14,04 ✓
16	SP-UV-LCR-S	ELECRO UV-C DEZENFEKSİYON CİHAZI UV LAMBA DUYU	14,88 ✓
21	Z-FIX-M5F-CW	ELECRO UV-C DEZENFEKSİYON CİHAZI M5 PUL	11,21 ✓
22	Z-FIX-M4.8X19STS-SC	ELECRO EPP-55, SH-55 UV-C DEZENFEKSİYON CİHAZI BALAST MONTAJ VİDASI	11,21 ✓
22	Z-FIX-M5X-16BH	ELECRO EPP-110, SH-110 UV-C DEZENFEKSİYON CİHAZI BALAST MONTAJ VİDASI	11,21 ✓
23	Z-FIX-M4X40	ELECRO SH-55, SH-110 UV-C DEZENFEKSİYON CİHAZI KONTROL PANELİ MUHAFAZA VİDASI	5,61 ✓
25	SP-UV-SH-PCB	ELECRO SH-55, SH-110 UV-C DEZENFEKSİYON CİHAZI KONTROL PANELİ PCB ZAMANLAYICI	143,26 ✓
27	Z-FIX-M3X8-BLK	ELECRO SH-55, SH-110 UV-C DEZENFEKSİYON CİHAZI KONTROL PANELİ PCB VİDASI (M3*8 mm)	5,61 ✓
29	SP-UV-LLL-S	ELECRO UV-C DEZENFEKSİYON CİHAZI LAMBA KABLOSU BAĞLANTISI	36,51 ✓
30	Z-ORS-UNI-L	ELECRO UV-C DEZENFEKSİYON CİHAZI BAĞLANTI CONTASI	12,63 ✓
31	Z-IM-U-NI-2"/63	ELECRO UV-C DEZENFEKSİYON CİHAZI BAĞLANTI MANŞONU 2"/ 63 mm	644,69 ✓
32	Z-IM-UNI-NUT	ELECRO UV-C DEZENFEKSİYON CİHAZI BAĞLANTI RAKORU	
33	Z-IM-UV-R	ELECRO UV-C DEZENFEKSİYON CİHAZI BAĞLANTI REDÜKSİYONU 1 1/2" / 50 mm	

HELIOX UV LP(ÖZEL HAVUZLAR İÇİN-PASLANMAZ GÖVDE)

Model 52206, 52207, 52208, 52209, 52210, 52211, 52212, 52213

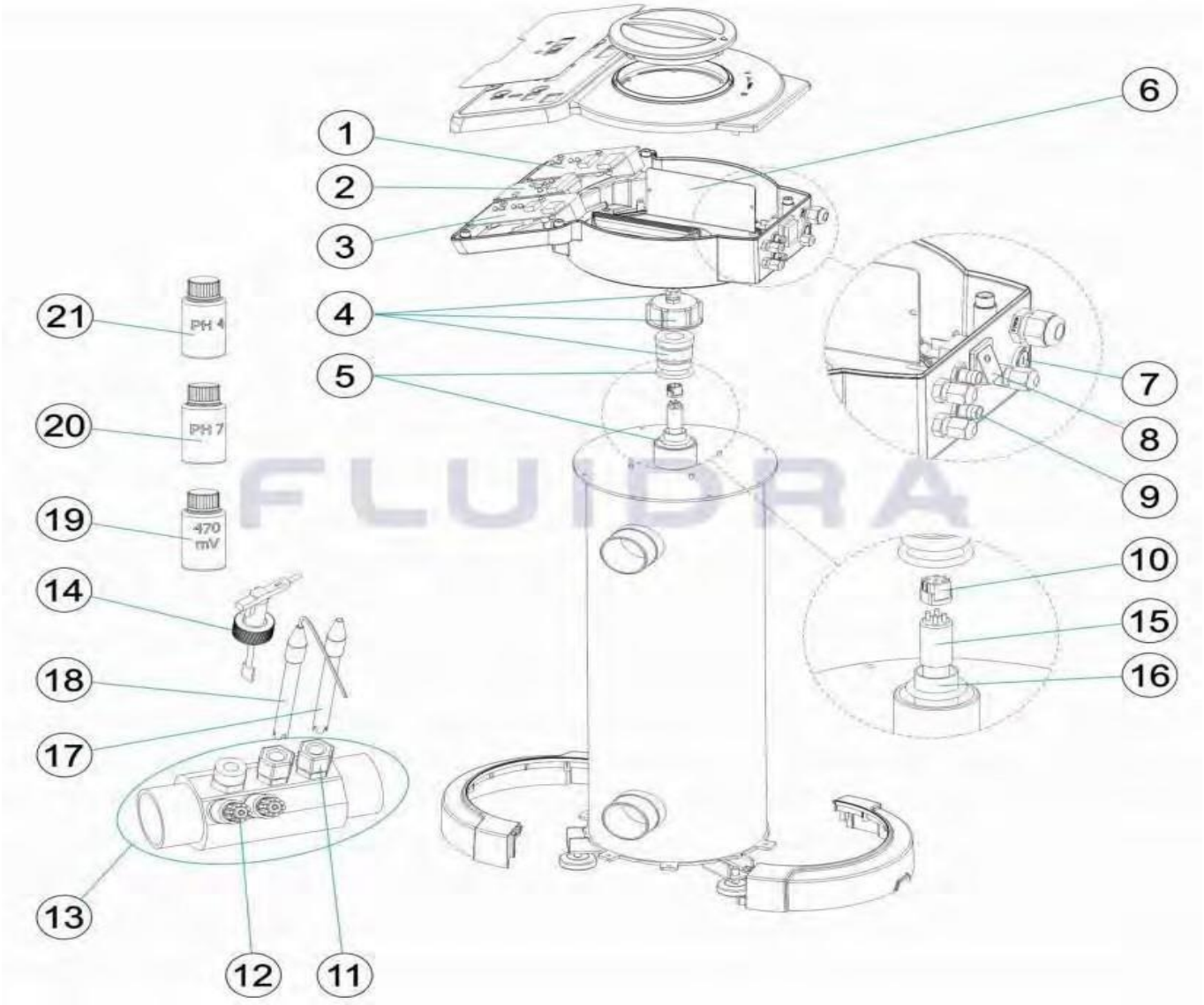

HELIOX UV LP(ÖZEL HAVUZLAR İÇİN-PASLANMAZ GÖVDE)
Model 52206, 52207, 52208, 52209, 52210, 52211, 52212, 52213

POZ	KOD	AÇIKLAMA	BİRİM FİYAT (€)	
1	4408041019	HELIOX UV ORP EKRAN KARTI(52210,52211,52212,52213,52218,52219,52220,52221)	1.002,86	✓
2	4408070066	HELIOX UV EKRAN KARTI	515,48	✓
3	4408040602	HELIOX UV PH EKRAN KARTI(52210,52211,52212,52213,52218,52219,52220,52221)	859,60	✓
4	4408070060	HELIOX UV LP GÖVDE BAĞLANTI PARÇASI	189,62	✓
5	4408070058	HELIOX UV LP 2'Lİ O RİNG SETİ	43,53	✓
6	4408070061	HELIOX UV ELEKTRONİK BALAST LP 10,14 (52206,52207,52210,52211,52214,52215,52218,52219)	498,62	✓
6	4408070062	HELIOX UV ELEKTRONİK BALAST LP 20,25 (52208,52209,52212,52213,52216,52217,52220,52221)	498,62	✓
7	4408041015	HELIOX UV SİGORTA TUTUCU 6*32	94,80	✓
8	4408070065	HELIOX UV AÇ / KAPA ANAHTARI	63,21	✓
9	4408070069	ASTRAL TUZ CİHAZI - HELIOX UV BCN KONNEKTÖR (42353-42354-42355-52569-52570-52571-52210-52211-52212-52213-52218-52219-52220-52221)	189,62	✓
10	4408070059	HELIOX UV 4 PİNLİ KONNEKTÖR	61,78	✓
11	4408041310	ASTRAL TUZ CİHAZI 1/2" 12 mm SENSÖR BAĞLANTI RAKORU	115,17	✓
12	4408040068	HELIOX UV 3/8" PH DÜŞÜRÜCÜ (52210-52211-52212-52213-52218-52219-52220-52221)	85,57	
13	4408070070	HELIOX UV SENSÖR TUTUCU GÖVDE (52210-52211-52212-52213-52218-52219-52220-52221)	1.203,72	✓
14	4408041211	ASTRAL TUZ CİHAZI,HELIOX UV AKIŞ SVİCİ	264,04	✓
15	60559	HELIOX UV LP-10 UV LAMBA(52206,52210,52214,52218)	292,13	✓
15	60606	HELIOX UV LP-14 UV LAMBA(52207,52211,52215,52219)	300,56	✓
15	60609	HELIOX UV LP-25 UV LAMBA(52208,52212,52217,52221)	415,75	✓
15	60637	HELIOX UV LP-2*75W UV LAMBA(52209,52213)	688,23	✓
16	60607	HELIOX UV LP 10,14 CAM TÜP(52206,52207,52210,52211,52214,52215,52218,52219)	172,06	✓
16	60631	HELIOX UV LP 20,25,30 CAM TÜP(52208,52209,52212,52213,52216,52217,52220,52221)	228,93	✓
17	60648	PH ELEKTRODU	200,84	✓
18	60649	ORP ELEKTRODU	601,88	✓
19	60633	ORP 470 mV KALİBRASYON SIVISI	28,78	✓
20	60618(16655)	PH:7,0 - 50 mL (YEŞİL) KALİBRASYON SIVISI	28,78	✓
21	60632(16654)	PH:4,0 - 50 mL (KIRMIZI) KALİBRASYON SIVISI	28,78	✓

HELIOX UV LP-PE(ÖZEL HAVUZLAR İÇİN-POLİETİLEN GÖVDE)

Model 52214, 52215, 52216, 52217, 52218, 52219, 52220, 52221

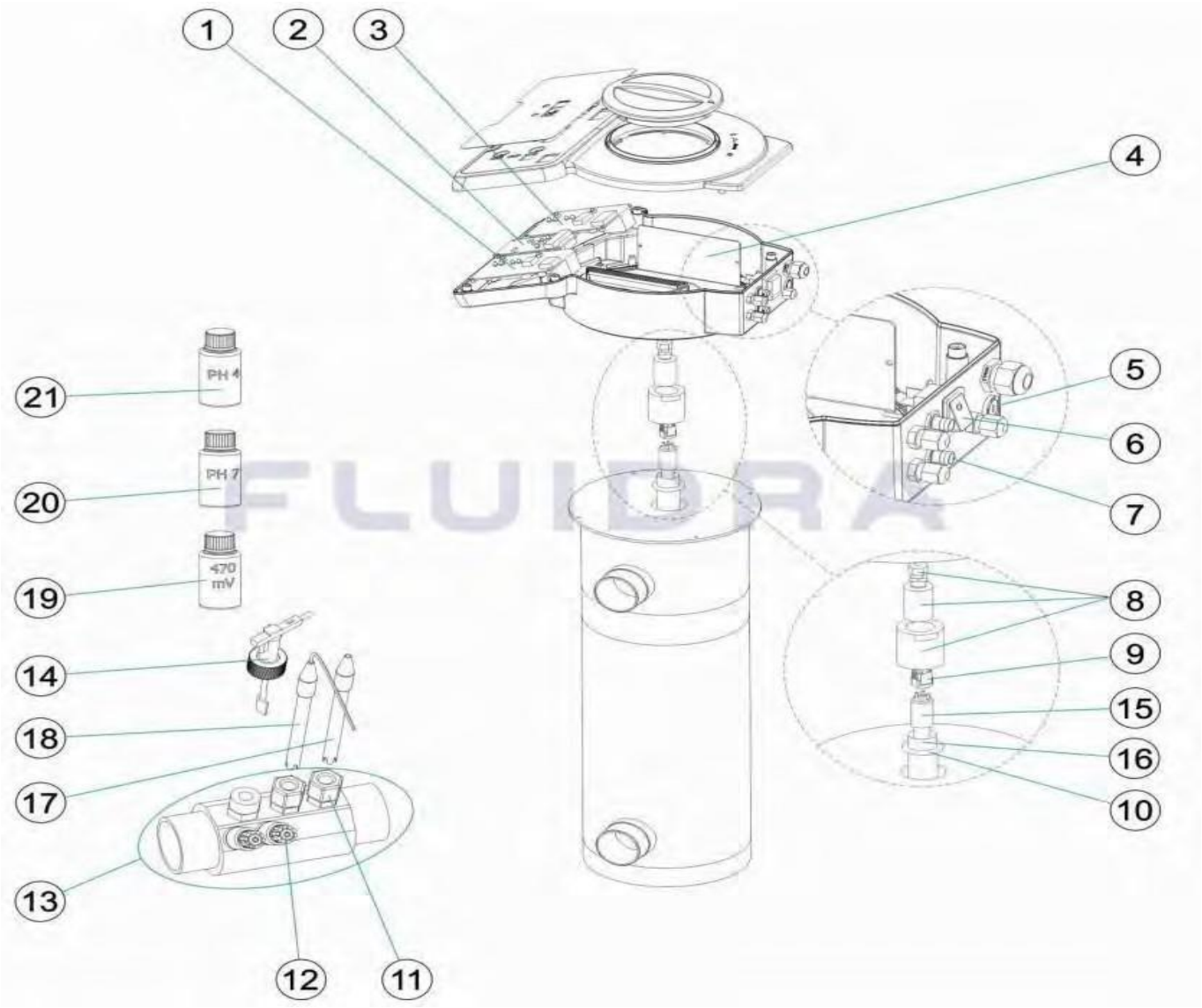

HELIOX UV LP-PE(ÖZEL HAVUZLAR İÇİN-POLİETİLEN GÖVDE)
Model 52214, 52215, 52216, 52217, 52218, 52219, 52220, 52221

POZ	KOD	AÇIKLAMA	BİRİM FİYAT (€)	
1	4408040602	HELIOX UV PH EKRAN KARTI(52210,52211,52212,52213,52218,52219,52220,52221)	859,60	✓
2	4408070066	HELIOX UV EKRAN KARTI	515,48	✓
3	4408041019	HELIOX UV ORP EKRAN KARTI(52210,52211,52212,52213,52218,52219,52220,52221)	1.002,86	✓
4	4408070061	HELIOX UV ELEKTRONİK BALAST LP 10,14 (52206,52207,52210,52211,52214,52215,52218,52221)	498,62	✓
4	4408070062	HELIOX UV ELEKTRONİK BALAST LP 20,25 (52208,52209,52212,52213,52216,52217,52220,52221)	498,62	✓
5	4408041015	HELIOX UV SİGORTA TUTUCU 6*32	94,80	✓
6	4408070065	HELIOX UV AÇ / KAPA ANAHTARI	63,21	✓
7	4408070069	ASTRAL TUZ CİHAZI - HELIOX UV BCN KONNEKTÖR (42353-42354-42355-52569-52570-52571-52210-52211-52212-52213-52218-52219-52220-52221)	189,62	✓
8	4408070078	HELIOX UV LP PE GÖVDE SOMUN TAKIMI	172,06	✓
9	4408070059	HELIOX UV 4 PİNLİ KONNEKTÖR	61,78	✓
10	4408070077	HELIOX UV LP PE GÖVDE O-RİNGİ	18,96	✓
11	4408041310	ASTRAL TUZ CİHAZI 1/2" 12 mm SENSÖR BAĞLANTI RAKORU	115,17	✓
12	4408040068	HELIOX UV 3/8" PH DÜŞÜRÜCÜ (52210-52211-52212-52213-52218-52219-52220-52221)	85,67	✓
13	4408070070	HELIOX UV SENSÖR TUTUCU GÖVDE (52210-52211-52212-52213-52218-52219-52220-52221)	1.203,72	✓
14	4408041211	ASTRAL TUZ CİHAZI,HELIOX UV AKIŞ SVİCİ	264,04	✓
15	60559	HELIOX UV LP-10 UV LAMBA(52206,52210,52214,52218)	286,52	✓
15	60606	HELIOX UV LP-14 UV LAMBA(52207,52211,52215,52219)	300,56	✓
15	60608	HELIOX UV LP PE LP-20 UV LAMBA(1*75W) (52216,52220)	401,69	✓
15	60609	HELIOX UV LP-25 UV LAMBA(52208,52212,52217,52221)	415,75	✓
16	60607	HELIOX UV LP 10,14 CAM TÜP(52206,52207,52210,52211,52214,52215,52218,52219)	172,06	✓
16	60631	HELIOX UV LP 20,25,30 CAM TÜP (52208,52209,52212,52213,52216,52217,52220,52221)	228,93	✓
17	60648	PH ELEKTRODU	200,84	✓
18	60649	ORP ELEKTRODU	601,88	✓
19	60633	ORP 470 mV KALİBRASYON SIVISI	28,78	✓
20	60618(16655)	PH:7,0 - 50 mL (YEŞİL) KALİBRASYON SIVISI	28,78	✓
21	60632(16654)	PH:4,0 - 50 mL (KIRMIZI) KALİBRASYON SIVISI	28,78	✓

FLUIDRA

BLUE LAGOON TECH UV-C
Model BE02162, BE02402, BE02757, BE03132

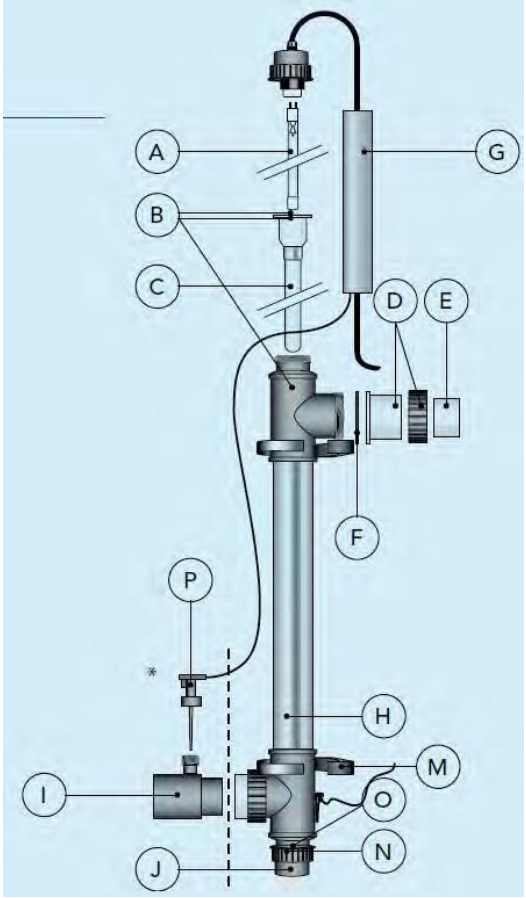

POZ	KOD	AÇIKLAMA	BİRİM FİYAT (€)	POZ	KOD	AÇIKLAMA	BİRİM FİYAT (€)
A	F980065	BLUE LAGOON TECH UV-C 16W LAMBA	77,48	G	EP075014	BLUE LAGOON TECH UV-C ELEKTRİK KUTUSU (75W)	300,56 ✓
A	F980002	BLUE LAGOON TECH UV-C 40W LAMBA	129,75	G	EP130009	BLUE LAGOON TECH UV-C ELEKTRİK KUTUSU(130W)+AKIŞ SENSÖRÜ	810,41 ✓
A	F980004	BLUE LAGOON TECH UV-C 75W LAMBA	180,59	H	B910000	BLUE LAGOON TECH UV-C GÖVDE (16W)	369,39 ✓
A	E800904	BLUE LAGOON UV-C 130W LAMBA (AMALGAM)	437,05	H	B910002	BLUE LAGOON TECH UV-C GÖVDE (40W, 75W)	446,64 ✓
B	E800912	BLUE LAGOON UV-C CAM TÜP O RİNGİ (3 PARÇA)	24,75	H	B910003	BLUE LAGOON UV-C GÖVDE(130W)	450,18 ✓
C	QG018	BLUE LAGOON TECH UV-C CAM TÜP (16W)	163,87	I	B290020	BLUE LAGOON UV-C 63/63 3/4" AKIŞ SENSÖR TUTUCU(130W İÇİN)	51,96 ✓
C	QG015	BLUE LAGOON UV-C CAM TÜP (40W,75W)	166,54	I	B290021	BLUE LAGOON UV-C 60,3/60,3 3/4" AKIŞ SENSÖR TUTUCU (130W İÇİN)	51,96 ✓
C	QG012	BLUE LAGOON UV-C CAM TÜP(130W)	177,90	J	F990010	BLUE LAGOON UV-C ALT TAPA(130W)	12,63 ✓
D	B915000	BLUE LAGOON UV-C 63 mm ÇIKIŞ BAĞLANTI RAKORU(2 PARÇA)	70,89	J	F990009	BLUE LAGOON UV-C ALT TAPA (16W,40W,75W)	11,21 ✓
D	E800944	BLUE LAGOON UV-C 60,5 mm(USA/UK) ÇIKIŞ BAĞLANTI RAKORU(2 PARÇA)	73,57	M	B290006	BLUE LAGOON UV-C D75 MONTAJ KELEPÇESİ	8,41 ✓
E	F990115	BLUE LAGOON UV-C 63*50 1,5" ABS DİŞLİ REDÜKSİYON	10,68	N	B290010	BLUE LAGOON UV-C ALT TAPA SOMUNU	16,85 ✓
F	E800941	BLUE LAGOON UV-C ÇIKIŞ BAĞLANTI O RİNGİ(2 PARÇA)	16,05	O	3902110	BLUE LAGOON UV-C EPDM O RİNGİ 59,99*2,62 mm	8,41 ✓
G	EP040011	BLUE LAGOON TECH UV-C ELEKTRİK KUTUSU (16/40 W)	266,19	P	B290018	BLUE LAGOON UV-C AKIŞ SENSÖ-RÜ(130W)	179,77 ✓

FLUIDRA

BLUE LAGOON TIMER UV-C
Model BH01402, BH01752, BH01132

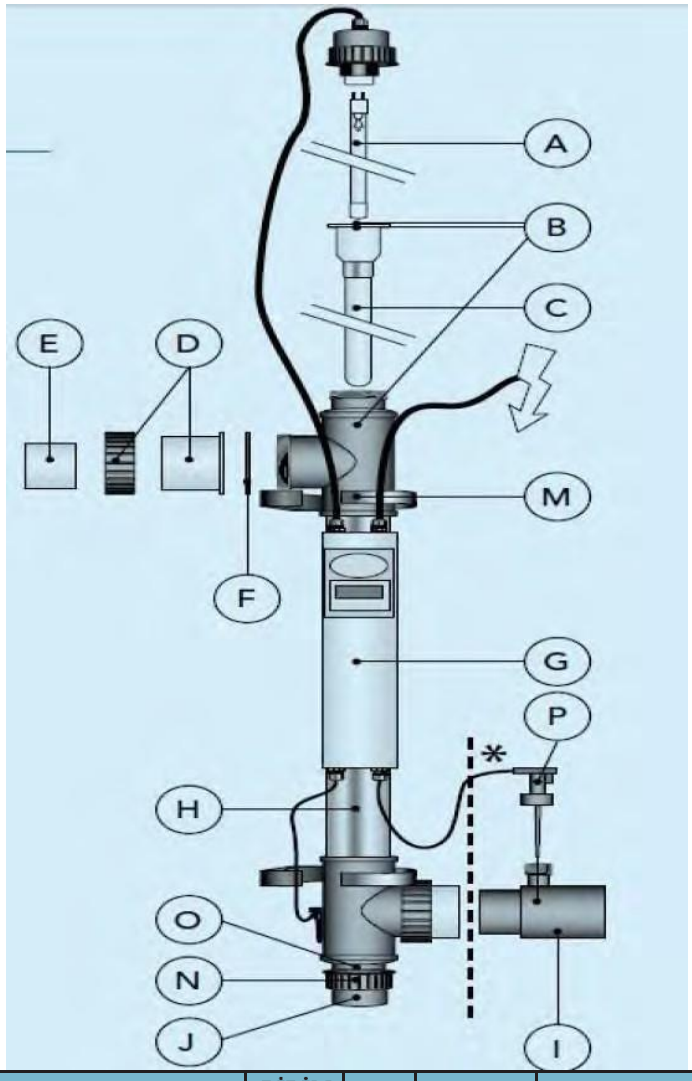

POZ	KOD	AÇIKLAMA	BİRİM FİYAT (€)	POZ	KOD	AÇIKLAMA	BİRİM FİYAT (€)
A	E800901P	BLUE LAGOON TIMER UV-C 40W LAMBA	129,75	G	EP130006	BLUE LAGOON TIMER UV-C KONTROL PANELİ(130W)+AKIŞ SENSÖRÜ	945,28 ✓
A	E800902P	BLUE LAGOON UV-C 75W LAMBA	232,09	H	B212003	BLUE LAGOON TIMER UV-C GÖVDE (40W,75W)	487,38 ✓
A	E800904	BLUE LAGOON UV-C 130W LAMBA (AMALGAM)	737,05	H	B910003	BLUE LAGOON UV-C GÖVDE(130W)	450,18 ✓
B	E800912	BLUE LAGOON UV-C CAM TÜP O RİNGİ (3 PARÇA)	25,42	I	B290020	BLUE LAGOON UV-C 63/63 3/4" AKIŞ SENSÖR TUTUCU(130W İÇİN)	53,36 ✓
C	QG015	BLUE LAGOON UV-C CAM TÜP (40W,75W)	166,54	I	B290021	BLUE LAGOON UV-C 60,3/60,3 3/4" AKIŞ SENSÖRÜ TUTUCU (130W İÇİN)	51,96 ✓
C	QG012	BLUE LAGOON UV-C CAM TÜP(130W)	174,66	J	F990009	BLUE LAGOON UV-C ALT TAPA (16W,40W,75W)	11,21 ✓
D	B915000	BLUE LAGOON UV-C 63 mm ÇIKIŞ BAĞLANTI RAKORU(2 PARÇA)	70,89	J	F990010	BLUE LAGOON UV-C ALT TAPA(130W)	12,63 ✓
D	E800944	BLUE LAGOON UV-C 60,5 mm(USA/UK) ÇIKIŞ BAĞLANTI RAKORU(2 PARÇA)	73,57	M	B290006	BLUE LAGOON UV-C D75 MONTAJ KELEPÇESİ	8,41 ✓
E	F990115	BLUE LAGOON UV-C 63*50 1,5" ABS DİŞLİ REDÜKSİYON	10,68	N	B290010	BLUE LAGOON UV-C ALT TAPA SOMUNU	16,85 ✓
F	E800941	BLUE LAGOON UV-C ÇIKIŞ BAĞLANTI O RİNGİ(2 PARÇA)	16,05	O	3902110	BLUE LAGOON UV-C EPDM O RİNGİ 59,99*2,62 mm	8,41 ✓
G	EP040004	BLUE LAGOON TIMER UV-C KONTROL PANELİ(40W)	805,28	P	B290018	BLUE LAGOON UV-C AKIŞ SENSÖRÜ (130W)	179,77 ✓
G	EP075006	BLUE LAGOON TIMER UV-C KONTROL PANELİ(75W)	805,28				

BLUE LAGOON PRO UV-C
Model BP02752, BP02132

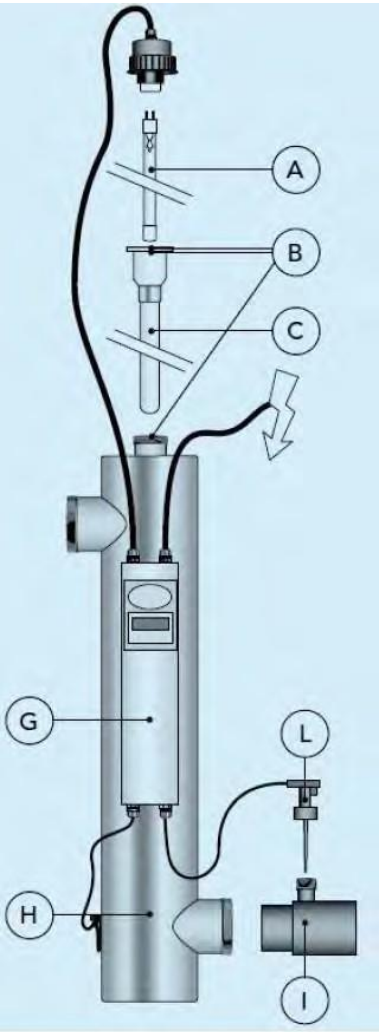

POZ	KOD	AÇIKLAMA	BİRİM FİYAT (€)	
A	E800902P	BLUE LAGOON UV-C 75W LAMBA	243,69	✓
A	E800904	BLUE LAGOON UV-C 130W LAMBA(AMALGAM)	773,90	✓
B	E800912	BLUE LAGOON UV-C CAM TÜP O RİNGİ(3 PARÇA)	25,99	✓
C	QG015	BLUE LAGOON UV-C CAM TÜP(40W,75W)	174,87	✓
C	QG012	BLUE LAGOON UV-C CAM TÜP(130W)	176,30	✓
G	EP075010.1	BLUE LAGOON PRO UV-C KONTROL PANELİ(75W)+AKIŞ SENSÖRÜ	629,99	✓
G	EP130007	BLUE LAGOON PRO UV-C KONTROL PANELİ(130W)+AKIŞ SENSÖRÜ	888,39	✓
H	B212002	BLUE LAGOON PRO UV-C GÖVDE	2.321,08	✓
I	B290018	BLUE LAGOON UV-C AKIŞ SENSÖRÜ(130W)	179,77	✓
L	B290020	BLUE LAGOON UV-C 63/63 3/4" AKIŞ SEN. TUTUCU(130W İÇİN)	51,96	✓
L	B290021	BLUE LAGOON UV-C 60,3/60,3 3/4" AKIŞ SEN.TUTUCU (130W İÇİN)	51,96	✓
G	EP130007	BLUE LAGOON PRO UV-C KONTROL PANELİ(130W)+AKIŞ SENSÖRÜ	888,39	✓
H	B212002	BLUE LAGOON PRO UV-C GÖVDE	2.321,08	✓
I	B290018	BLUE LAGOON UV-C AKIŞ SENSÖRÜ(130W)	179,77	✓
L	B290020	BLUE LAGOON UV-C 63/63 3/4" AKIŞ SEN. TUTUCU(130W İÇİN)	51,96	✓
L	B290021	BLUE LAGOON UV-C 60,3/60,3 3/4" AKIŞ SEN.TUTUCU (130W İÇİN)	51,96	✓

BLUE LAGOON AOP KOMPAKT UV-C(UV+OZON)
Model BH09752

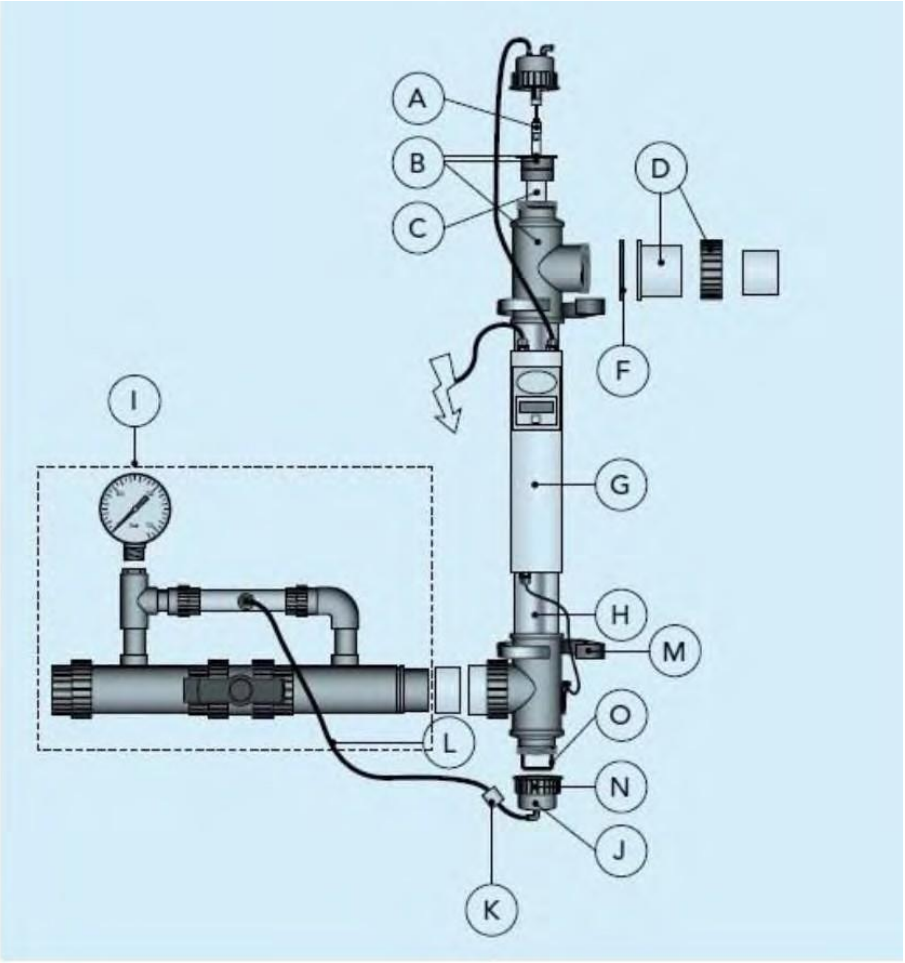

POZ	KOD	AÇIKLAMA	BİRİM FİYAT (€)	
A	4800033	BLUE LAGOON AOP KOMPAKT UV-C 75W LAMBA	422,76	✓
B	E800912	BLUE LAGOON UV-C CAM TÜP O RİNGİ(3 PARÇA)	25,99	✓
C	QG025	BLUE LAGOON AOP KOMPAKT UV-C CAM TÜP(75W)	97,61	✓
D	B915000	BLUE LAGOON UV-C 63 mm ÇIKIŞ BAĞLANTI RAKORU(2 PARÇA)	74,43	✓
D	E800944	BLUE LAGOON UV-C 60,5 mm(USA/UK) ÇIKIŞ BAĞLANTI RAKORU(2 PARÇA)	77,25	✓
E	F990115	BLUE LAGOON UV-C 63*50 1,5" ABS DİŞLİ REDÜKSİYON	11,21	✓
F	E800941	BLUE LAGOON UV-C ÇIKIŞ BAĞLANTI O RİNGİ(2 PARÇA)	16,85	✓
G	EP075008	BLUE LAGOON AOP KOMPAKT UV-C KONTROL PANELİ	673,49	✓
H	B220011ZW	BLUE LAGOON AOP KOMPAKT UV-C GÖVDE(75W)	422,76	✓
I	4800068	BLUE LAGOON AOP KOMPAKT UV-C VENTÜRİ TAKIMI(MANOMETRELİ)	644,69	✓
J	F990103	BLUE LAGOON AOP KOMPAKT UV-C 1" OZON ÇIKIŞLI ALT TAPA(75W)	34,40	✓
K	4800015	BLUE LAGOON AOP KOMPAKT UV-C ÇEKVALF	151,65	✓
L	4800009	BLUE LAGOON AOP KOMPAKT UV-CSİYAH PE OZON HORTUMU	-	
M	B290006	BLUE LAGOON UV-C D75 MONTAJ KELEPÇESİ	8,41	✓
N	B290010	BLUE LAGOON UV-C ALT TAPA SOMUNU	16,85	✓
O	4800116	BLUE LAGOON AOP KOMPAKT UV-COZON İÇİN TUTUCU BÖLÜM	40,73	✓

BLUE LAGOON XPOSE UV-C
Model BE09302, BE09552

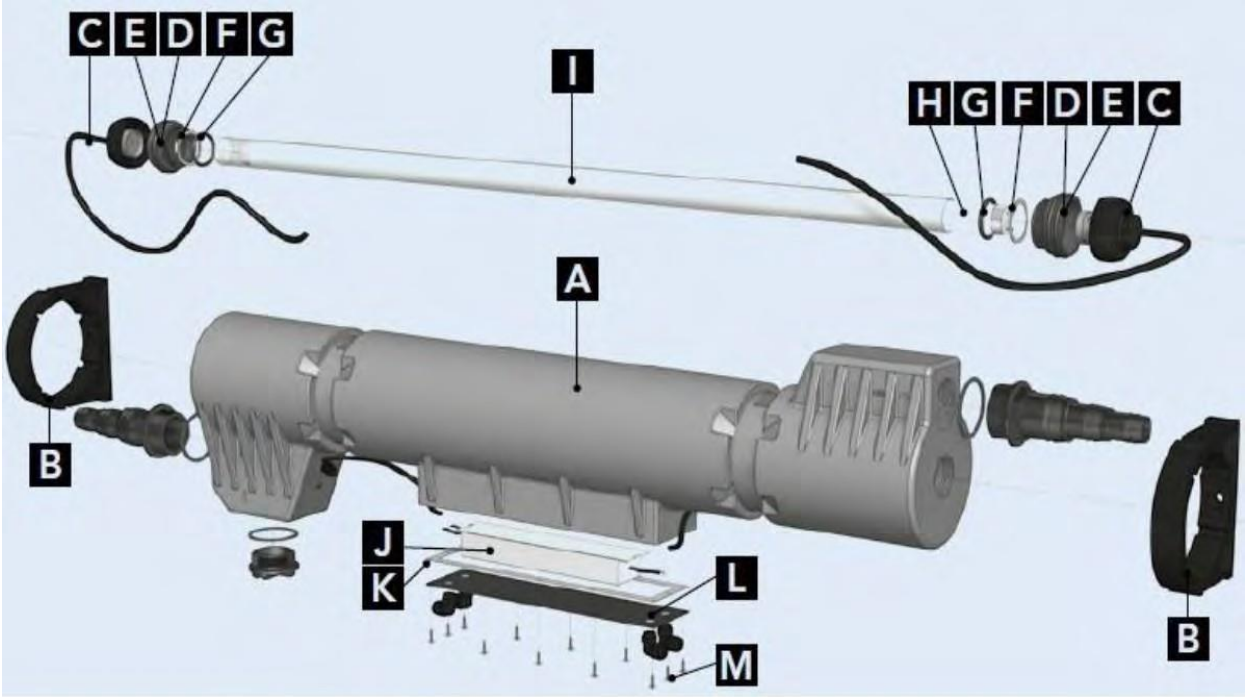

POZ	KOD	AÇIKLAMA	BİRİM FİYAT (€)	
A	3903680	BLUE LAGOON XPOSE UV-C PE GÖVDE (30W,55W)	315,33	✓
B	E801146	BLUE LAGOON XPOSE UV-C D110 MONTAJ KELEPÇESİ	8,41	✓
C/J/L	EP055004	BLUE LAGOON XPOSE UV-C KONTROL PANELİ(30W,55W)	-	
D	3901008	BLUE LAGOON XPOSE UV-C SOMUN PA(SİYAH)	5,61	✓
E	E801523	BLUE LAGOON XPOSE UV-C O RİNG(45*3 mm)	-	
F	3902115	BLUE LAGOON XPOSE UV-C YÜZÜK RX (37,5*30,5*1 mm)	-	
G	3902130	BLUE LAGOON XPOSE UV-C O RİNG(30*4 mm)	7,01	✓
H	3903071	BLUE LAGOON XPOSE UV-C 30W XPOSE LAMBA	43,53	✓
H	3903072	BLUE LAGOON XPOSE UV-C 55W XPOSE LAMBA	51,96	✓
I	3903012	BLUE LAGOON XPOSE UV-C CAM TÜP 871*30 mm	34,40	✓
K	3901107	BLUE LAGOON XPOSE UV-C KONTROL PANELİ CONTASI	25,99	✓
M	3901075	BLUE LAGOON XPOSE UV-C KONTROL PANELİ SİYAH KAPAK CİVATASI	-	

BLUE LAGOON TECH SPA UV-C
Model BE21122, BE21121

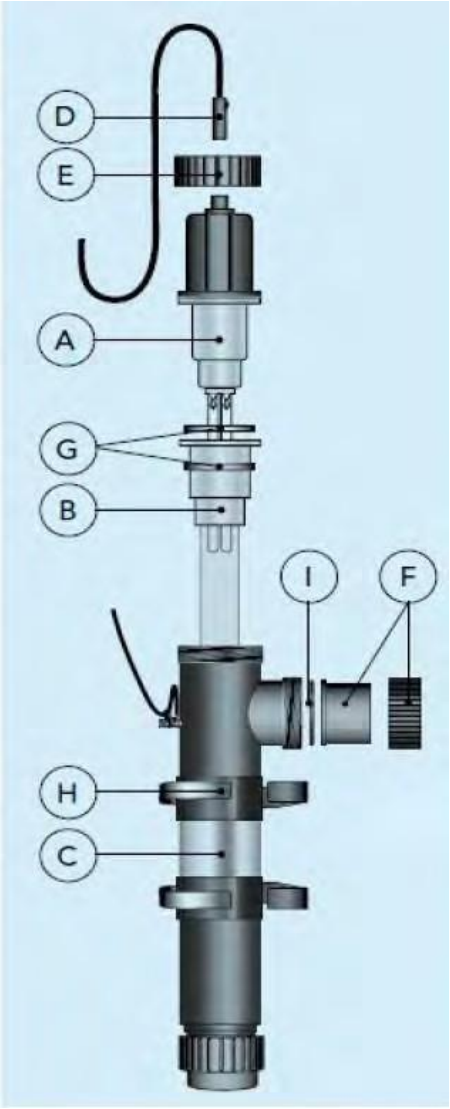

POZ	KOD	AÇIKLAMA	BİRİM FİYAT (€)	
A	B212012	BLUE LAGOON TECH SPA UV-C 12W LAMBA	226,13	✓
A	B212012USA	BLUE LAGOON TECH SPA UV-C 15W LAMBA	246,51	✓
B	QG038	BLUE LAGOON TECH SPA UV-C CAM TÜP 277*40 mm (11W)	85,67	✓
C	B910001	BLUE LAGOON TECH SPA UV-C GÖVDE	193,82	✓
D	E801205	BLUE LAGOON TECH SPA UV-C 230V KABLO	115,17	✓
E	B290010	BLUE LAGOON UV-C ALT TAPA SOMUNU	16,85	✓
F	B915000	BLUE LAGOON UV-C 63 mm ÇIKIŞ BAĞLANTI RAKORU(2 PARÇA)	74,43	✓
F	E800944	BLUE LAGOON UV-C 60,5 mm(USA/UK) ÇIKIŞ BAĞ. RAKORU(2 PARÇA)	77,25	✓
G	3902041	BLUE LAGOON TECH SPA UV-C O RİNG 56*3 mm (2 ADET)	2,79	✓
H	B290006	BLUE LAGOON UV-C D75 MONTAJ KELEPÇESİ	8,41	✓
I	E801507	BLUE LAGOON TECH SPA UV-C ÇIKIŞ BAĞLANTI O RİNGİ	7,01	✓

BLUE LAGOON VGE PRO INOX / HDPE

Model VI00750762M, VI00751142M, VI01400762M, VI01400762M, VI01401142M, VI02000762M, VI02001542M, VI04201682M, VI04002042MP, VI04002042MP, VI06002192MP, XP0733252, XP0763252

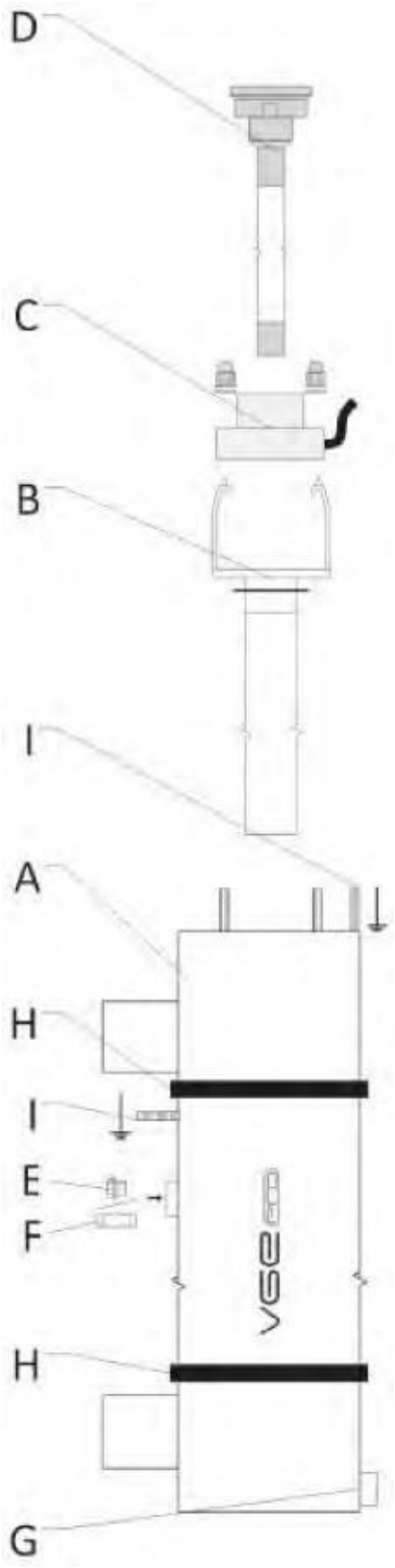

POZ	KOD	AÇIKLAMA	BİRİM FİYAT (€)	
A	VI00750762H	BLUE LAGOON VGE PRO INOX REAKTÖR 75-76	4.656,19	✓
A	VI00751142H	BLUE LAGOON VGE PRO INOX REAKTÖR 75-114	6.125,39	✓
A	VI01400762H	BLUE LAGOON VGE PRO INOX REAKTÖR 140-76	6.876,85	✓
A	VI01401142H	BLUE LAGOON VGE PRO INOX REAKTÖR 140-114	8.309,50	✓
A	VI02000762H	BLUE LAGOON VGE PRO INOX REAKTÖR 200-76	8.452,78	✓
A	VI02001542H	BLUE LAGOON VGE PRO INOX REAKTÖR 200-154	13.037,36	✓
A	VI04201682H	BLUE LAGOON VGE PRO INOX REAKTÖR 420-168	14.899,82	✓
A	VI04002042H	BLUE LAGOON VGE PRO INOX REAKTÖR 400-204	16.905,57	✓
A	VI06002192H	BLUE LAGOON VGE PRO INOX REAKTÖR 600-219	19.914,18	✓
A	VI09753152H	BLUE LAGOON VGE PRO HDPE REAKTÖR 975-315	-	
A	VH19503152H	BLUE LAGOON VGE PRO HDPE REAKTÖR 1950-315	-	
B	QG040	BLUE LAGOON VGE PRO INOX/HDPE CAM TÜP 355*25 mm	226,13	✓
B	QG043	BLUE LAGOON VGE PRO INOX/HDPE CAM TÜP 645*25 mm	312,52	✓
B	QG049	BLUE LAGOON VGE PRO INOX/HDPE CAM TÜP 835*30 mm	401,69	✓
B	QG052	BLUE LAGOON VGE PRO INOX/HDPE CAM TÜP 1080*30 mm	552,00	✓
C	CA020	BLUE LAGOON VGE PRO INOX/HDPE SPT LAMBA SOKETİ ve KABLOSU	831,52	✓
D	F980102	BLUE LAGOON VGE PRO INOX/HDPE SPT LAMBA 140W (T6)	1.955,89	✓
D	F980103	BLUE LAGOON VGE PRO INOX/HDPE SPT LAMBA 200W (T6)	2.185,53	✓
D	F980108	BLUE LAGOON VGE PRO INOX/HDPE SPT LAMBA 75W (T5)	745,12	✓
D	F980109	BLUE LAGOON VGE PRO INOX/HDPE SPT LAMBA 75W (T5)	601,88	✓
E	F990148N	BLUE LAGOON VGE PRO INOX/HDPE İZLEME SOMUNU	12,63	✓
F	B212021	BLUE LAGOON VGE PRO INOX/HDPE DİJİTAL UV SENSÖRÜ(TEFLON)(OPSİYONEL)	-	
F	B212049	BLUE LAGOON VGE PRO INOX/HDPE DİJİTAL UV SENSÖRÜ(INOX) (OPSİYONEL)	4.556,45	✓
F	B212035	BLUE LAGOON VGE PRO INOX/HDPE SICAKLIK SENSÖRÜ(OPSİYONEL)	1.575,95	✓
G	-	BLUE LAGOON VGE PRO INOX/HDPE BOŞALTMA (OPSİYONEL)	-	
H	B299500	BLUE LAGOON VGE PRO INOX/HDPE 2,5" MONTAJ KELEPÇESİ A4 PASLANMAZ (72-78 mm)	-	
H	B229501	BLUE LAGOON VGE PRO INOX/HDPE 4" MONTAJ KELEPÇESİ A4 PASLANMAZ (102-116 mm)	-	
H	B299502	BLUE LAGOON VGE PRO INOX/HDPE 2,5" MONTAJ KELEPÇESİ A4 PASLANMAZ (156-168 mm)	199,68	✓
H	B212023	BLUE LAGOON VGE PRO INOX/HDPE D315 MONTAJ KELEPÇESİ	-	
I	-	BLUE LAGOON VGE PRO INOX/HDPE TOPRAK BAĞLANTI UCU	-	

PROZONE PZ7 ÖZEL HAVUZLAR İÇİN VENTÜRİ OZON SİSTEMİ
Model PZ7-1, PZ7-2

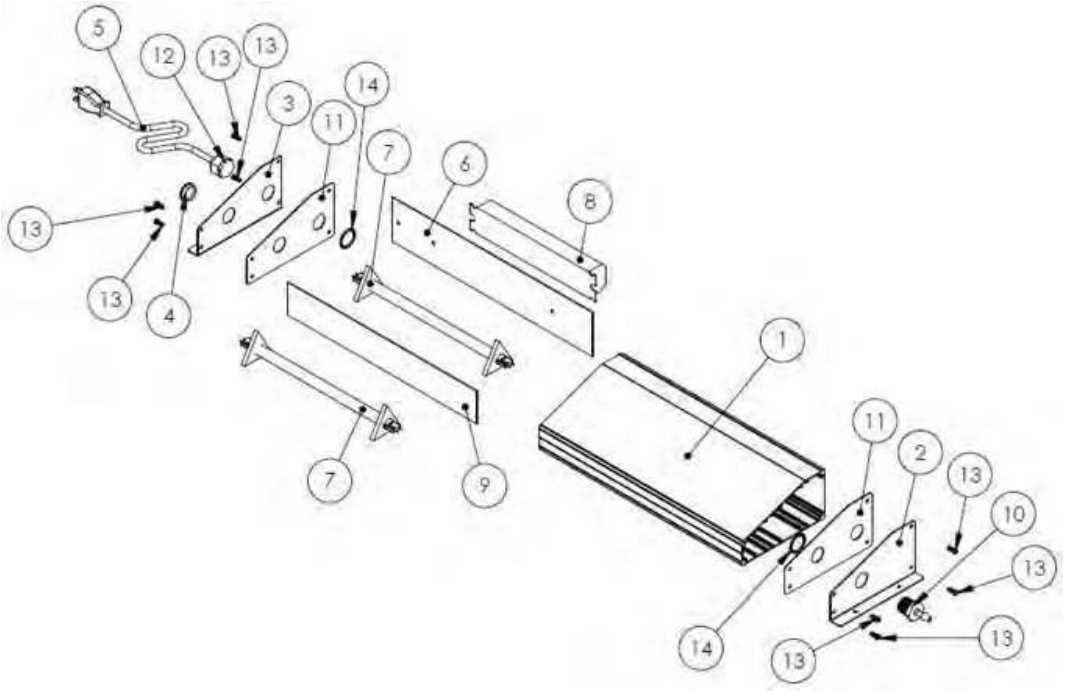

POZ	KOD	AÇIKLAMA	BİRİM FİYAT (€)
1	201263	PROZONE PZ7 OZON JENERATÖRÜ GÖVDESİ	LFS
2	20056	PROZONE PZ7 OZON JENERATÖRÜ SOL GÖVDESİ	LFS
3	20057	PROZONE PZ7 OZON JENERATÖRÜ SAĞ GÖVDESİ	LFS
4	20225	PROZONE OZON JENERATÖRÜ GÖVDESİ HAVA GİRİŞ SOKETİ	LFS
5	600046	PROZONE OZON JENERATÖRÜ ENERJİ KABLOSU	LFS
5	600172	PROZONE PZ7 OZON JENERATÖRÜ ENERJİ KABLOSU (TAŞINABİLİR TİP)	LFS
6	20127	PROZONE PZ7 OZON JENERATÖRÜ BALAST BAĞLANTI GÖVDESİ	LFS
7	600023	PROZONE PZ7 OZON JENERATÖRÜ LAMBASI	573,05 ✓
8	201146	PROZONE OZON JENERATÖRÜ BALASTI	386,97 ✓
9	20102	PROZONE PZ7 OZON JENERATÖRÜ LAMBA AYIRMA PANELİ	LFS
10	20230	PROZONE OZON JENERATÖRÜ HORTUM REKORU 1/2X1/4	17,04 ✓
11	400030	PROZONE PZ7 OZON JENERATÖRÜ KAPAK CONTASI	LFS
12	20183	PROZONE PZ7 OZON JENERATÖRÜ KABLO RAKORU	LFS
13	20452	PROZONE PZ7 OZON JENERATÖRÜ BAĞLANTI CİVATALARI	LFS
14	20075	PROZONE OZON JENERATÖRÜ REKOR İÇ SOMUNU	LFS

PROZONE PZ2 ÖZEL HAVUZLAR İÇİN KOMPRESÖRLÜ OZON SİSTEMİ
Model PZ2-1, PZ2-2

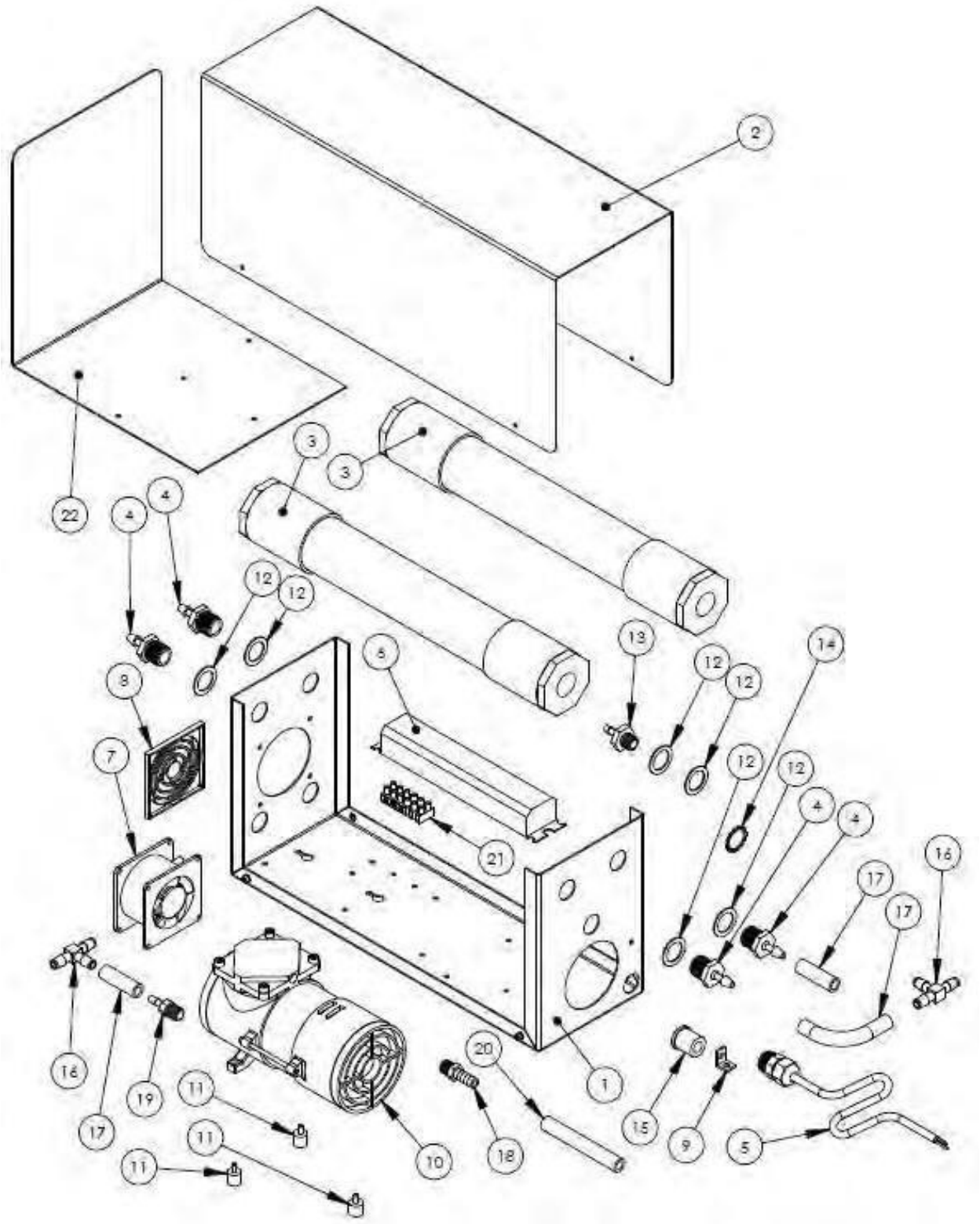

PROZONE PZ2 ÖZEL HAVUZLAR İÇİN KOMPRESÖRLÜ OZON SİSTEMİ
Model PZ2-1, PZ2-2

POZ	KOD	AÇIKLAMA	BİRİM FİYAT (€)
1	20271	PROZONE PZ2-1, PZ2-2 OZON JENERATÖRÜ KASASI	LFS
2	20272	PROZONE PZ2 OZON JENERATÖRÜ ÜST KAPAK	LFS
3	600042	PROZONE PZ2 OZON JENERATÖRÜ KARTUŞU	803,95 ✓
4	20230	PROZONE OZON JENERATÖRÜ HORTUM REKORU 1/2X1/4	16,85 ✓
5	600046	PROZONE OZON JENERATÖRÜ ENERJİ KABLOSU	LFS
6	201146	PROZONE OZON JENERATÖRÜ BALASTI	386,97 ✓
7	20478	PROZONE OZON JENERATÖRÜ SOĞUTMA FANI	165,04 ✓
8	20412	PROZONE OZON JENERATÖRÜ FAN KORUMA IZGARASI	LFS
9	20090	PROZONE PZ2 OZON JENERATÖRÜ TOPRAKLAMA SOKETİ	LFS
10	20255	PROZONE PZ2-1, PZ2-2 OZON JENERATÖRÜ KOMPRESÖRÜ	2.865,35 ✓
11	20232	PROZONE PZ2-1, PZ2-2 OZON JENERATÖRÜ KOMPRESÖR AYAK BAĞLANTI SOKETLERİ	LFS
12	201025	PROZONE PZ2 OZON JENERATÖRÜ RAKOR BAĞLANTI PULU	LFS
13	20231	PROZONE PZ2 OZON JENERATÖRÜ HORTUM RAKORU 1/2 x 3/8	21,81 ✓
14	20075	PROZONE OZON JENERATÖRÜ REKOR İÇ SOMUNU	LFS
15	20534	PROZONE PZ2-1, PZ2-2 OZON JENERATÖRÜ REDÜKSİYONU	LFS
16	20227	PROZONE PZ2 OZON JENERATÖRÜ HORTUM TE BAĞLANTISI	14,04 ✓
17	20260	PROZONE PZ2-1, PZ2-2 OZON JENERATÖRÜ 1/4 HORTUM	11,21 ✓
18	20192	PROZONE PZ2 OZON JENERATÖRÜ HORTUM RAKORU 1/4 x 3/8	4,21 ✓
19	20190	PROZONE PZ2-1, PZ2-2 OZON JENERATÖRÜ HORTUM RAKORU 1/4 x 1/4	14,04 ✓
20	20261	PROZONE PZ2 OZON JENERATÖRÜ 3/8 HORTUM	11,21 ✓
21	20378	PROZONE PZ2 OZON JENERATÖRÜ KABLO KLEMENS TAKIMI	LFS
22	20273	PROZONE PZ2-1, PZ2-2 OZON JENERATÖRÜ YAĞMUR KORUMASI	LFS

PROZONE PZ2 HALKA AÇIK HAVUZLAR İÇİN KOMPRESÖRLÜ OZON SİSTEMİ
Model PZ2-4

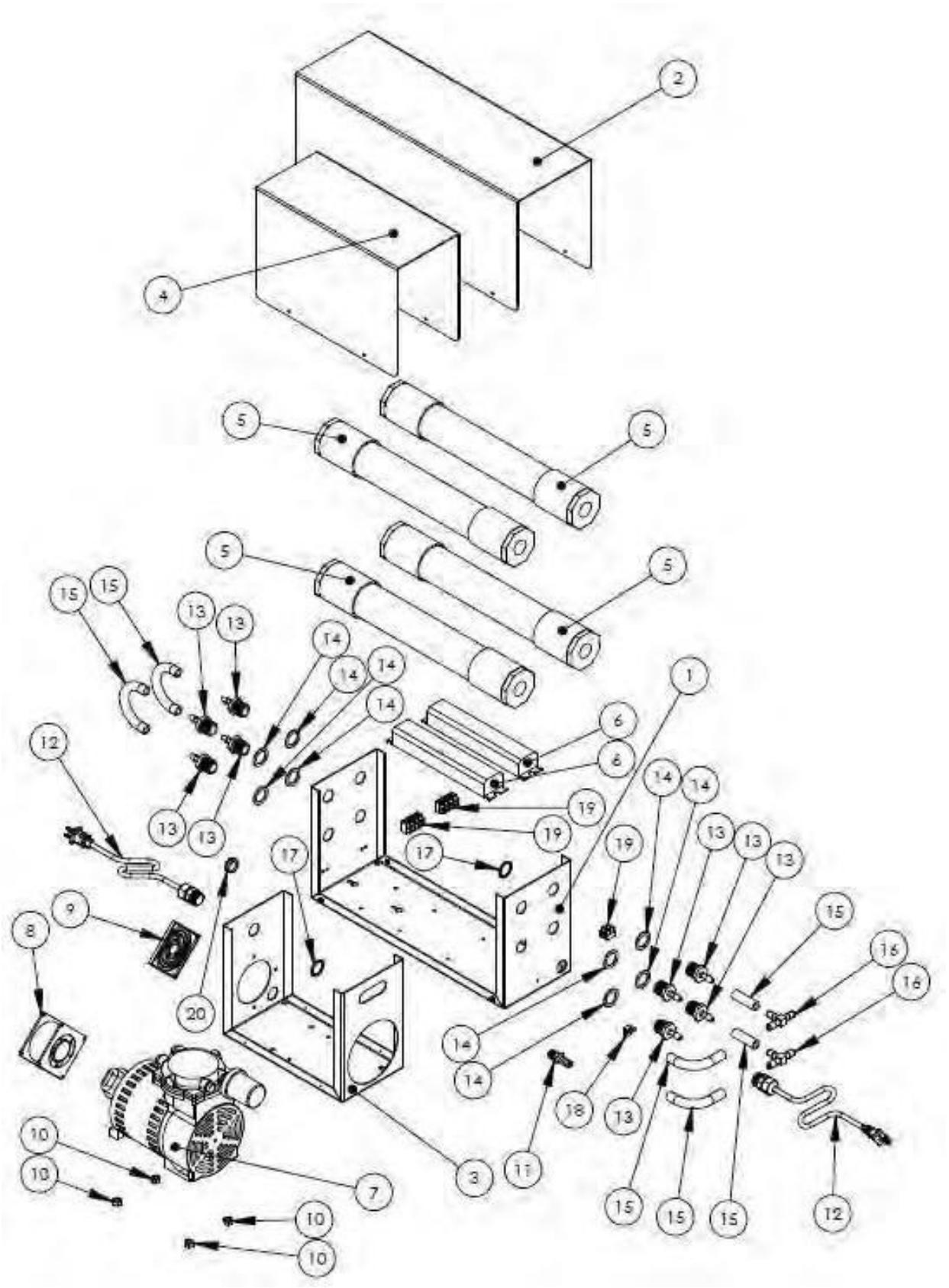

PROZONE PZ2 HALKA AÇIK HAVUZLAR İÇİN KOMPRESÖRLÜ OZON SİSTEMİ
Model PZ2-4

POZ	KOD	AÇIKLAMA	BİRİM FİYAT (€)
1	20789	PROZONE PZ2-4 OZON JENERATÖRÜ KASASI	LFS
2	20272	PROZONE PZ2 OZON JENERATÖRÜ ÜST KAPAK	LFS
3	20617	PROZONE PZ2-4 OZON JENERATÖRÜ KOMPRESÖR KASASI	LFS
4	20128	PROZONE PZ2-4 OZON JENERATÖRÜ KOMPRESÖR ÜST KAPAK	LFS
5	600042	PROZONE PZ2 OZON JENERATÖRÜ KARTUŞU	859,60 ✓
6	201146	PROZONE OZON JENERATÖRÜ BALASTI	386,97 ✓
7	202160	PROZONE PZ2-4 OZON JENERATÖRÜ KOMPRESÖRÜ	LFS
8	20478	PROZONE OZON JENERATÖRÜ SOĞUTMA FANI	165,04 ✓
9	20412	PROZONE OZON JENERATÖRÜ FAN KORUMA IZGARASI	LFS
10	20576	PROZONE PZ2-4 OZON JENERATÖRÜ KOMPRESÖRÜ BAĞLANTI SOMUNLARI	LFS
12	20192	PROZONE PZ2 OZON JENERATÖRÜ HORTUM RAKORU 1/4 x 3/8	4,21 ✓
13	600049	PROZONE PZ2-4 OZON JENERATÖRÜ ENERJİ KABLOSU	LFS
14	20231	PROZONE PZ2 OZON JENERATÖRÜ HORTUM RAKORU 1/2 x 3/8	21,81 ✓
15	201025	PROZONE PZ2 OZON JENERATÖRÜ RAKOR BAĞLANTI PULU	LFS
16	20261	PROZONE PZ2 OZON JENERATÖRÜ 3/8 HORTUM	11,21 ✓
17	20228	PROZONE PZ2-4 OZON JENERATÖRÜ HORTUM TE BAĞLANTISI	14,04 ✓
18	20075	PROZONE OZON JENERATÖRÜ REKOR İÇ SOMUNU	LFS
19	20090	PROZONE PZ2 OZON JENERATÖRÜ TOPRAKLAMA SOKETİ	LFS
20	20378	PROZONE PZ2 OZON JENERATÖRÜ KABLO KLEMENS TAKIMI	LFS
21	20225	PROZONE OZON JENERATÖRÜ HAVA GİRİŞ SOKETİ	LFS

PROZONE PZ2 HALKA AÇIK HAVUZLAR İÇİN KOMPRESÖRLÜ OZON SİSTEMİ BAĞLANTI ŞEMASI
Model PZ2-1,PZ2-2

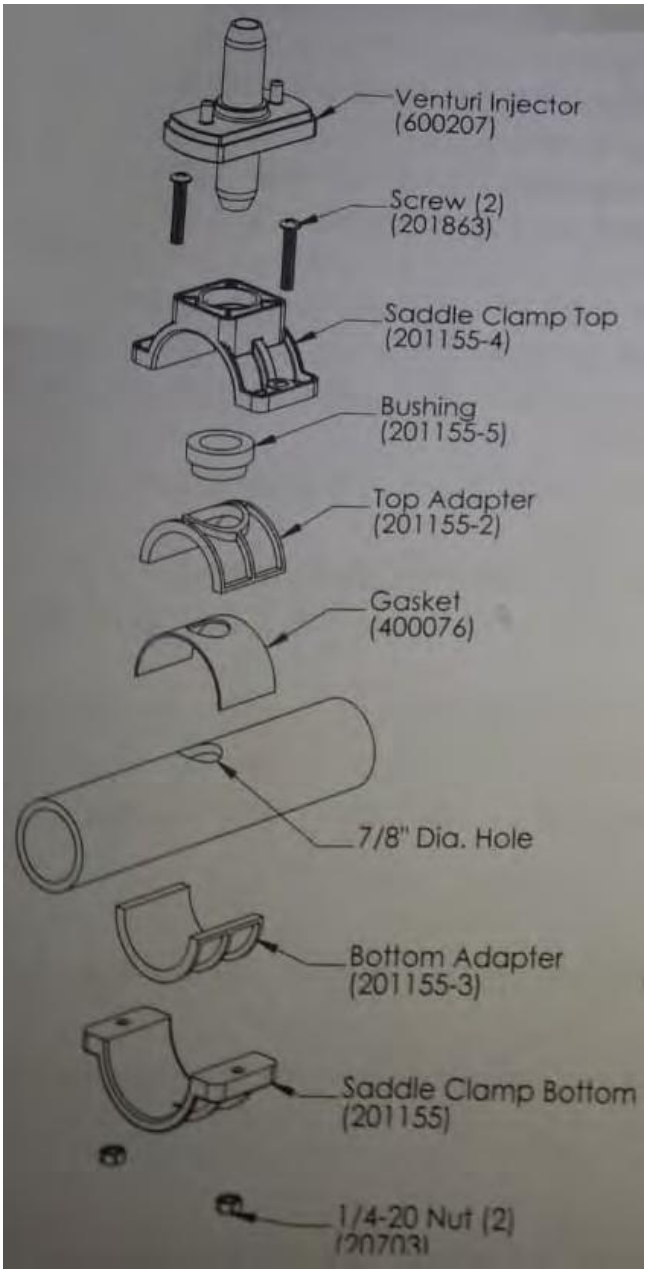

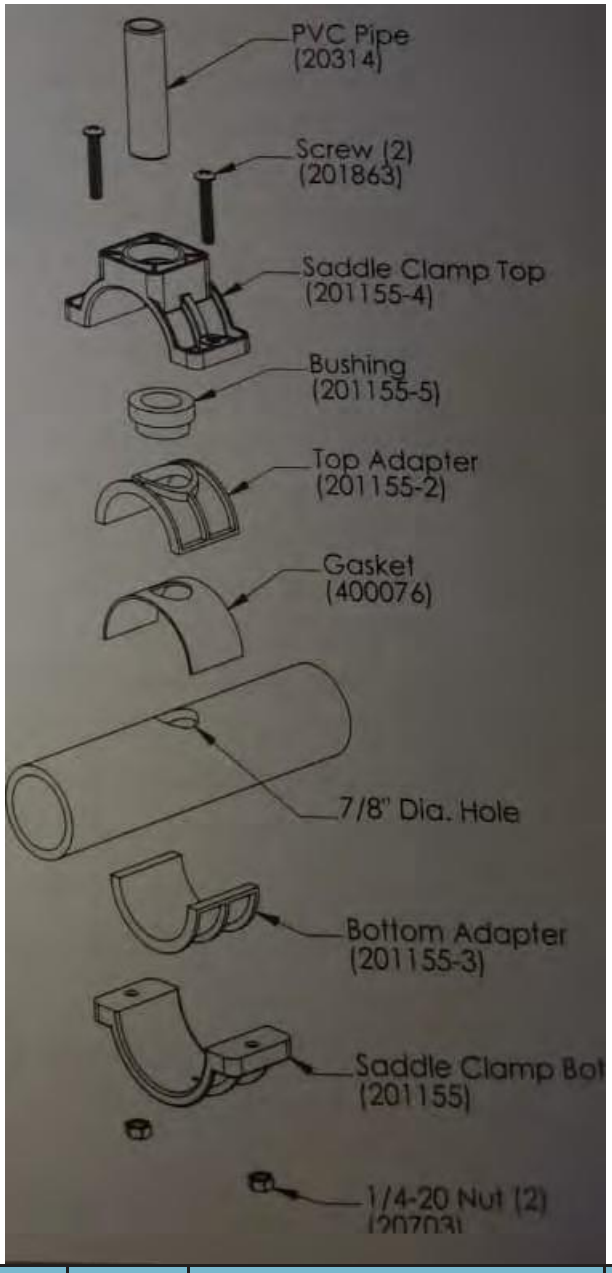

POZ	KOD	AÇIKLAMA	BİRİM FİYAT (€)	POZ	KOD	AÇIKLAMA	BİRİM FİYAT (€)
-	600207	PROZONE PZ2 VENTÜRİ	68,21	-	20303	PROZONE PZ2 3/4" MPT X 1/2" FPT PVC FİTİNGS	LFS
-	20185	PROZONE PZ2 1/2" PLASTİK KLEMP	2,65	-	201155	PROZONE PZ2 PRİZKOLE ALT DIŞ PARÇASI	LFS
-	20067	PROZONE PZ2 1 1/4" METAL KLEMP	9,36	-	201155-2	PROZONE PZ2 PRİZKOLE ÜST İÇ PARÇASI	LFS
-	20260	PROZONE PZ2-1, PZ2-2 OZON JENERATÖRÜ 1/4 HORTUM	10,68	-	201155-3	PROZONE PZ2 PRİZKOLE ALT İÇ PARÇASI	LFS
-	20264	PROZONE PZ2 3/4" HORTUM	9,36	-	400076	PROZONE PZ2 PRİZKOLE DIŞ CONTASI	LFS
-	20314	PROZONE PZ2 1/2"X3" PVC BORU	LFS	-	201155-5	PROZONE PZ2 PRİZKOLE CONTASI	LFS
-	20230	PROZONE OZON JENERATÖRÜ HOR-TUM REKORU 1/2X1/4	16,04	-	201863	PROZONE PZ2 PRİZKOLE VİDASI	LFS
-	20215	PROZONE PZ2 1/2" ÇEKVALF	81,59	-	20703	PROZONE PZ2 PRİZKOLE SOMUNU	LFS
-	201155-4	PROZONE PZ2 PRİZKOLE ÜST DIŞ PARÇASI	LFS		201669	PROZONE PZ2 3/4" FPT X 1/2" SL PVC FİTİNGS	LFS

EXACTUS MA/AD DOZAJ POMPASI
Model 57153, 57154, 57155, 57156, 57157, 57158

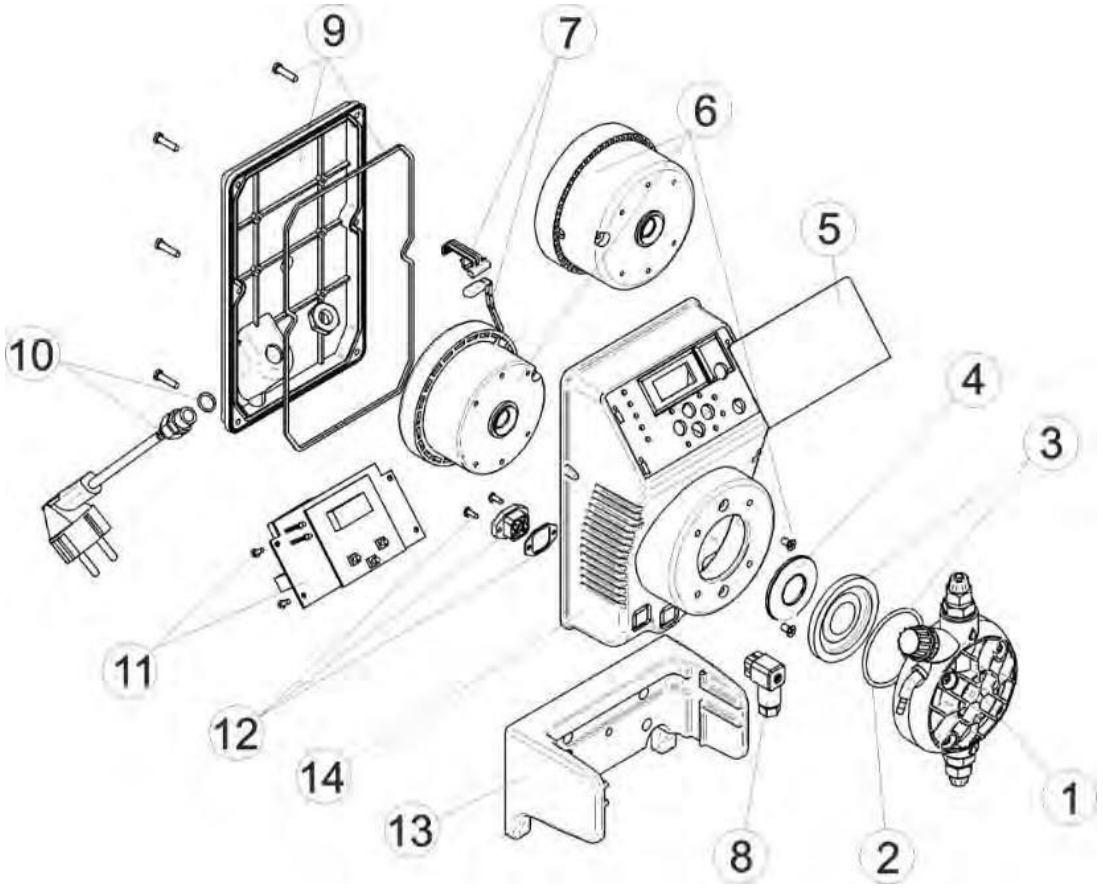

POZ	KOD	AÇIKLAMA	BİRİM FİYAT (€)	
1	4408031205	EXACTUS DOZAJ POMPASI KOMPLE KAFA	143,26	✓
2	4408030111	EXACTUS DOZAJ POMPASI O RİNGİ	9,83	✓
3	4408030119	EXACTUS DOZAJ POMPASI KOMPLE DİYAFRAM	57,57	✓
4	4408031119	EXACTUS DOZAJ POMPASI PİSTON PULU(2L,5KG/2L,10KG/5L,10KG)	5,61	✓
5	4408031806	EXACTUS MA/AD DOZAJ POMPASI PUL VE AYAR DÜĞMESİ	8,41	✓
6	4408030029	EXACTUS MA/AD DOZAJ POMPASI DOKUNMATİK EKRAN PANELİ	43,53	✓
7	4408030921	EXACTUS DOZAJ POMPASI MOTORU 2 L. 5KG	243,69	✓
8	4408032305	EXACTUS DOZAJ POMPASI TERMOSTAT VE DESTEĞİ 110°	20,36	✓
9	4408032303	EXACTUS DOZAJ POMPASI POMPA ALTLIĞI	20,36	✓
10	4408030025	EXACTUS DOZAJ POMPASI ARKA KAPAĞI	40,73	✓
11	4408031221	EXACTUS DOZAJ POMPASI ELEKTRİK KABLOSU	34,40	✓
12	4408032306	EXACTUS MA/AD DOZAJ POMPASI ELECTRONİK DEVRE KARTI 2009	129,21	✓
13	57158R0001	EXACTUS MA/AD DOZAJ POMPASI GÖVDESİ	71,01	✓

EXACTUS MA/MB DOZAJ POMPASI
Model 57159, 57160, 57161, 57162, 57163

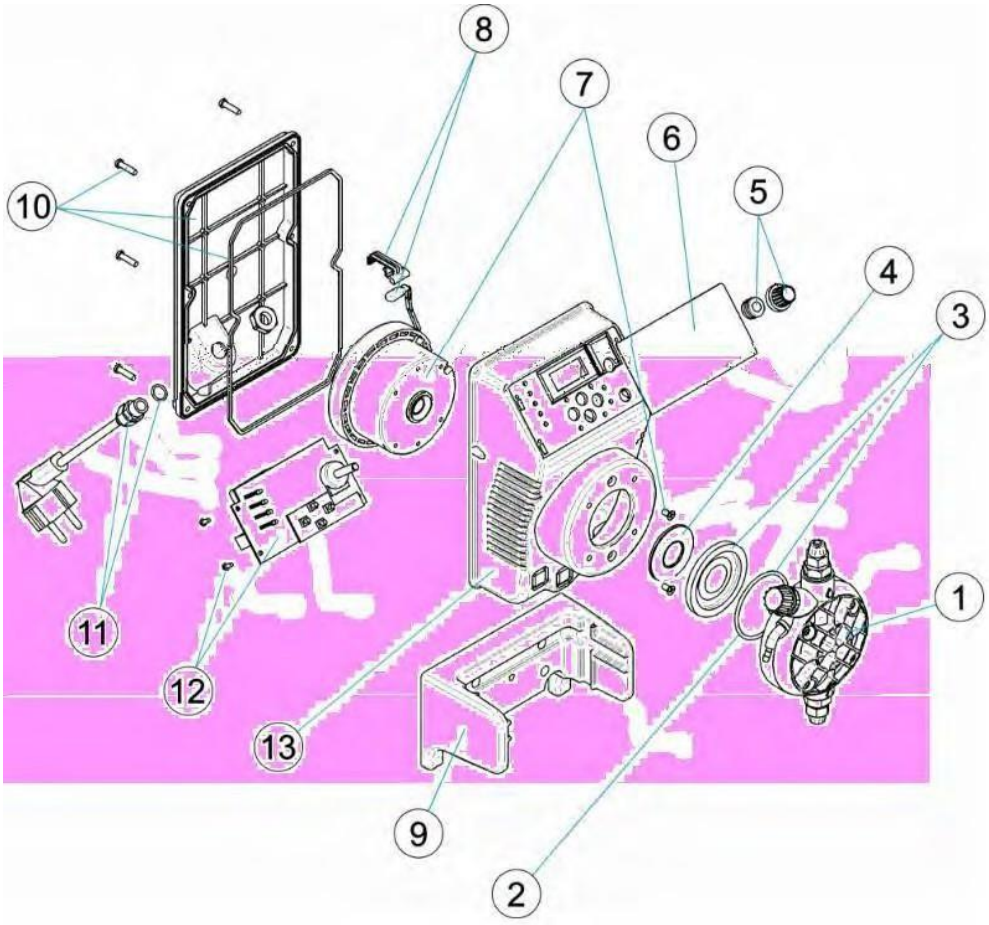

POZ	KOD	AÇIKLAMA	BİRİM FİYAT (€)	
1	4408031205	EXACTUS DOZAJ POMPASI KOMPLE KAFA	143,26	✓
2	4408030111	EXACTUS DOZAJ POMPASI O RİNGİ	9,83	✓
3	4408030119	EXACTUS DOZAJ POMPASI KOMPLE DİYAFRAM	57,57	✓
4	4408031119	EXACTUS DOZAJ POMPASI PİSTON PULU(2L,5KG/2L,10KG/5L,10KG)	5,61	✓
5	4408030024	EXACTUS MA/MB DOZAJ POMPASI DOKUNMATİK EKRAN PANELİ	115,17	✓
6	4408030921	EXACTUS DOZAJ POMPASI MOTORU 2 L. 5KG	243,69	✓
7	4408032305	EXACTUS DOZAJ POMPASI TERMOSTAT VE DESTEĞİ 110°	16,82	✓
8	4408031729	EXACTUS DOZAJ POMPASI DİŞİ BCN KONNEKTÖR	20,36	✓
9	4408030025	EXACTUS DOZAJ POMPASI ARKA KAPAĞI	40,73	✓
10	4408031221	EXACTUS DOZAJ POMPASI ELEKTRİK KABLOSU	34,40	✓
11	4408031708	EXACTUS MA/MB DOZAJ POMPASI ELECTRONİK DEVRE KARTI 230V.	272,49	✓
12	4408031405	EXACTUS MA/MB DOZAJ POMPASI ERKEK KONNEKTÖR	43,53	✓
13	4408032303	EXACTUS DOZAJ POMPASI POMPA ALTLIĞI	20,36	✓
14	57174R0001	EXACTUS DOZAJ POMPASI GÖVDESİ	34,40	✓

EXACTUS PH/RX DOZAJ POMPASI
Model 43495, 43496, 43497

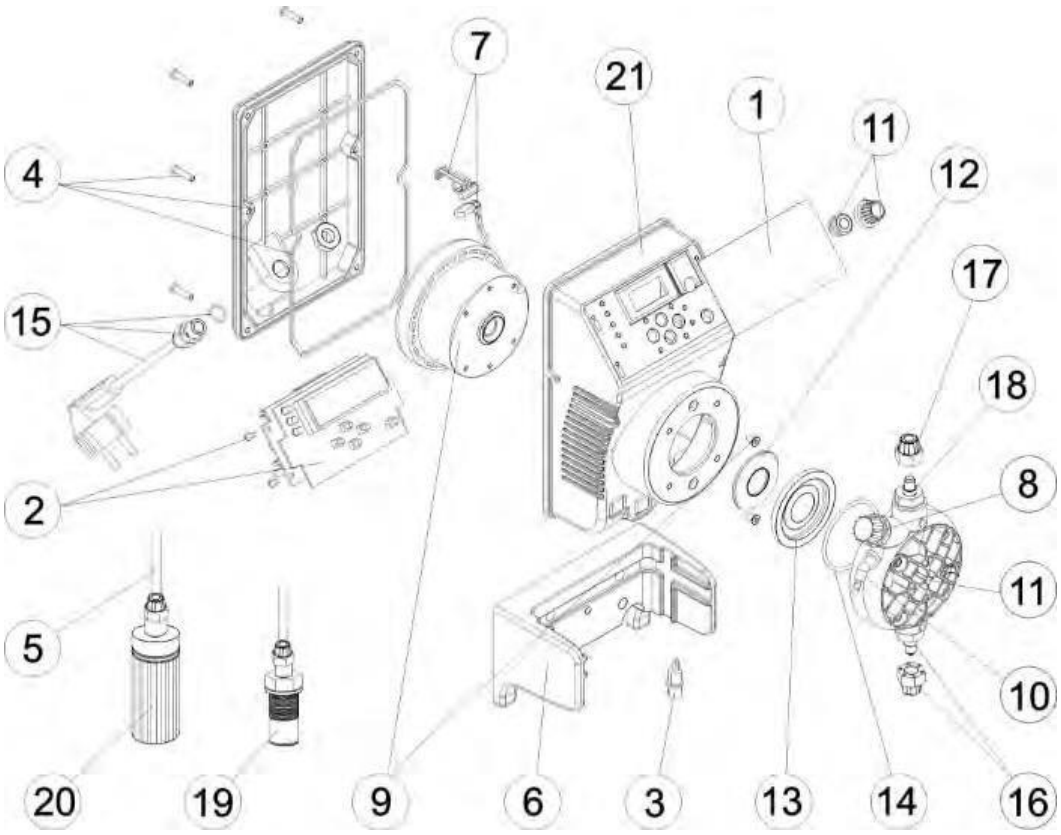

POZ	KOD	AÇIKLAMA	BİRİM FİYAT (€)	POZ	KOD	AÇIKLAMA	BİRİM FİYAT (€)
1	4408032601	EXACTUS PH/RX DOZAJ POMPASI DOKUNMATİK EKRAN PANELİ 2009	49,49	14	4408030111	EXACTUS DOZAJ POMPASI O RİNGİ	9,83 ✓
2	4408032602	EXACTUS PH/RX DOZAJ POMPASI ELEKTRONİK DEVRE KARTI	382,56	15	4408031221	EXACTUS DOZAJ POMPASI ELEKTRİK KABLOSU	34,40 ✓
3	4408032603	EXACTUS PH/RX DOZAJ POMPASI DİŞİ BCN KONNEKTÖR	19,39	16	4408030112	EXACTUS D. POMPASI EMİŞ RAKOR SETİ + DUTRAL	43,53 ✓
4	4408030025	EXACTUS DOZAJ POMPASI ARKA KAPAĞI	38,79	16	4408030113	EXACTUS PH/RX DOZAJ POMPASI EMİŞ RAKOR SETİ + VITON	44,94 ✓
5	4408030122	EMME/BASMA HORTUMU (43495,43496,43497,01413)	218,03	16	4408030114	EXACTUS PH/RX DOZAJ POMPASI EMİŞ RAKOR SETİ + SİLİKON	46,35 ✓
6	4408032303	EXACTUS DOZAJ POMPASI POMPA ALTLIĞI	19,12	17	4408030126	EXACTUS PH/RX DOZAJ POMPASI BASMA RAKORU	8,41 ✓
7	4408032305	EXACTUS DOZAJ POMPASI TERMOSTAT VE DESTEĞİ 110°	16,05	18	4408030115	EXACTUS PH/RX DOZAJ POMPASI DUTRAL VALVE + DESTEK	51,96 ✓
8	4408032308	EXACTUS PH/RX DOZAJ POMPASI DRENAJ TAPASI	5,34	18	4408030116	EXACTUS PH/RX DOZAJ POMPASI VITON VANA + DESTEK	53,36 ✓
9	4408030118	EXACTUS PH/RX DOZAJ POMPASI POMPA MOTORU (5 L, 7 KG)	204,66	18	4408030117	EXACTUS PH/RX DOZAJ POMPASI SİLİKON VANA + DESTEK	49,15 ✓
10	4408031203	EXACTUS PH/RX DOZAJ POMPASI BOŞALTMA FİTİNGSİ	5,34	19	4408030121	EXACTUS PH/RX DOZAJ POMPASI ENJEKTÖR VANASI	24,57 ✓
11	4408031205	EXACTUS DOZAJ POMPASI KOMPLE KAFA	136,44	20	4408030123	EXACTUS PH/RX DOZAJ POMPASI SEVİYE ŞAMANDIRASI	57,57 ✓
12	4408031119	EXACTUS DOZAJ POMPASI PİSTON PULU(2L,5KG/2L,10KG/5L,10KG)	5,34	21	57174R0001	EXACTUS DOZAJ POMPASI GÖVDESİ	34,40 ✓
13	4408030119	EXACTUS DOZAJ POMPASI KOMPLE DİYAFRAM	54,83				

EXACTUS PH-RX/M DOZAJ POMPALARI
Model 57168, 57169, 57170, 57892, 57893, 57894

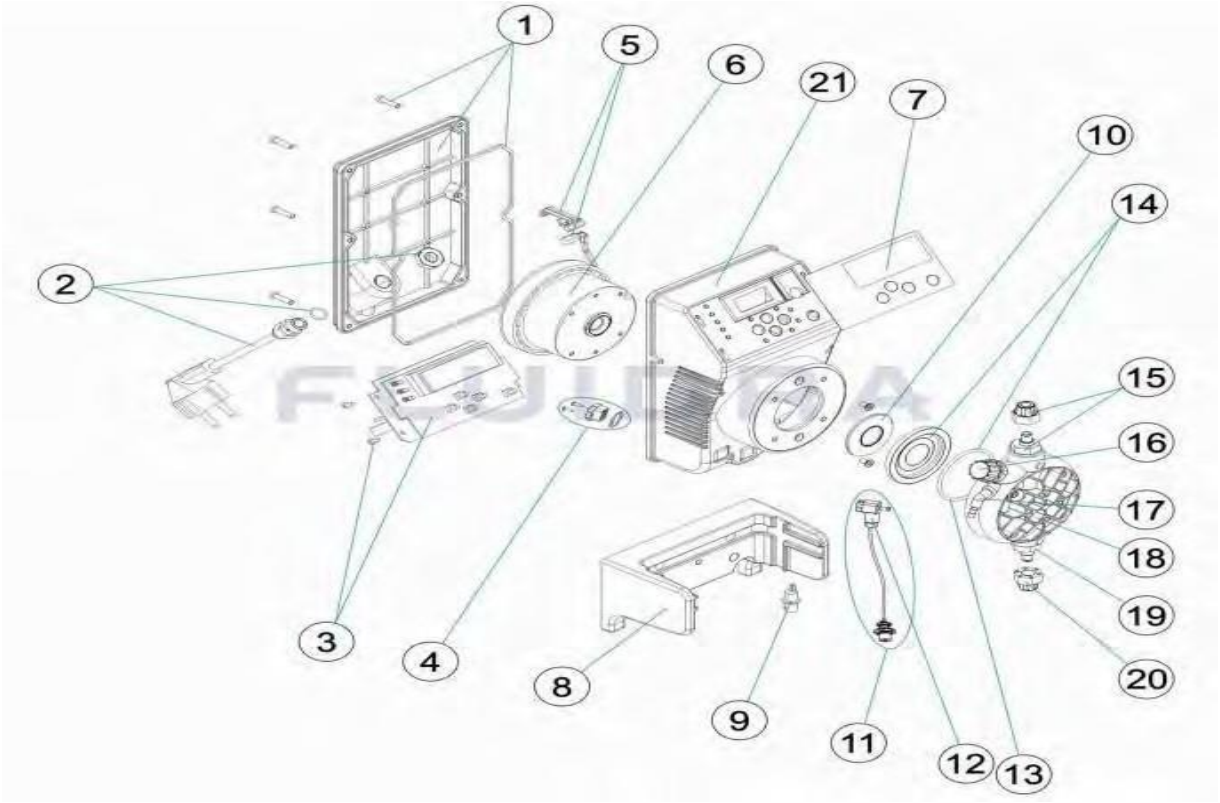

POZ	KOD	AÇIKLAMA	BİRİM FİYAT (€)	POZ	KOD	AÇIKLAMA	BİRİM FİYAT (€)
1	4408030025	EXACTUS DOZAJ POMPASI ARKA KAPAĞI	38,79	12	4408031729	EXACTUS DOZAJ POMPASI DİŞİ BCN KONNEKTÖR	20,36 ✓
2	4408031221	EXACTUS DOZAJ POMPASI ELEKTRİK KABLOSU	32,76	13	4408030111	EXACTUS DOZAJ POMPASI O RİNGİ	9,83 ✓
3	4408032602	EXACTUS PH/RX DOZAJ POMPASI ELEKTRONİK DEVRE KARTI	382,56	14	4408030119	EXACTUS D. POMPASI KOMPLE DİYAFRAM	57,57 ✓
4	4408031217	EXACTUS PH-RX/M DOZAJ POMPASI KONNEKTÖR	36,10	15	4408030112	EXACTUS DOZAJ POMPASI EMİŞ RAKOR SETİ + DUTRAL	43,53 ✓
5	4408032305	EXACTUS DOZAJ POMPASI TERMOSTAT VE DESTEĞİ 110°	16,05	15	4408030113	EXACTUS PH/RX DOZAJ POMPASI EMİŞ RAKOR SETİ + VITON	44,94 ✓
6	4408030118	EXACTUS PH/RX DOZAJ POMPASI POMPA MOTORU (5 L, 7 KG)	204,66	15	4408030114	EXACTUS PH/RX DOZAJ POMPASI EMİŞ RAKOR SETİ + SİLİKON	46,35 ✓
6	4408031114	EXACTUS PH/RX DOZAJ POMPASI POMPA MOTORU (5 L, 10 KG)	354,49	16	4408032308	EXACTUS PH/RX DOZAJ POMPASI DRENAJ TAPASI	5,61 ✓
6	4408030517	EXACTUS PH/RX DOZAJ POMPASI POMPA MOTORU (10 L, 5 KG)	470,87	17	4408031203	EXACTUS PH/RX DOZAJ POMPASI BOŞALTMA FİTİNGSİ	5,61 ✓
7	4408030028	EXACTUS PH-RX/M DOZAJ POMPASI DOKUNMATİK EKRAN PANELİ	74,90	18	4408031205	EXACTUS DOZAJ POMPASI KOMPLE KAFA	143,26 ✓
8	4408032303	EXACTUS DOZAJ POMPASI POMPA ALTLIĞI	19,39	19	4408030115	EXACTUS PH/RX DOZAJ POMPASI DUTRAL VALVE + DESTEK	51,96 ✓
9	4408032603	EXACTUS PH/RX DOZAJ POMPASI DİŞİ BCN KONNEKTÖR	19,39	19	4408030116	EXACTUS PH/RX DOZAJ POMPASI VITON VANA + DESTEK	53,36 ✓
10	4408030531	EXACTUS DOZAJ POMPASI PİSTON PULU(5L,7KG)	5,34	19	4408030117	EXACTUS PH/RX DOZAJ POMPASI SİLİKON VANA + DESTEK	49,15 ✓
10	4408031119	EXACTUS DOZAJ POMPASI PİSTON PULU(2L,5KG/2L,10KG/5L,10KG)	5,34	20	4408030126	EXACTUS PH/RX DOZAJ POMPASI BASMA RAKORU	8,41 ✓
10	4408031121	EXACTUS DOZAJ POMPASI PİSTON PULU(10L,5KG)	16,05	21	57157R0001	EXACTUS DOZAJ POMPASI GÖVDESİ	34,40 ✓
11	4408030062	EXACTUS PH-RX/M DOZAJ POMPASI SEVİYE PROBU	60,20				

MICRO POOLGUARD (MEMBRANLI) KONTROL ÜNİTESİ
Model 48301M

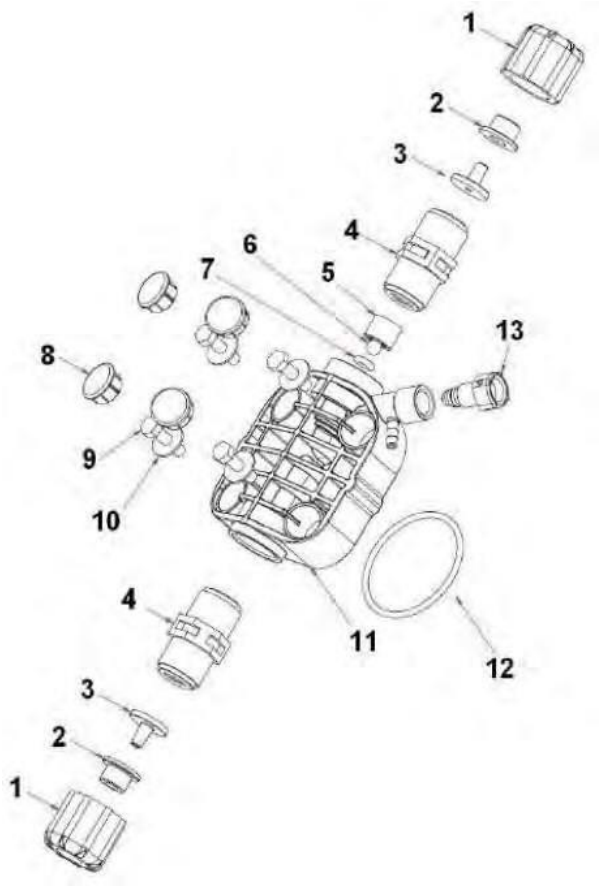

POZ	KOD	AÇIKLAMA	BİRİM FİYAT (€)
1	00.014.008	MICRO MEMBRANLI DOZAJ POMPASI 1/2" HORTUM RAKORU	8,41 ✓
2	00.014.210	MICRO MEMBRANLI DOZAJ POMPASI 4*6 HORTUM TUTUCU	5,61 ✓
3	00.014.209	MICRO MEMBRANLI DOZAJ POMPASI 4*6 HORTUM BAĞLANTI AĞZI	5,61 ✓
4	11.122.028	MICRO MEMBRANLI DOZAJ POMPASI EMİŞ BASMA NİPELİ	46,35 ✓
5	00.010.602	MICRO MEMBRANLI DOZAJ POMPASI BASMA BİLYASI YUVASI	2,79 ✓
6	00.028.000	MICRO MEMBRANLI DOZAJ POMPASI BASMA ÇEKVALF BİLYASI	5,61 ✓
7	00.021.014	MICRO MEMBRANLI DOZAJ POMPASI BASMA BİLYA CONTASI 4,42*2,62 FKM	5,61 ✓
8	00.010.814	MICRO MEMBRANLI DOZAJ POMPASI KAFA CIVATA KAPAĞI	5,61 ✓
9	00.034.034	MICRO MEMBRANLI DOZAJ POMPASI KAFA MONTAJI M5*20 PASLANMAZ CIV.	5,61 ✓
10	00.037.001	MICRO MEMBRANLI DOZAJ POMPASI PASLANMAZ RONDELA M5*15*1	2,79 ✓
11	00.010.502	MICRO MEMBRANLI DOZAJ POMPASI POMPA KAFASI	43,53 ✓
12	00.021.015	MICRO MEMBRANLI DOZAJ POMPASI KAFA CONTASI (45,69*2,62 FKM70)	5,61 ✓
13	11.014.302	MICRO MEMBRANLI DOZAJ POMPASI HAVA ALMA TAPASI VİTON	8,41 ✓

MICRO POOLGUARD (MEMBRANLI) KONTROL ÜNİTESİ
Model 48301M

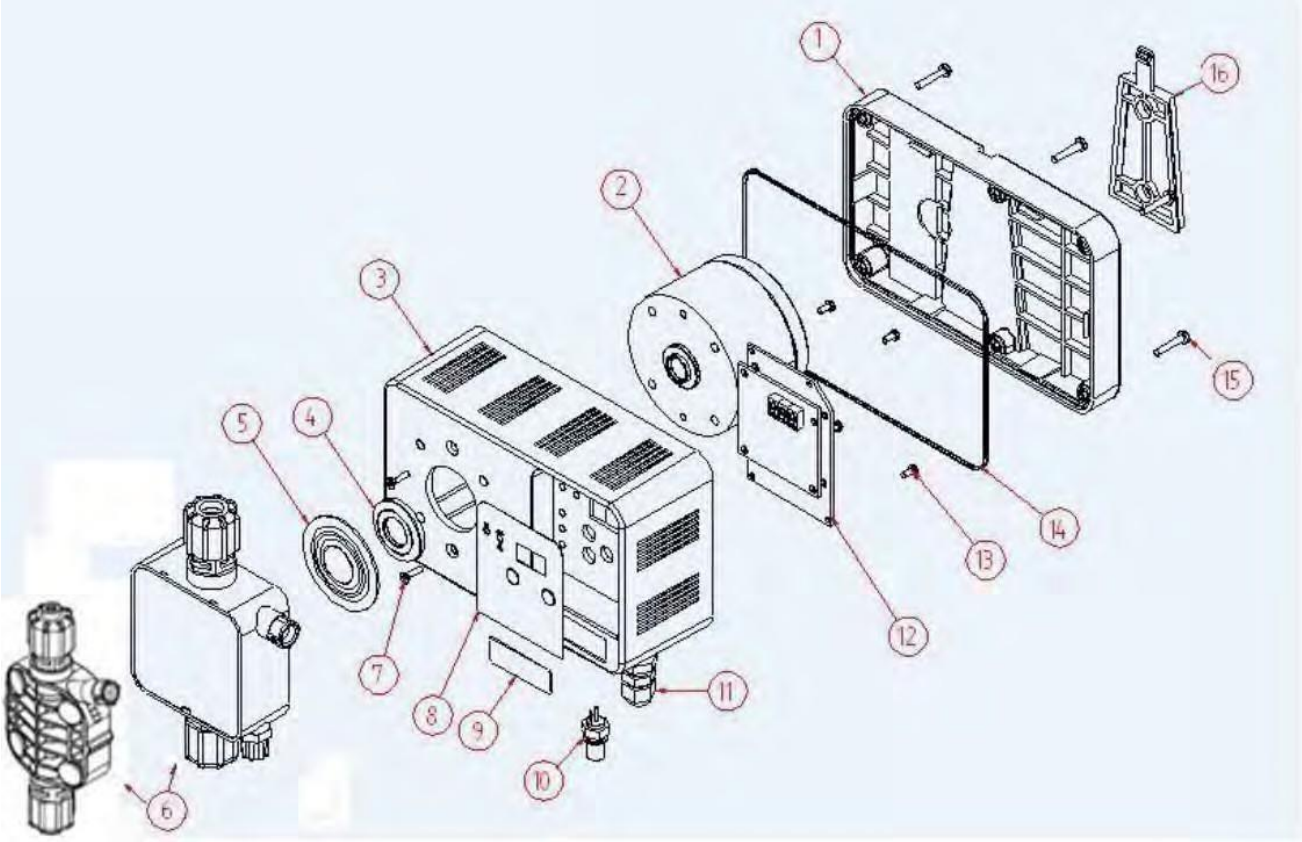

POZ	KOD	AÇIKLAMA	BİRİM FİYAT (€)	
1	00.010.200	MICRO DOZAJ POMPASI GÖVDE ARKA KAPAK	40,73	✓
2	11.121.008	MICRO MEMBRANLI PH DOZAJ POMPASI MOTORU	214,89	✓
2	11.121.009	MICRO MEMBRANLI DOZAJ POMPASI RX MOTORU	214,89	✓
3	00.010.105	MICRO MEMBRANLI DOZAJ POMPASI PLASTİK GÖVDE	34,39	✓
4	00.010.802	MICRO MEMBRANLI DOZAJ POMPASI MOTOR FLANŞI	14,04	✓
5	00.012.100	MICRO MEMBRANLI DOZAJ POMPASI DİYAFRAM	57,57	✓
6	RR.123.200	MICRO MEMBRANLI DOZAJ POMPASI KAFA TAKIMI	143,26	✓
7	00.034.005	MICRO MEMBRANLI DOZAJ POMPASI CIVATA INOX M4*10	2,79	✓
8	00.006.201	MICRO MEMBRANLI DOZAJ POMPASI PH EKRAN TUŞ TAKIMI	40,73	✓
8	00.006.206	MICRO MEMBRANLI DOZAJ POMPASI RX EKRAN TUŞ TAKIMI	40,73	✓
10	00.050.006	MICRO DOZAJ POMPASI BNC GİRİŞİ + KABLOSU	20,36	✓
11	00.050.062	MICRO DOZAJ POMPASI KABLO RAKORU M23*1,5	5,61	✓
11	00.050.063	MICRO DOZAJ POMPASI KABLO RAKOR SOMUNU M23*15	5,61	✓
12	RR.001.700	MICRO MEMBRANLI DOZAJ POMPASI PH ANAKARTI	401,69	✓
12	RR.001.703	MICRO MEMBRANLI DOZAJ POMPASI RX ANAKARTI	401,69	✓
13	00.030.004	MICRO DOZAJ POMPASI ANA KART VİDASI	2,79	✓
14	00.027.018	MICRO DOZAJ POMPASI GÖVDE KAPAK CONTASI	5,61	✓
15	00.030.000	MICRO DOZAJ POMPASI GÖVDE KAPAK CIVATASI	2,79	✓
16	11.100.018	MICRO DOZAJ POMPASI DUVAR MONTAJ KİTİ	5,61	✓

MICRO POOLGUARD (MEMBRANLI) KONTROL ÜNİTESİ
Model 48301M

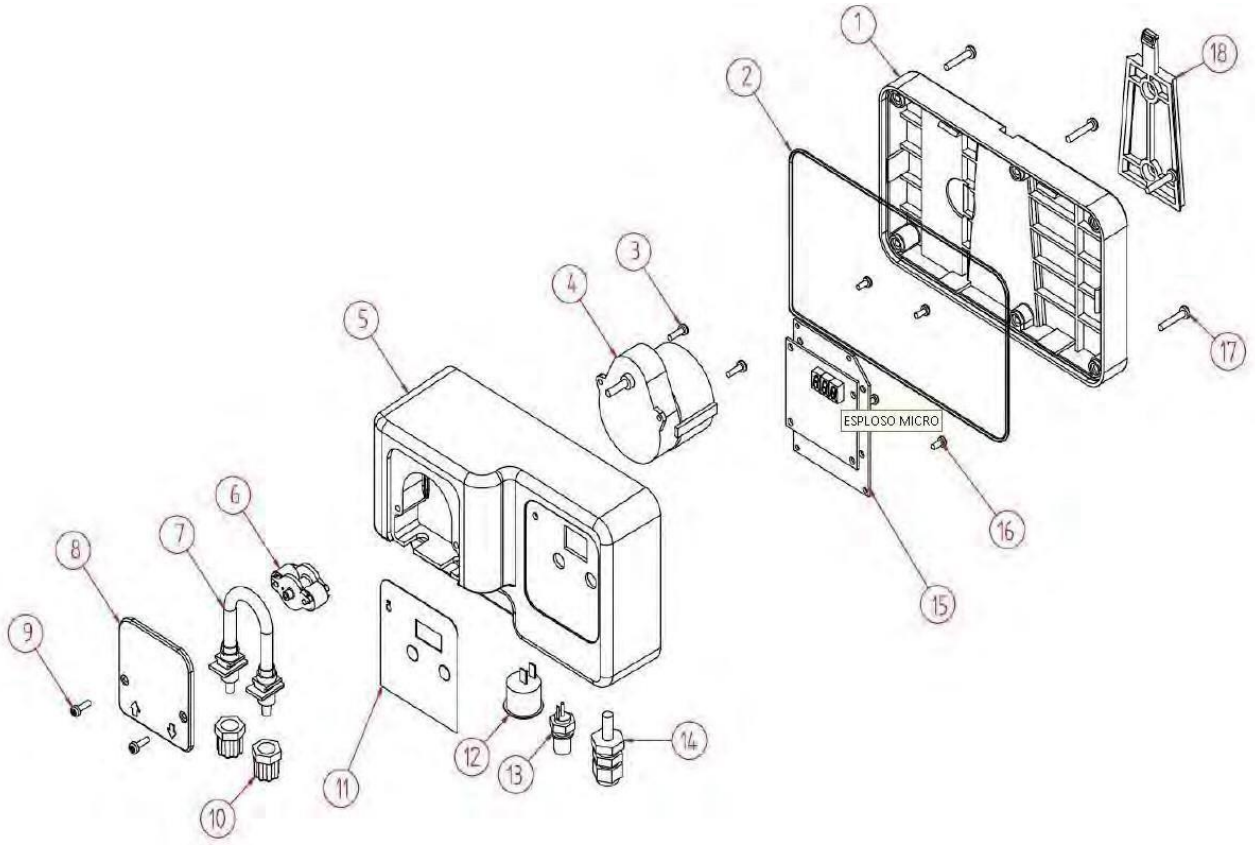

POZ	KOD	AÇIKLAMA	BİRİM FİYAT (€)
1	00.010.200	MICRO DOZAJ POMPASI GÖVDE ARKA KAPAK	40,73 ✓
2	00.027.018	MICRO DOZAJ POMPASI GÖVDE KAPAK CONTASI	5,61 ✓
3	00.030.020	MICRO PERİSTALTİK DOZAJ POMPASI MOTOR CIVATASI	2,79 ✓
4	11.002.012	MICRO PERİSTALTİK DOZAJ POMPASI MOTOR	143,26 ✓
5	00.010.161	MICRO PERİSTALTİK DOZAJ POMPASI PLASTİK GÖVDE	34,44 ✓
6	11.010.400	MICRO PERİSTALTİK DOZAJ POMPASI DOZLAMA MERDANESİ	28,78 ✓
7	11.005.000	MICRO PERİSTALTİK DOZAJ POMPASI PERİSTALTİK HORTUM	14,04 ✓
7+10	RR.005.001	MICRO PERİSTALTİK DOZAJ POMPASI PERİSTALTİK HORTUM+RAKORLARI	20,36 ✓
8	00.010.312	MICRO PERİSTALTİK DOZAJ POMPASI HAZNE CAMI	14,04 ✓
9	00.030.020	MICRO PERİSTALTİK DOZAJ POMPASI MOTOR CIVATASI	2,79 ✓
10	00.014.000	MICRO PERİSTALTİK DOZAJ POMPASI HORTUM RAKORU	5,61 ✓
11	00.006.225	MICRO PERİSTALTİK DOZAJ POMPASI PH EKRAN TUŞ TAKIMI	40,73 ✓
11	00.006.226	MICRO PERİSTALTİK DOZAJ POMPASI RX EKRAN TUŞ TAKIMI	40,73 ✓
12	00.050.020	MICRO PERİSTALTİK DOZAJ POMPASI AÇ/KAPA ANAHTARI	16,85 ✓
13	00.050.006	MICRO DOZAJ POMPASI BNC GİRİŞİ + KABLOSU	20,36 ✓
14	00.050.062 00.050.063	MICRO DOZAJ POMPASI KABLO RAKORU M23*1,5 + MICRO DOZAJ POMPASI KABLO RAKOR SOMUNU M23*15	10,90 ✓
15	RR.001.601	MICRO PERİSTALTİK DOZAJ POMPASI PH ANAKARTI	401,69 ✓
15	RR.001.602	MICRO PERİSTALTİK DOZAJ POMPASI RX ANAKARTI	401,69 ✓
16	00.030.004	MICRO DOZAJ POMPASI ANA KART VİDASI	2,79 ✓
17	00.030.000	MICRO DOZAJ POMPASI GÖVDE KAPAK CIVATASI	2,79 ✓
18	11.100.018	MICRO DOZAJ POMPASI DUVAR MONTAJ KİTİ	5,61 ✓

DOSSİ-5 ve DOSSİ-10 BY-PASS
Model 43998

POZ	KOD	AÇIKLAMA	BİRİM FİYAT (€)
1	4408033001	DOSSİ 10 BY-PASS TESİSAT BAĞLANTI TAKIMI	94,80 ✓
2	4408010103	DOSSİ 5-10 BY-PASS KAPAK O RİNGİ(43998,01413)	46,35 ✓
3	4408031605	DOSSİ 10 BY-PASS KAPAK TAKIMI	200,84 ✓
4	4408031604	DOSSİ 5-10 BY-PASS BASINÇ TAPASI ve O RİNGİ (43998,01413)	5,61 ✓
5	4408010101	DOSSİ 5-10 BY-PASS KAPAK RAKORU (43998,01413)	34,40 ✓
6	4408031606	KARTUŞ FİLTRE KAPAK ÇERÇEVESİ VE ANAHTARI	60,40 ✓
7	4404130103	ASTRAL POMPA KAPAK ANAHTARI	42,13 ✓
8	4408010107	DOSSİ 5-10 BY-PASS KÜRESEL VANA ve NİPELİ(43998,01413)	27,39 ✓
9	4404160807	BOBİN SARGI FİLTRE KUM BOŞALTMA VANASI 3/4”	21,77 ✓
10	4408010109	DOSSİ 5-10 BY-PASS TE TAKIMI(43998,01413)	10,90 ✓
11	4408010112	DOSSİ 5-10 BY-PASS AÇ/KAPA REGÜLATÖR VALFİ (43998,01413)	49,15 ✓
12	4408010106	DOSSİ 5-10 BY-PASS REGÜLATÖR VALFİ(43998,01413)	49,15 ✓
13	4408010104	DOSSİ 5-10 BY-PASS HORTUM SOMUNU(43998,01413)	12,83 ✓
14	43998R0200	DOSSİ 10 BY-PASS GÖVDE 10 KG	368,74 ✓

DOSSİ-5 ve DOSSİ-10 BY-PASS
Model 43998

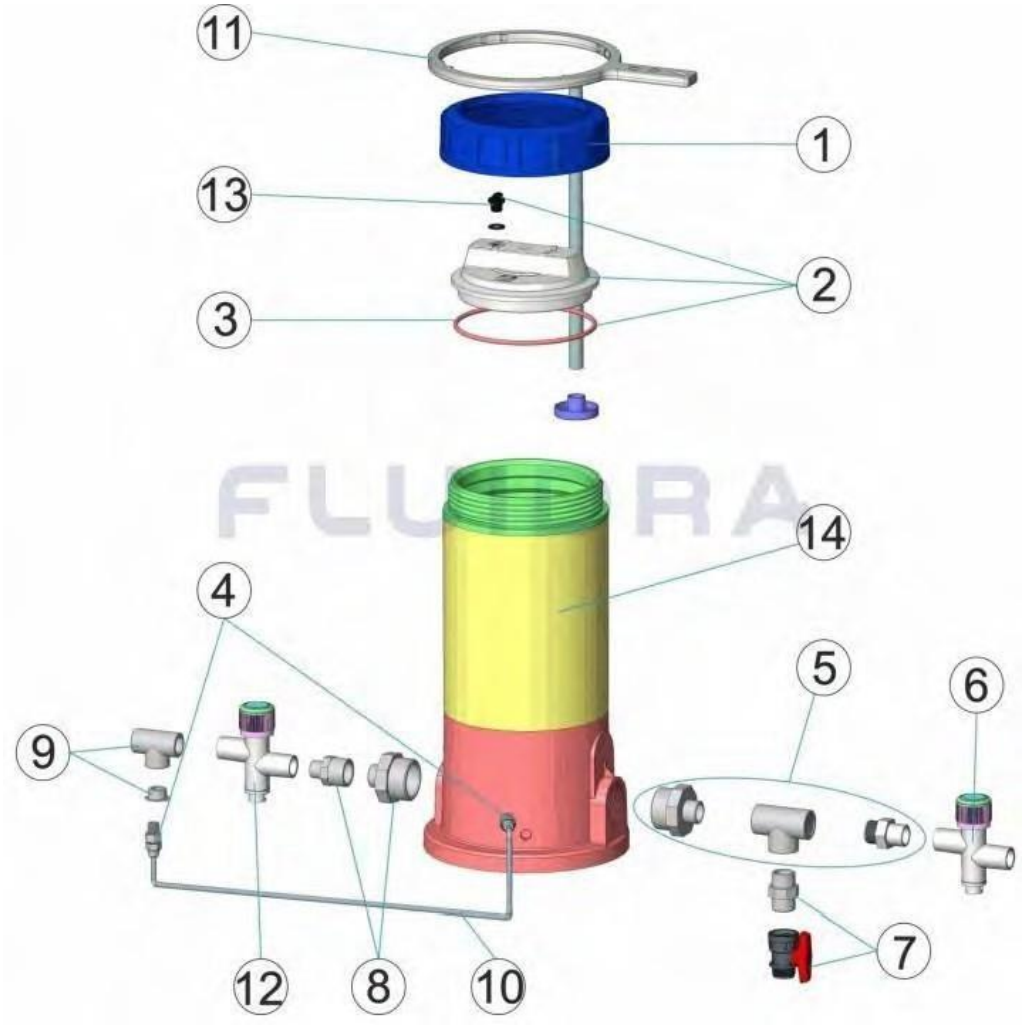

POZ	KOD	AÇIKLAMA	BİRİM FİYAT (€)
1	4408010101	DOSSİ 5-10 BY-PASS KAPAK RAKORU (43998,01413)	34,40 ✓
2	4408010102	DOSSİ 5 BY-PASS KAPAK TAKIMI	84,26 ✓
3	4408010103	DOSSİ 5-10 BY-PASS KAPAK O RİNGİ(43998,01413)	46,35 ✓
4	4408010104	DOSSİ 5-10 BY-PASS HORTUM SOMUNU(43998,01413)	12,63 ✓
5	4408010105	DOSSİ 5 BY-PASS DİŞLİ REDÜKSİYON TAKIMI	16,85 ✓
6	4408010106	DOSSİ 5-10 BY-PASS REGÜLATÖR VALFİ(43998,01413)	49,15 ✓
7	4408010107	DOSSİ 5-10 BY-PASS KÜRESEL VANA ve NİPELİ(43998,01413)	27,37 ✓
8	4408010108	DOSSİ 5 BY-PASS DİŞLİ REDÜKSİYON ve ADAPTÖRÜ	10,90 ✓
9	4408010109	DOSSİ 5-10 BY-PASS TE TAKIMI(43998,01413)	10,90 ✓
10	4408030122	EMME/BASMA HORTUMU(43495,43496,43497,01413)	228,93 ✓
11	4404130103	ASTRAL POMPA KAPAK ANAHTARI	42,13 ✓
12	4408010112	DOSSİ 5-10 BY-PASS AÇ/KAPA REGÜLATÖR VALFİ (43998,01413)	49,15 ✓
13	4408031604	DOSSİ 5-10 BY-PASS BASINÇ TAHLİYE TAPASI ve O RİNGİ (43998,01413)	5,61 ✓
14	01413R0100	DOSSİ 5 BY-PASS GÖVDESİ	198,03 ✓

DOSSİ-3 KLORİNATÖR ve BROMİNATÖR(3,5 KG)
Model 24429, 24430

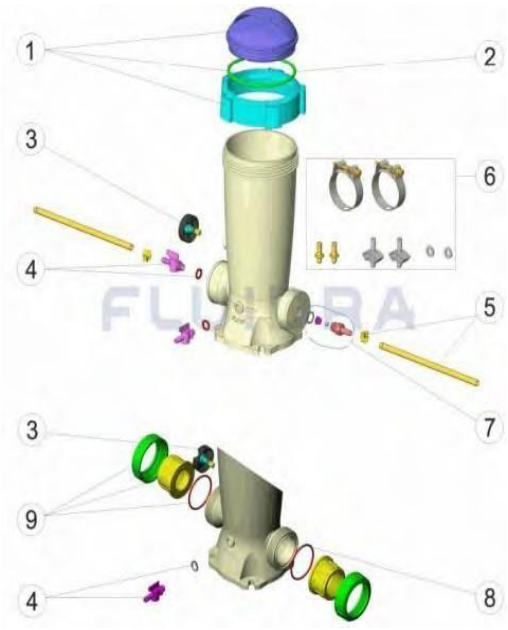

POZ	KOD	AÇIKLAMA	BİRİM FİYAT (€) (€)
1	4408010701	DOSSİ 3 KAPAK SETİ TAKIMI	-
2	4408010702	DOSSİ 3 KAPAK CONTASI	-
3	4408010204	DOSSİ 3 KONTROL AYAR VANASI	10,90 ✓
4	4408010205	DOSSİ 3 TAHLİYE VANA ve CONTASI	12,63 ✓
5	4408010309	DOSSİ 3 SİYAH ESNEK HORTUM(24430)	21,76 ✓
6	4408010308	DOSSİ 3 MONTAJ SETİ(24430)	57,57 ✓
7	4408010306	DOSSİ 3 VİTON HORTUM BAĞLANTI ADAPTÖRÜ (24430)	27,37 ✓
8	4401120102	DOSSİ 3 O-RİNGİ	-
9	4408010206	DOSSİ 3 RAKOR SETİ(24429)	24,79 ✓

YÜZER DİSPENSER
Model 36620

POZ	KOD	AÇIKLAMA	BİRİM FİYAT (€) (€)
1	4408010000	DİSPENSER KAPAĞI	8,41 ✓
2	4408010001	DİSPENSER REGÜLATÖR YÜZÜĞÜ	-
3	36620R0001	DİSPENSER GÖVDESİ	-

TEMİZLİK EKİPMANLARI

MAX HAVUZ TEMİZLEME ROBOTU
Model MAX+3(57348), MAX5 PRO(60321)

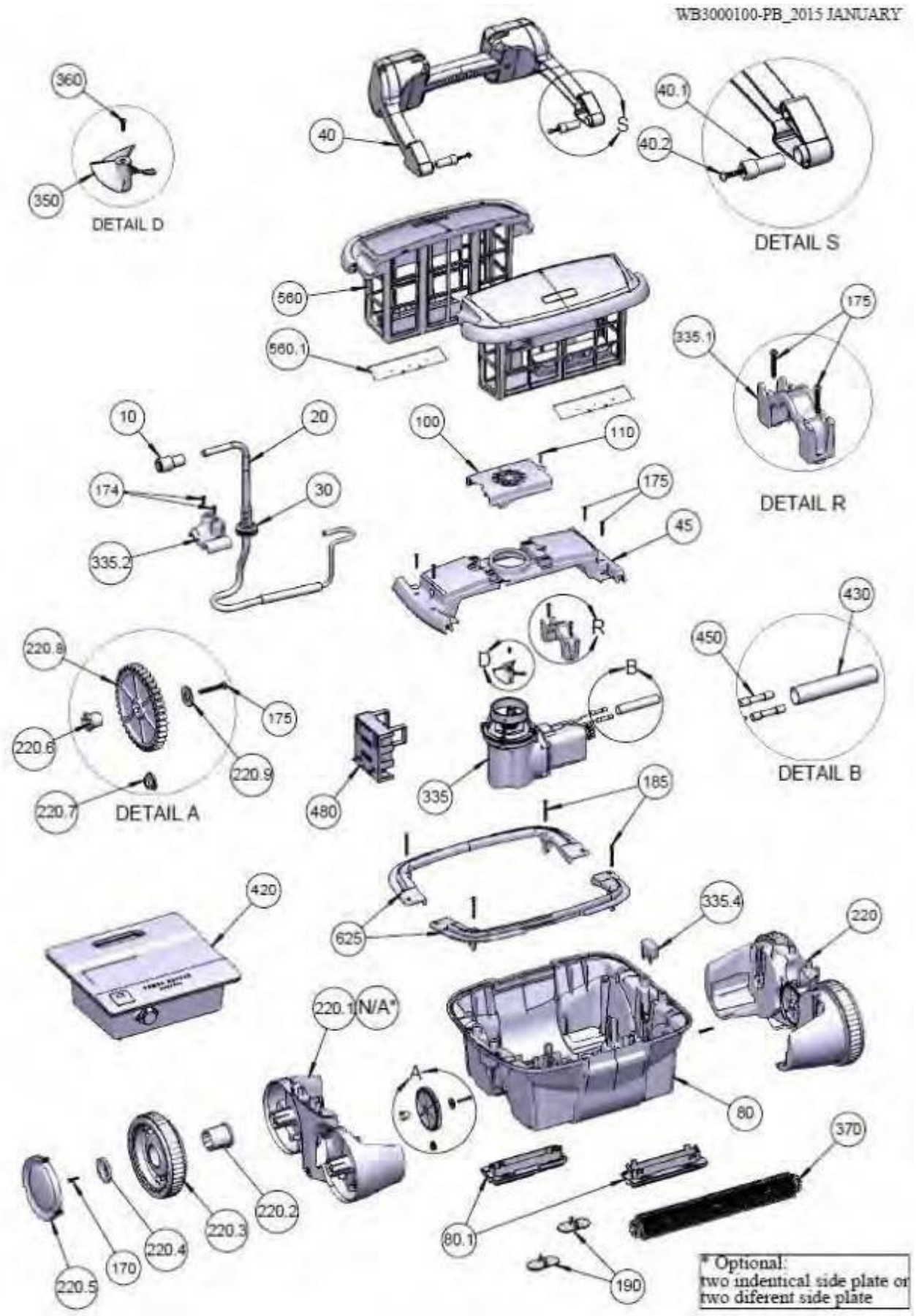

MAX HAVUZ TEMİZLEME ROBOTU
Model MAX+3(57348), MAX5 PRO(60321)

POZ	KOD	AÇIKLAMA	BİRİM FİYAT (€)	POZ	KOD	AÇIKLAMA	BİRİM FİYAT (€)
170.00	2700	MAX ROBOT TEKERLEK VİDASI (8*11\16)	5,34	20.00	WA00100CGL	MAX3-MAX5 GÜÇ KABLO 18M	547,77 ✓
110.00	5061	MAX, ULTRA ROBOT PERVANE KAPAĞI VİDASI 6-32x5/8 S/S PH PA	5,34	625.00	PP00364DB	MAX ROBOT GÖVDE ÜST ÇERÇEVE	64,60 ✓
450.00	5473	MAX, ULTRA ROBOT KABLO BAĞLANTI YÜKSÜĞÜ	5,34	100.00	PP00369DB	MAX ROBOT PERVANE KAPAĞI	57,57 ✓
440.00	AS110011010	MAX, ULTRA ROBOT KABLO BAĞLANTI YÜKSÜĞÜ	12,03	220.70	PP0037400	MAX ROBOT DOLPHIN RULMAN	8,41 ✓
420.00	AS2722402-SP	MAX, ULTRA ROBOT GÜÇ KAYNAĞI	613,99	335.40	PP0037600	MAX ROBOT DİŞLİ CONTASI	8,41 ✓
420.00	AS2722300-SP	MAX PLUS ROBOT İÇİN GÜÇ KAYNAĞI	613,99	335.10	PP0037900	MAX ROBOT KABLO TUTUCU	8,41 ✓
335.00	AS2801620-SP	MAX 3 PLUS MOTOR ÜNİTESİ	873,50	335.20	PP0038000	MAX ROBOT DOLPHIN KABLO PAPUCU	18,96 ✓
335.00	AS2801920-SP	MAX 5 PLUS MOTOR ÜNİTESİ	873,50	560.10	PP00381IV	MAX ROBOT EMİŞ VALFİ	16,85 ✓
560.00	AS2802300	MAX 5 OTO.HAVUZ SÜPÜRGE SEPETİ	95,63	220.20	PP0038200	MAX ROBOT TEKER RULMANI	33,45 ✓
370.00	AS2802420	MAX3-MAX5 PLUS FIRÇA	81,59	220.50	PP00386DG	MAX ROBOT TEKERLEK KAPAĞI	16,85 ✓
40.00	AS2803100	MAX ROBOT TUTMA KOLU	109,69	40.10	PP0038700	MAX ROBOT TUTMA KOLU AKSI	8,41 ✓
220.10	AS2804001	MAX ROBOT GÖVDE SOL PLAKA	109,69	220.80	PP0039000	MAX ROBOT DOLPHIN ORTA RULMAN	18,96 ✓
480.00	AS800700	MAX ROBOT SÜNGER YUVASI	109,69	190.00	PP0039600	MAX ROBOT KAUÇUK VALF	10,90 ✓
10.00	ASPL00002M	MAX, ULTRA ROBOT GÜÇ KABLOSU FİŞİ	91,62	220.60	PP0042000	MAX ROBOT DOLPHIN TEKER RULMANI	7,01 ✓
45.00	ASPP00365DB	MAX ROBOT GÖVDE ÜST PLAKA	54,83	220.40	PP0042100	MAX 3 ROBOT RULMAN KAPAĞI	8,41 ✓
175.00	HW0005100	MAX ROBOT GÖVDE ÜST PLAKA VİDASI(40*25 mm)	5,34	30.00	PP00589BK	MAX ROBOT GÜÇ KABLOSU HALKASI	7,01 ✓
174.00	HW0005800	MAX ROBOT KABLO YUVASI VİDASI	5,34	80.00	SA0015200	MAX ROBOT GÖVDESİ	300,51 ✓
185.00	HW0006000	MAX ROBOT GÖVDE VİDASI	5,34	220.30	SA0016401	MAX ROBOT PVA TEKERLEĞİ	34,40 ✓
40.20	HW0006100	MAX ROBOT TUTMA KOLU VİDASI	5,34	80.10	SA0016901	MAX ROBOT EMİŞ AĞZI	57,57 ✓
220.90	HW0006600	MAX ROBOT TEKERLEK PULU	8,01	360.00	SW00069	MAX ROBOT PERVANE VİDASI (M3*10)	5,61 ✓
350.00	P00038	MAX, ULTRA ROBOT PERVANESİ	41,46				

ULTRA HAVUZ TEMİZLEME ROBOTU
Model ULTRA 125(60165)

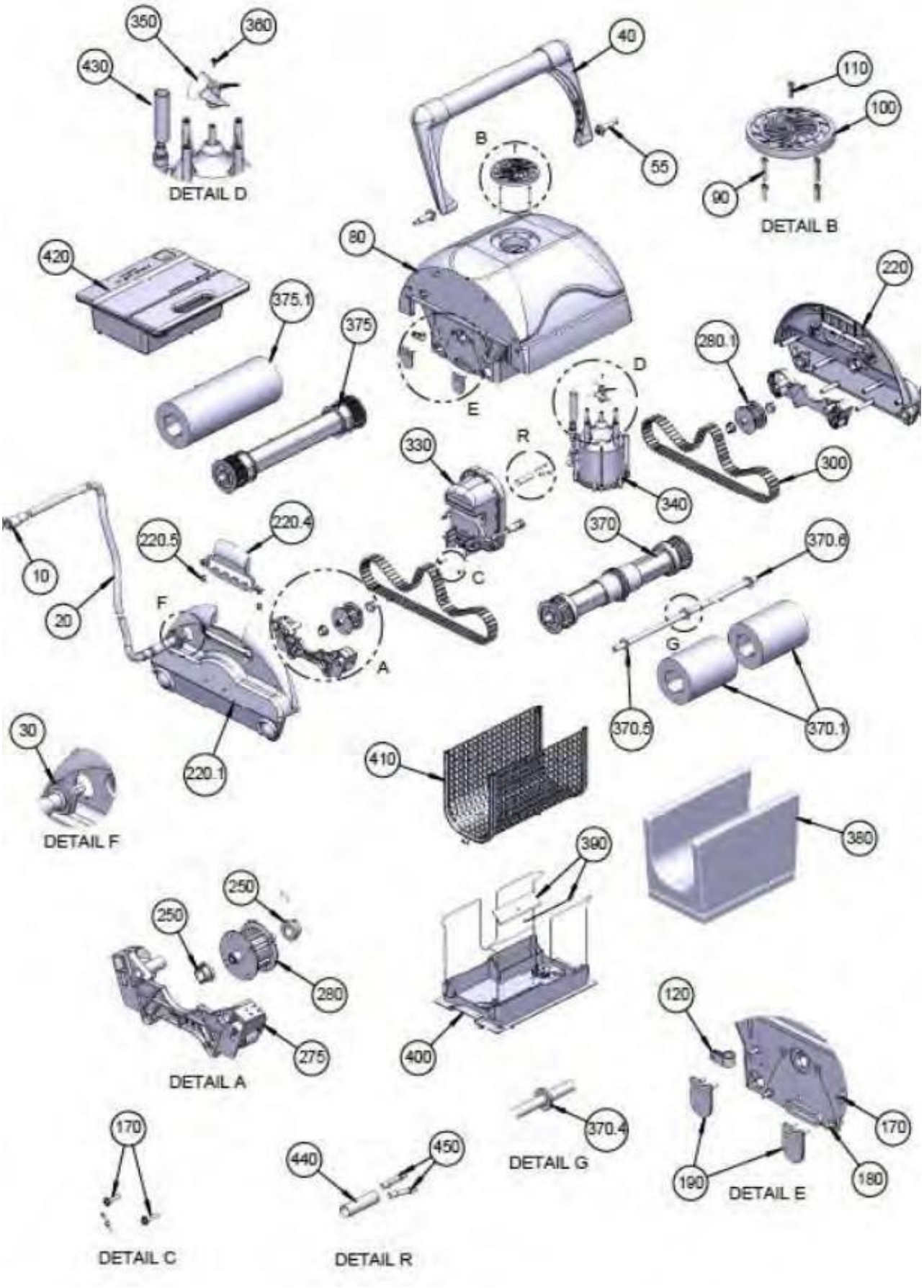

FLUIDRA

ULTRA HAVUZ TEMİZLEME ROBOTU
Model ULTRA 125(60165)

POZ	KOD	AÇIKLAMA	BİRİM FİYAT (€)	POZ	KOD	AÇIKLAMA	BİRİM FİYAT (€)
30.00	1623	ULTRA 125-250 ROBOT KABLO SIZDIRMAZLIK CONTASI	8,07	40.00	AS1049930	ULTRA 125-250 ROBOT TUTMA KOLU	214,89 ✓
190.00	2305N	ULTRA ROBOT KAUÇUK TAPA	8,07	220.00	AS1066400	ULTRA 125-250 ROBOT GÖVDE SAĞ PLAKA	200,84 ✓
90.00	2500	ULTRA 125-250 ROBOT PERVANE VİDASI	5,34	220.10	AS1066450	ULTRA 125-250 ROBOT GÖVDE SOL PLAKA	214,89 ✓
370.40	2607	ULTRA 125-250 ROBOT AKS ORTA PULU	6,68	440.00	AS110011010	MAX, ULTRA ROBOT KABLO BAĞLANTI YÜKSÜĞÜ	12,63 ✓
250.00	2613	ULTRA 125-250 ROBOT MOLİBDENUM MAKARA YATAĞI	10,38	430.00	AS110162506	ULTRA ROBOT İZOLASYON HORTUMU 20/6 60 mm	5,61 ✓
170.00	2700	ULTRA 125-250 ROBOT SÜRÜŞ MOTORU VİDASI	5,34	280.10	AS2000500A	ULTRA 125-250 ROBOT KAYIŞ MAKARASI (KISA)	50,57 ✓
180.00	2701	ULTRA 125-250 ROBOT GÖVDE VİDASI	5,34	280.00	AS2000520	ULTRA 125-250 ROBOT SÜRÜŞ KASNAĞI	71,62 ✓
370.10	3009AG	ULTRA ROBOT İÇİN PVA FIRÇA	46,81	420.00	AS2722402-SP	MAX, ULTRA ROBOT GÜÇ KAYNAĞI	644,69 ✓
370.50	3603	ULTRA 125-250 ROBOT AKS YASSI PULU	5,34	375.00	AS38249CG	ULTRA 125 ROBOT TEKLİ PVA FIRÇA SİLİNDİRİ	115,17 ✓
110.00	5061	MAX, ULTRA ROBOT PERVANE KAPAĞI VİDASI 6-32x5/8 S/S PH PA	5,34	10.00	ASPL00002M	MAX, ULTRA ROBOT GÜÇ KABLOSU FİŞİ	96,20 ✓
220.50	5087	ULTRA 125-250 ROBOT KİLİT KOLU YAYI	6,68	275.00	ASPP036200	ULTRA ROBOT SÜRÜŞ PALETİ GERGİ SİSTEMİ	57,57 ✓
220.40	5088BL	ULTRA 125-250 ROBOT KİLİT KOLU	32,76	400.00	BS6100200	ULTRA 125-250 ROBOT TORBA TUTUCU ALT KAPAK	258,43 ✓
100.00	5093CG	ULTRA 125-250 ROBOT PERVANE KAPAĞI	34,78	120.00	HW0006700	ULTRA 125 -250ROBOT GÖVDE PLASTİK PARÇA	5,61 ✓
450.00	5473	MAX, ULTRA ROBOT KABLO BAĞLANTI YÜKSÜĞÜ	5,34	370.60	MP00212	ULTRA 125-250 ROBOT 413 mm AKS	43,53 ✓
380.00	8100S	ULTRA 125-250 ROBOT SÜPÜRGE TORBASI	52,16	350.00	P00038	MAX, ULTRA ROBOT PERVANESİ	43,53 ✓
390.00	9305B-NT	ULTRA 125-250 ROBOT ALT KAPAK VALFİ	18,06	375.10	PP03009GY	ULTRA 125 ROBOT PVA FIRÇA	93,39 ✓
370.00	A38223CG	ULTRA 125-250 ROBOT TEKERLE MİLİ	109,69	300.00	RB00098GY	ULTRA 125-250 ROBOT SÜRÜŞ PALETİ(RB00098)	186,80 ✓
340.00	AS00035R-SP	ULTRA ROBOT FAN POMPASI	545,77	55.00	SK0000BK	ULTRA 125-250 ROBOT TUTMA KOLU PİMİ	16,85 ✓
330.00	AS08710D-SP	ULTRA ROBOT SÜRÜŞ MOTORU	1009,96	360.00	SW00069	MAX, ULTRA ROBOT PERVANE VİDASI(M3*10)	5,61 ✓
410.00	AS09240	ULTRA 125-250 ROBOT FİLTRE IZGARASI	68,21	20.00	WA00123CGL	ULTRA 125 ROBOT GÜÇ KABLOSU	859,60 ✓
80.00	AS1016220	ULTRA 125-250 ROBOT GÖVDESİ	232,09				

ULTRA HAVUZ TEMİZLEME ROBOTU
Model ULTRA 125(60165)

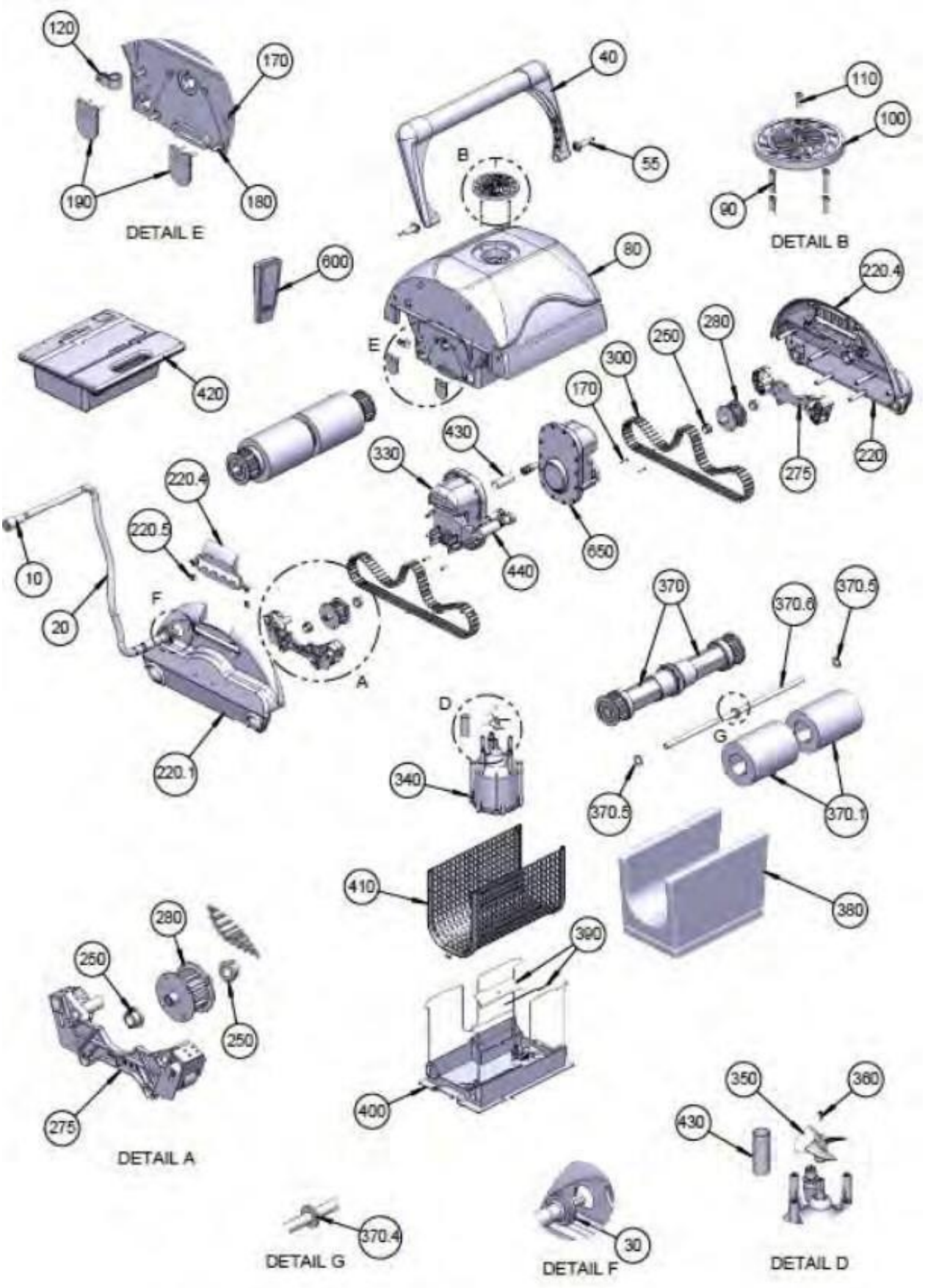

FLUIDRA

ULTRA HAVUZ TEMİZLEME ROBOTU
Model ULTRA 125(60165)

POZ	KOD	AÇIKLAMA	BİRİM FİYAT (€)	POZ	KOD	AÇIKLAMA	BİRİM FİYAT (€)	
30.00	1623	ULTRA 125-250 ROBOT KABLO SIZDIRMAZLIK CONTASI	8,01	80.00	AS1016220	ULTRA 125-250 ROBOT GÖVDESİ	243,68	✓
120.00	2105	ULTRA 250 ROBOT GÖVDE PLASTİK PARÇASI	5,34	600.00	RC0100500	ULTRA 250 ROBOT KUMANDASI	258,43	✓
190.00	2305N	ULTRA ROBOT KAUÇUK TAPA	8,01	40.00	AS1049930	ULTRA 125-250 ROBOT TUTMA KOLU	214,89	✓
90.00	2500	ULTRA 125-250 ROBOT PERVANE VİDASI	5,34	440.00	AS110161408	ULTRA 250 ROBOT İZOLASYON HORTUMU 80mm	8,41	✓
370.40	2607	ULTRA 125-250 ROBOT AKS ORTA PULU	6,68	220.00	AS1066400	ULTRA 125-250 ROBOT GÖVDE SAĞ PLAKA	200,84	✓
250.00	2613	ULTRA 125-250 ROBOT MOLİBDE-NUM MAKARA YATAĞI	10,68	220.10	AS1066450	ULTRA 125-250 ROBOT GÖVDE SOL PLAKA	214,89	✓
170.00	2700	ULTRA 125-250 ROBOT SÜRÜŞ MOTORU VİDASI	5,34	440.00	AS110011010	MAX, ULTRA ROBOT KABLO BAĞLANTI YÜKSÜĞÜ	12,63	✓
180.00	2701	ULTRA 125-250 ROBOT GÖVDE VİDASI	5,34	430.00	AS110162506	ULTRA ROBOT İZOLASYON HORTUMU 20/6 60mm	5,61	✓
370.10	3009AG	ULTRA ROBOT İÇİN PVA FIRÇA	46,81	280.10	AS2000500A	ULTRA 125-250 ROBOT KAYIŞ MAKARASI (KISA)	50,57	✓
370.50	3603	ULTRA 125-250 ROBOT AKS YASSI PULU	5,34	280.00	AS2000520	ULTRA 125-250 ROBOT SÜRÜŞ KASNAĞI	71,62	✓
110.00	5061	MAX, ULTRA ROBOT PERVANE KAPAĞI VİDASI 6-32x5/8 S/S PH PA	5,34	420.00	AS2722810-SP	ULTRA 250 ROBOT GÜÇ KAYNAĞI	945,28	✓
220.50	5087	ULTRA 125-250 ROBOT KİLİT KOLU YAYI	6,68	375.00	AS38249CG	ULTRA 125 ROBOT TEKLİ PVA FIRÇA SİLİNDİRİ	115,17	✓
220.40	5088BL	ULTRA 125-250 ROBOT KİLİT KOLU	32,76	10.00	ASPL00002M	MAX, ULTRA ROBOT GÜÇ KABLOSU FİŞİ	96,20	✓
100.00	5093CG	ULTRA 125-250 ROBOT PERVANE KAPAĞI	34,77	275.00	ASPP036200	ULTRA ROBOT SÜRÜŞ PALETİ GERGİ SİSTEMİ	57,57	✓
450.00	5473	MAX, ULTRA ROBOT KABLO BAĞLANTI YÜKSÜĞÜ	5,34	400.00	BS6100200	ULTRA 125-250 ROBOT TORBA TUTUCU ALT KAPAK	258,43	✓
380.00	8100S	ULTRA 125-250 ROBOT SÜPÜRGE TORBASI	52,16	120.00	HW0006700	ULTRA 125-250 ROBOT GÖVDE PLASTİK PARÇA	5,61	✓
390.00	9305B-NT	ULTRA 125-250 ROBOT ALT KAPAK VALFİ	18,06	370.60	MP00212	ULTRA 125-250 ROBOT 413 mm AKS	43,53	✓
370.00	A38223CG	ULTRA 125-250 ROBOT TEKERLEK MİLİ	109,69	350.00	P00038	MAX, ULTRA ROBOT PERVANESİ	43,53	✓
340.00	AS00035R-SP	ULTRA ROBOT FAN POMPASI	545,76	300.00	RB00098GY	ULTRA 125-250 ROBOT SÜRÜŞ PALETİ(RB00098)	186,80	✓
650.00	AS08694D-SP	ULTRA 250 YEDEK SÜRÜŞ MOTORU	1.132,69	55.00	SK0000BK	ULTRA 125-250 ROBOT TUTMA KOLU PİMİ	16,85	✓
330.00	AS08710D-SP	ULTRA ROBOT SÜRÜŞ MOTORU	1009,96	360.00	SW00069	MAX, ULTRA ROBOT PERVANE VİDASI(M3*10)	5,61	✓
410.00	AS09240	ULTRA 125-250 ROBOT FİLTRE IZGARASI	8,01	20.00	WA00030CGL	ULTRA 250 ROBOT GÜÇ KABLOSU	245,95	✓

MANUEL VAKUM SÜPÜRGESİ 1 1/2” L=350
Model 01355

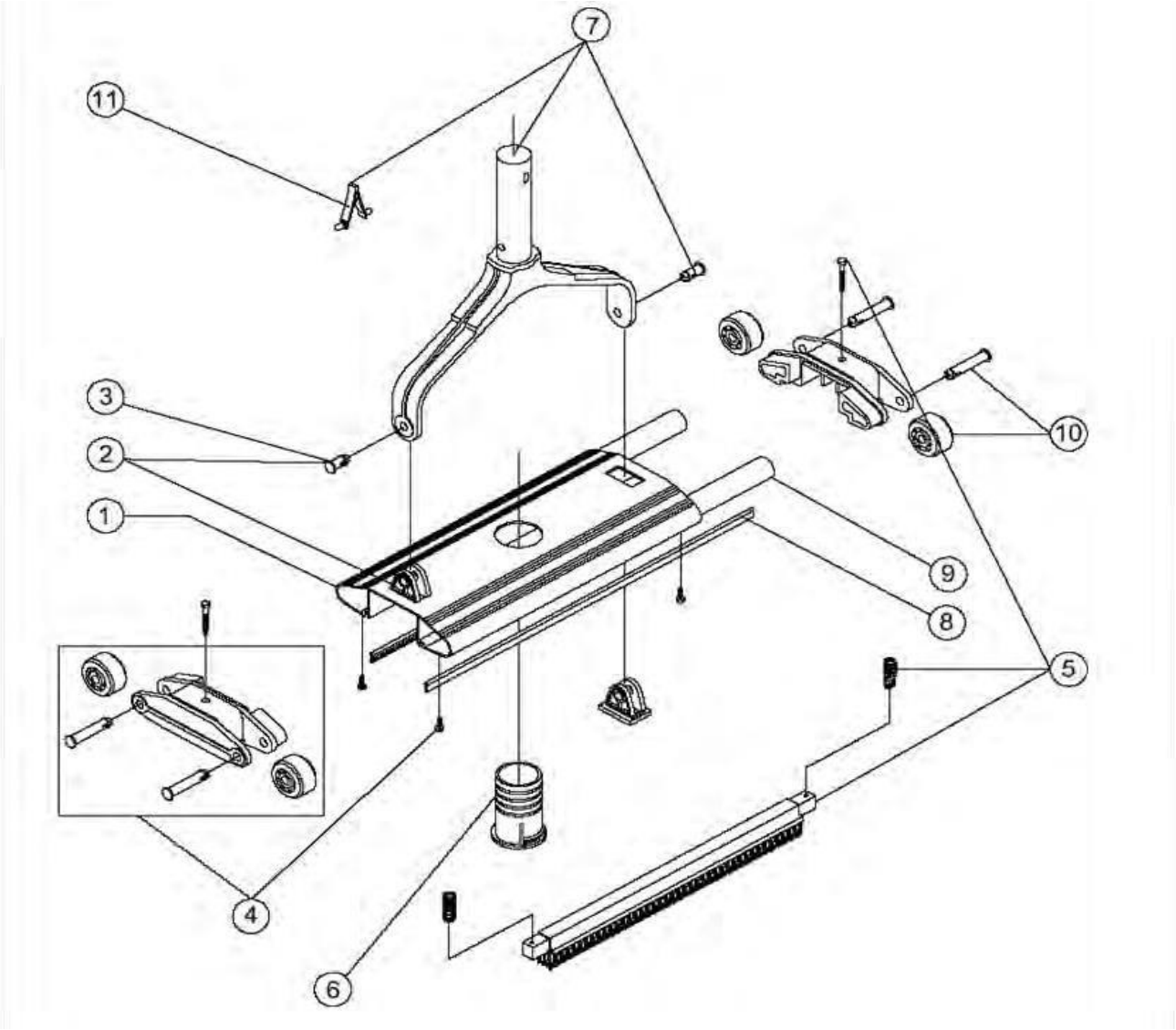

POZ	KOD	AÇIKLAMA	BİRİM FİYAT (€)
1	4406020401	ASTRAL FLAT 1 ½” SÜPÜRGE GÖVDESİ	60,40 ✓
2	4406020403	ASTRAL FLAT SÜPÜRGE KOL PİMİ VE BAĞLANTI SETİ	9,83 ✓
3	4406020404	ASTRAL FLAT SÜPÜRGE KOL PİMİ SETİ	8,41 ✓
4	4406020405	ASTRAL FLAT SÜPÜRGE TABAN CİVATASI	25,99 ✓
5	4406020406	ASTRAL FLAT 1 ½” SÜPÜRGE FIRÇA SETİ	43,53 ✓
6	4406020408	ASTRAL FLAT 1 ½” SÜPÜRGE HORTUM BAĞLANTI ADAPTÖRÜ	11,21 ✓
7	4406020415	ASTRAL FLAT SÜPÜRGE KOL SETİ	25,99 ✓
8	4406020411	ASTRAL FLAT 1 ½” SÜPÜRGE LASTİK SETİ	5,61 ✓
9	4406020413	ASTRAL FLAT 1 ½” SÜPÜRGE AĞIRLIĞI	53,36 ✓
10	4406020206	ASTRAL FLAT SÜPÜRGE TEKERLEK VE PİM SETİ	12,63 ✓

MANUEL VAKUM SÜPÜRGESİ 2” L=450
Model 01356

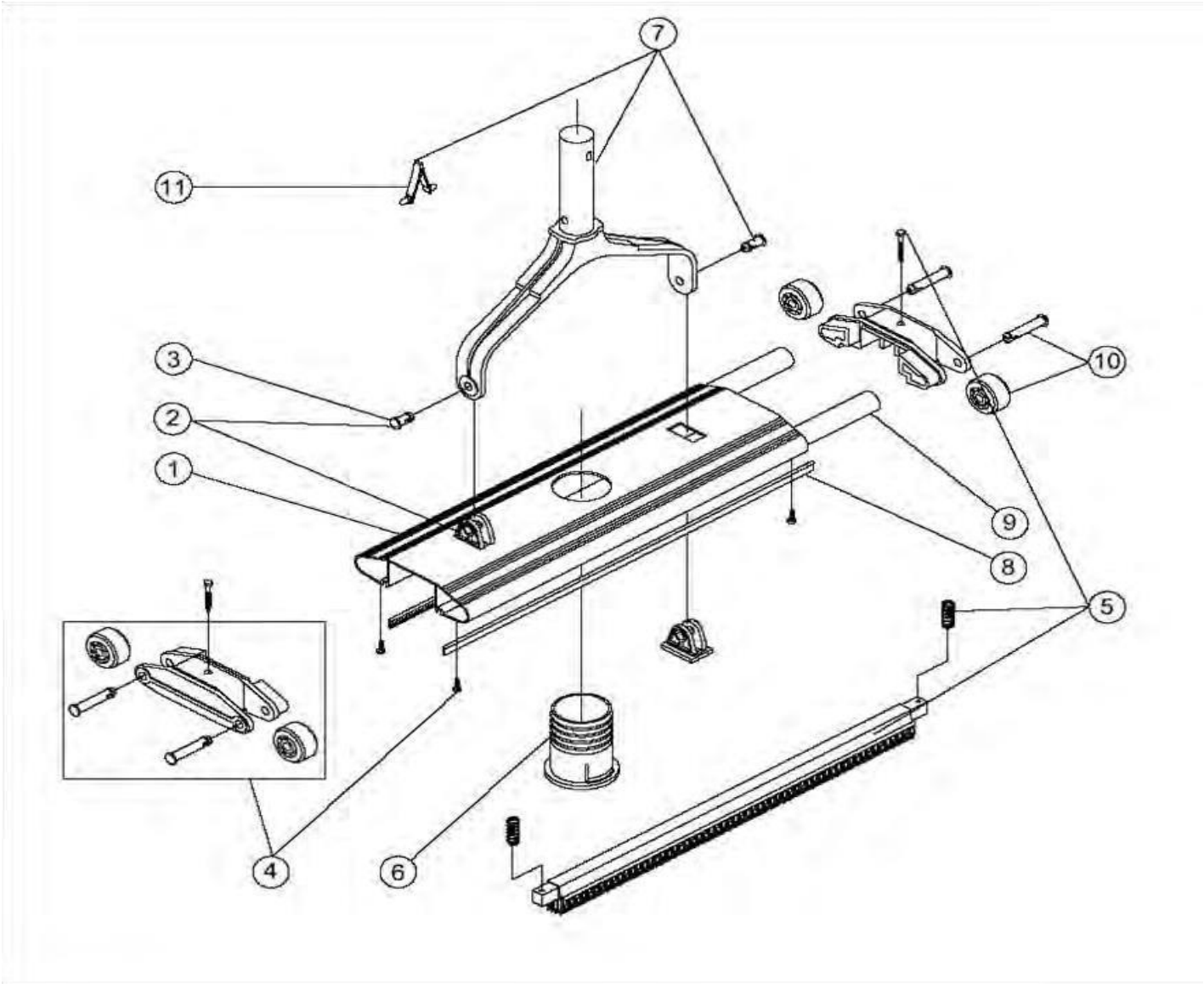

POZ	KOD	AÇIKLAMA	BİRİM FİYAT (€)
1	4406020402	ASTRAL FLAT 1 1/2" SÜPÜRGE GÖVDESİ	68,83 ✓
2	4406020403	ASTRAL FLAT SÜPÜRGE KOL PİMİ VE BAĞLANTI SETİ	9,83 ✓
3	4406020404	ASTRAL FLAT SÜPÜRGE KOL PİMİ SETİ	10,00
4	4406020405	ASTRAL FLAT SÜPÜRGE TABAN CİVATASI	25,99 ✓
5	4406020407	ASTRAL FLAT 1 1/2" SÜPÜRGE FIRÇA SETİ	68,83 ✓
6	4406020409	ASTRAL FLAT 1 1/2" SÜPÜRGE HORTUM BAĞLANTI ADAPTÖRÜ	12,63 ✓
7	4406020415	ASTRAL FLAT SÜPÜRGE KOL SETİ	25,99 ✓
8	4406020412	ASTRAL FLAT 1 1/2" SÜPÜRGE LASTİK SETİ	7,01 ✓
9	4406020414	ASTRAL FLAT 1 1/2" SÜPÜRGE AĞIRLIĞI	60,40 ✓
10	4406020206	ASTRAL FLAT SÜPÜRGE TEKERLEK VE PİM SETİ	12,63 ✓

DUBLE VAKUM SÜPÜRGESİ 2” L=450
Model 01357

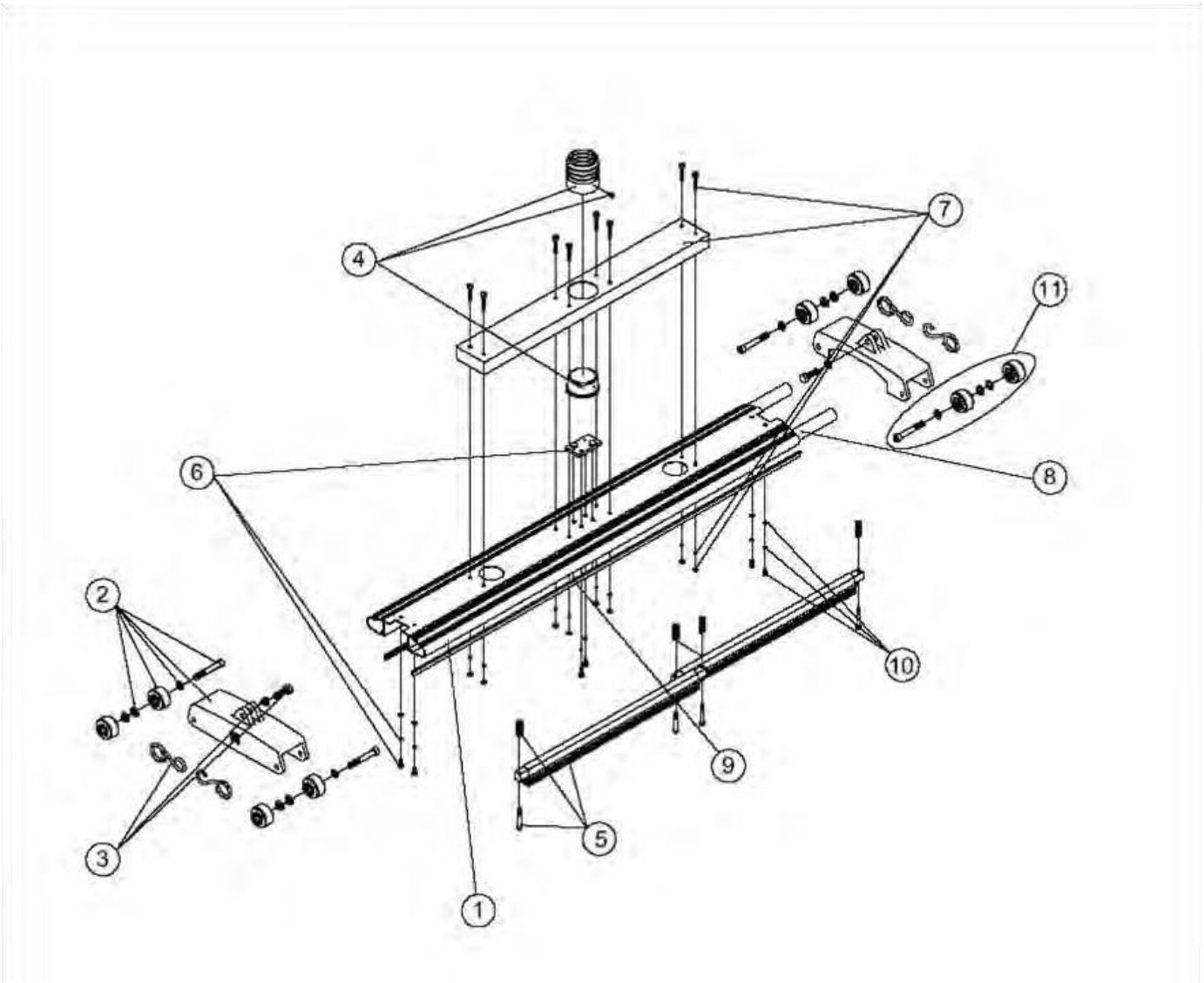

POZ	KOD	AÇIKLAMA	BİRİM FİYAT (€)
1	4406020501	ASTRAL DUBLE VAKUM SÜPÜRGE GÖVDESİ	258,43 ✓
2	4406020502	ASTRAL DUBLE VAKUM SÜPÜRGESİ TEKERLEK SETİ	221,90 ✓
3	4406020503	ASTRAL DUBLE VAKUM SÜPÜRGESİ KANCALARI	92,00 ✓
4	4406020504	ASTRAL DUBLE VAKUM SÜPÜRGESİ BAĞLANTI ADAPTÖRÜ	172,06 ✓
5	4406020505	ASTRAL DUBLE VAKUM SÜPÜRGESİ TABAN FIRÇASI	77,25 ✓
6	4406020506	ASTRAL DUBLE VAKUM SÜPÜRGESİ TABAN FIRÇASI BAĞLANTI SETİ	57,57 ✓
7	4406020507	ASTRAL DUBLE VAKUM SÜPÜRGESİ ÜST GÖVDESİ	200,84 ✓
8	4406020508	ASTRAL DUBLE VAKUM SÜPÜRGESİ AĞIRLIK	112,35
9	4406020509	ASTRAL DUBLE VAKUM SÜPÜRGESİ LASTİK SETİ	16,85 ✓
10	4406020510	ASTRAL DUBLE VAKUM SÜPÜRGESİ CİVATA SETİ	57,57 ✓

DUBLE VAKUM SÜPÜRGESİ (SAPLI)
Model 16601

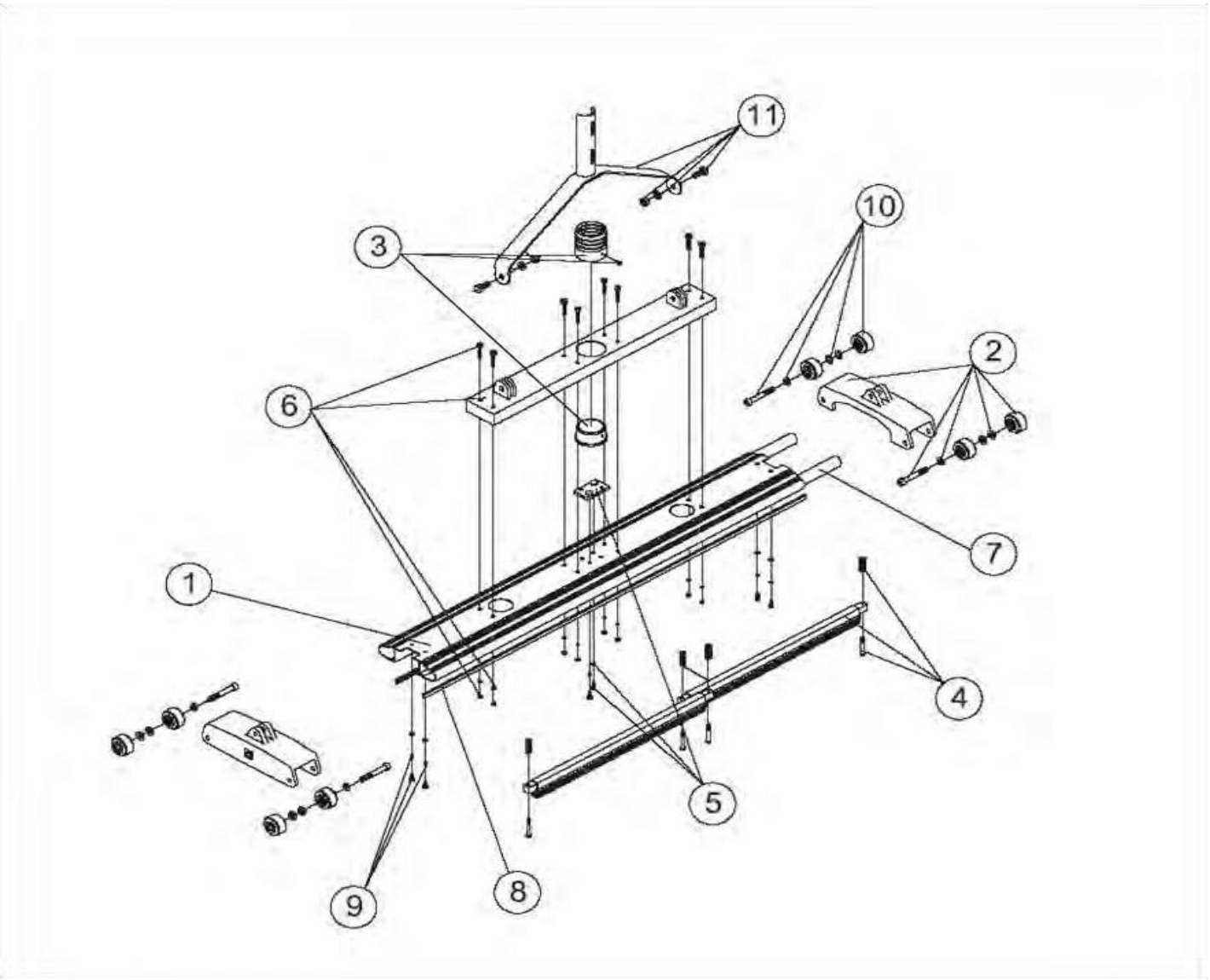

POZ	KOD	AÇIKLAMA	BİRİM FİYAT (€)
1	4406020501	ASTRAL DUBLE VAKUM SÜPÜRGE GÖVDESİ	258,43 ✓
2	4406020502	ASTRAL DUBLE VAKUM SÜPÜRGESİ TEKERLEK SETİ	214,89 ✓
3	4406020504	ASTRAL DUBLE VAKUM SÜPÜRGESİ BAĞLANTI ADAPTÖRÜ	172,06 ✓
4	4406020505	ASTRAL DUBLE VAKUM SÜPÜRGESİ TABAN FIRÇASI	77,25 ✓
5	4406020506	ASTRAL DUBLE VAKUM SÜPÜRGESİ TABAN FIRÇASI BAĞLANTI SETİ	57,57 ✓
6	4406021406	ASTRAL DUBLE VAKUM SÜPÜRGESİ BAĞLANTI KİTİ	401,69 ✓
7	4406020508	ASTRAL DUBLE VAKUM SÜPÜRGESİ AĞIRLIK	112,35
8	4406020509	ASTRAL DUBLE VAKUM SÜPÜRGESİ LASTİK SETİ	16,85 ✓
9	4406020510	ASTRAL DUBLE VAKUM SÜPÜRGESİ CİVATA SETİ	57,57 ✓
10	4406020511	ASTRAL DUBLE VAKUM SÜPÜRGESİ TEKERLEĞİ	20,36 ✓
11	4406021411	ASTRAL METAL DUBLE SÜPÜRGE KOLU	258,43 ✓

ALÜMİNYUM TELESKOPİK SAP 3,6 - 4,8m
Model 06664, 06665

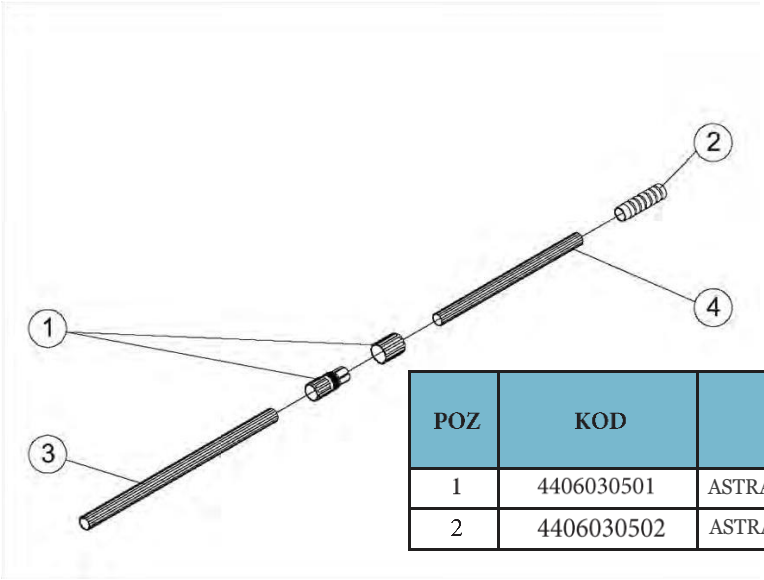

POZ	KOD	AÇIKLAMA	BİRİM FİYAT (€)
1	4406030501	ASTRAL ALÜMİNYUM SAP BAĞLANTI SETİ	12,63 ✓
2	4406030502	ASTRAL ALÜMİNYUM SAP EL TUTAMAĞI	12,63 ✓

GÜÇLENDİRİLMİŞ ALÜMİNYUM TELESKOPİK SAPLAR
Model 01361, 15838, 01362, 01363

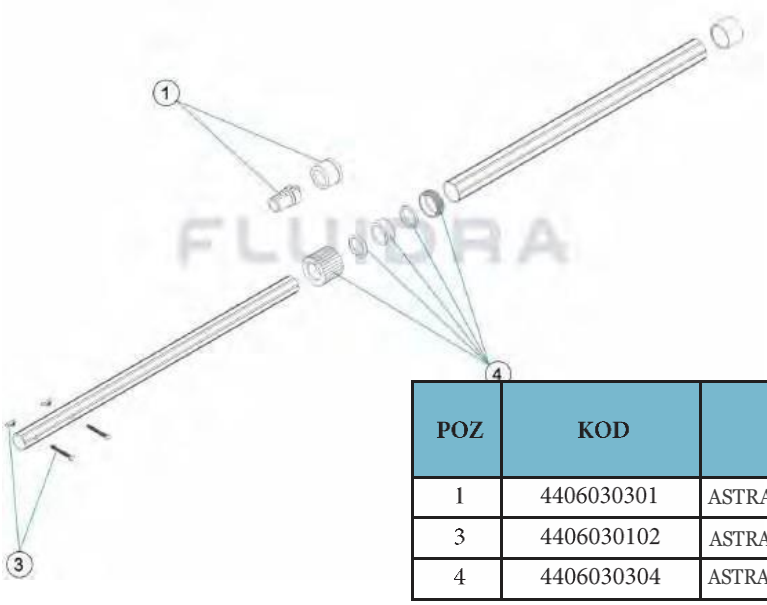

POZ	KOD	AÇIKLAMA	BİRİM FİYAT (€)
1	4406030301	ASTRAL ALÜMİNYUM SAP EKSANTRİK KONİĞİ	12,63 ✓
3	4406030102	ASTRAL ALÜMİNYUM SAP KELEBEK VİDA SETİ	11,21 ✓
4	4406030304	ASTRAL ALÜMİNYUM SAP FİKSLEME SETİ	128,92 ✓

AYDINLATMA SİSTEMLERİ

STANDART SUALTI LAMBASI
Model 07843, 07844

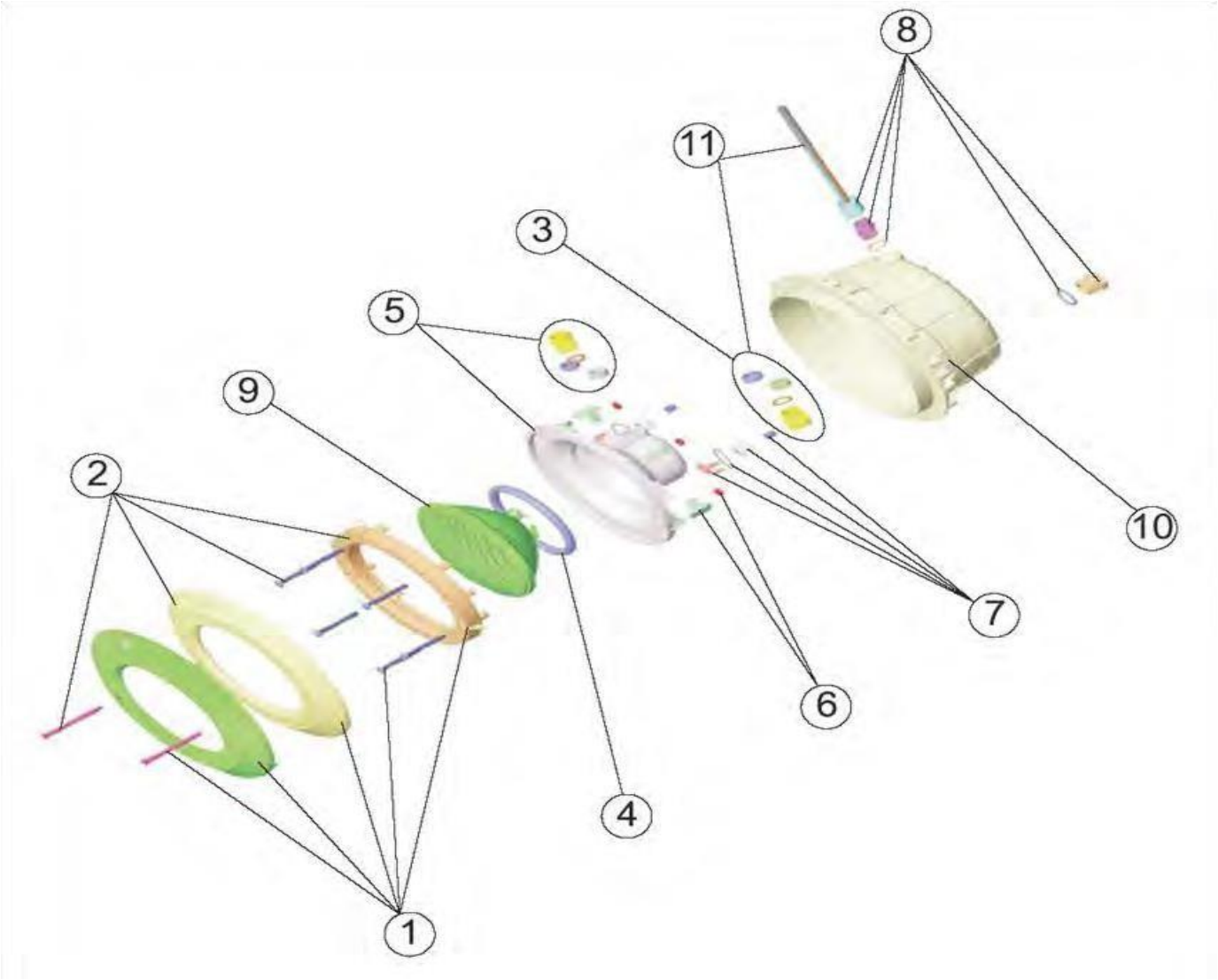

POZ	KOD	AÇIKLAMA	BİRİM FİYAT (€)
1	4403010301	ASTRAL STD. SUALTI HAVUZ LAMBASI İÇİN PASLANMAZ ÇELİK ÇERÇEVE	93,05 ✓
2	4403010302	ASTRAL STD. SUALTI HAVUZ LAMBASI ÇERÇEVESİ	31,61 ✓
3	4403010312	ASTRAL STD. SUALTI HAVUZ LAMBA İÇ KOVAN KABLO ADAPTÖR VE CONTASI	8,41 ✓
4	4403010304	ASTRAL STD. SUALTI HAVUZ LAMBA CONTASI D.110	16,85 ✓
5	4403010305	ASTRAL STD. SUALTI HAVUZ LAMBASI İÇ TAS SETİ	71,62 ✓
6	4403010306	ASTRAL STD. SUALTI HAVUZ LAMBASI TIRNAK VE SOMUN SETİ (6'LI)	11,21 ✓
8	4403010313	ASTRAL STD. LAMBA KOVAN ADAPTÖRÜ	9,83 ✓
9	00370	PAR 56 300W/12V AMPUL	47,74 ✓
10	00349	00349 LAMBA KOVANI	20,36 ✓
11	4403010314	ASTRAL STD. LAMBA KABLOSU M-25	57,57 ✓

STANDART LINER SUALTI LAMBASI
Model 07855, 07856, 21080

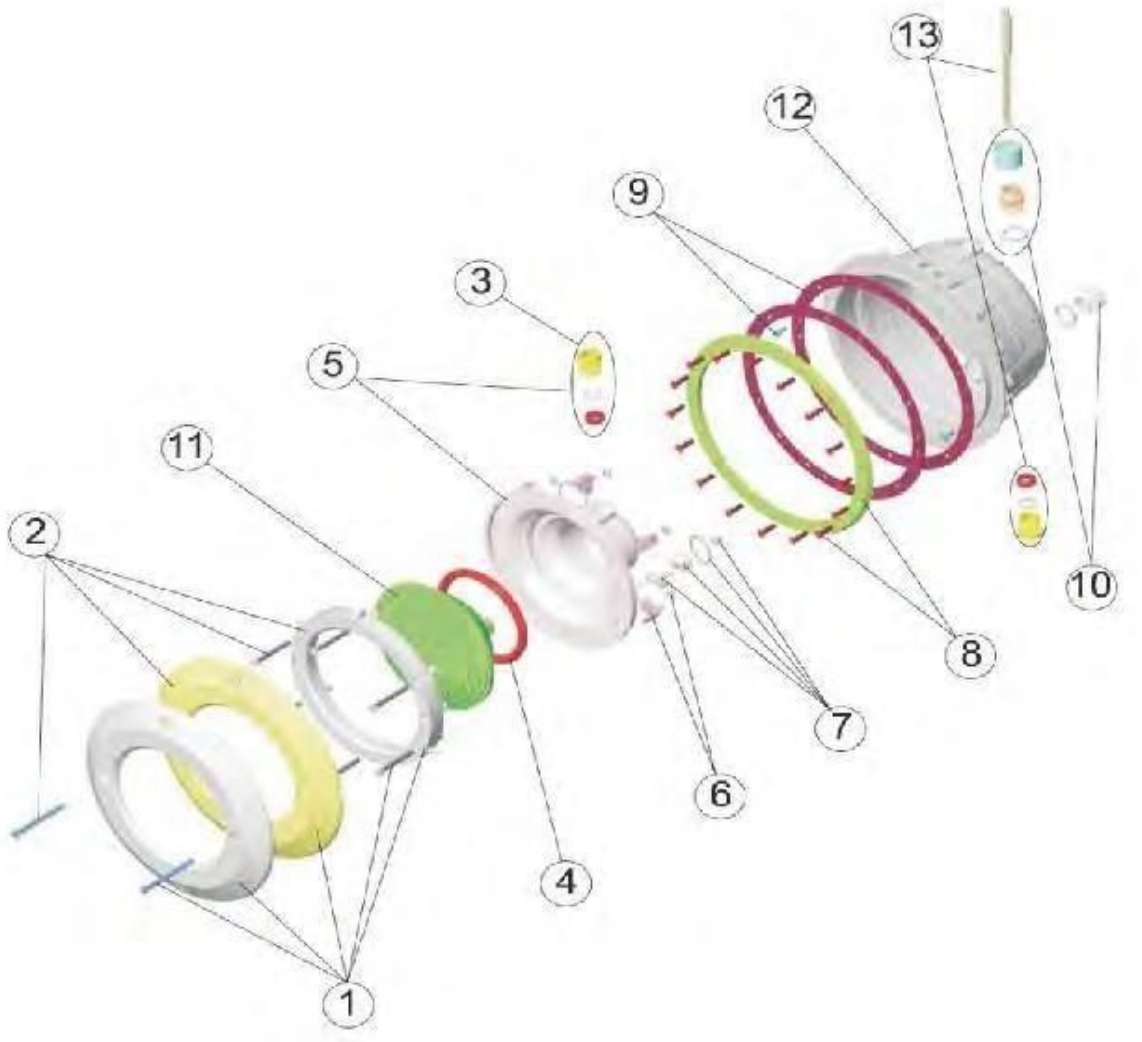

POZ	KOD	AÇIKLAMA	BİRİM FİYAT (€)
1	4403010301	ASTRAL STD. SUALTI HAVUZ LAMBASI İÇİN PASLANMAZ ÇELİK ÇERÇEVE	91,29 ✓
2	4403010302	ASTRAL STD. SUALTI HAVUZ LAMBASI ÇERÇEVESİ	31,61 ✓
3	4403010312	ASTRAL STD. SUALTI HAVUZ LAMBA İÇ KOVAN KABLO ADAPTÖR VE CONTASI	8,41 ✓
4	4403010304	ASTRAL STD. SUALTI HAVUZ LAMBA CONTASI D.110	16,85 ✓
5	4403010305	ASTRAL STD. SUALTI HAVUZ LAMBASI İÇ TAS SETİ	71,62 ✓
6	4403010306	ASTRAL STD. SUALTI HAVUZ LAMBASI TIRNAK VE SOMUN SETİ (6'LI)	11,21 ✓
7	4403015002	ASTRAL STD. SUALTI HAVUZ LAMBASI İÇİN BAĞLANTI SETİ	23,17 ✓
8	4403012411	ASTRAL STD. HAVUZ LINER LAMBA KOVAN ÇERÇEVESİ	28,78 ✓
9	4403011010	ASTRAL STD. HAVUZ LINER LAMBA KOVAN CONTA SETİ	71,62 ✓
10	4403010313	ASTRAL STD. LAMBA KOVAN ADAPTÖRÜ	9,83 ✓
11	00370	PAR 56 300W / 12V AMPUL	47,74 ✓

FLUIDRA

EXTRA FLAT SUALTI LAMBASI
Model 00346

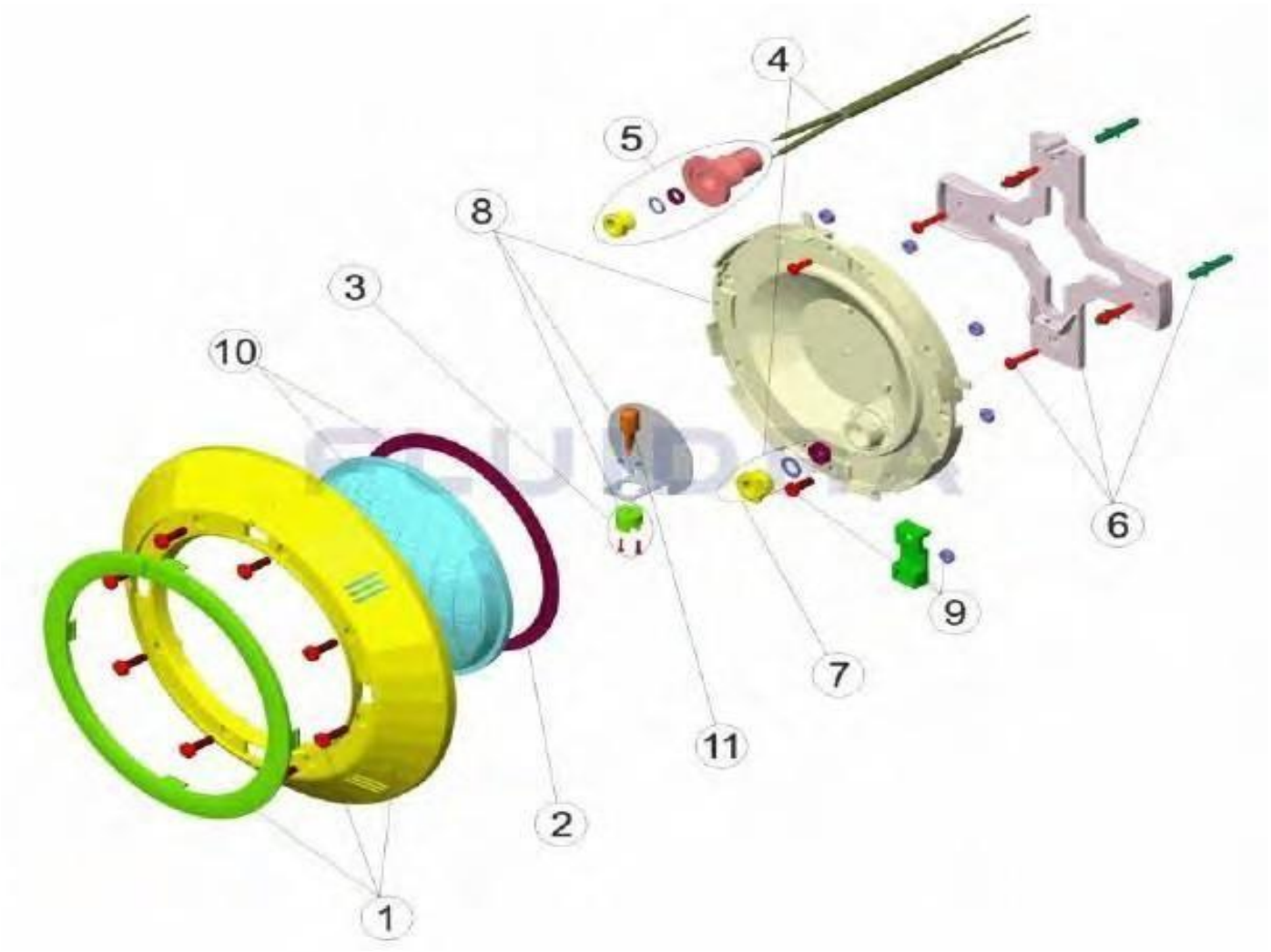

POZ	KOD	AÇIKLAMA	BİRİM FİYAT (€)	
1	4403010101	ASTRAL FLAT LAMBA ÇERÇEVESİ (00346)	42,13	✓
2	4403010102	ASTRAL FLAT LAMBA SİLİKON CONTASI	25,99	✓
3	4403011403	ASTRAL MİNİ METAL GEÇMELİ HAVUZ S.SPOT AMPUL DUYU	18,96	✓
4	4403010104	ASTRAL FLAT LAMBA KABLOSU (00346)	53,36	✓
5	4403011907	ASTRAL FLAT LAMBA KABLO GEÇİŞ ADAPTÖRÜ	7,02	✓
6	4403010106	ASTRAL FLAT LAMBA DUVAR BAĞLANTI KRUVASI (00346)	14,04	✓
7	4403010107	ASTRAL LAMBA BAĞLANTI RAKOR CONTASI (İÇ TARAF)	8,65	✓
8	4403010108	ASTRAL FLAT LAMBA REFLEKTÖRÜ (00346)	68,80	✓
9	4403010109	ASTRAL FLAT LAMBA KRUVA GÖVDE BAĞ. TIRNAĞI (00346)	8,42	✓
10	4403012303	ASTRAL FLAT LAMBA ŞEFFAF LENS + CONTA	4,99	✓
11	00371	HALOJEN AMPUL 100 W / 12 V	25,99	✓

EXTRA FLAT SUALTI LAMBASI
Model 00346

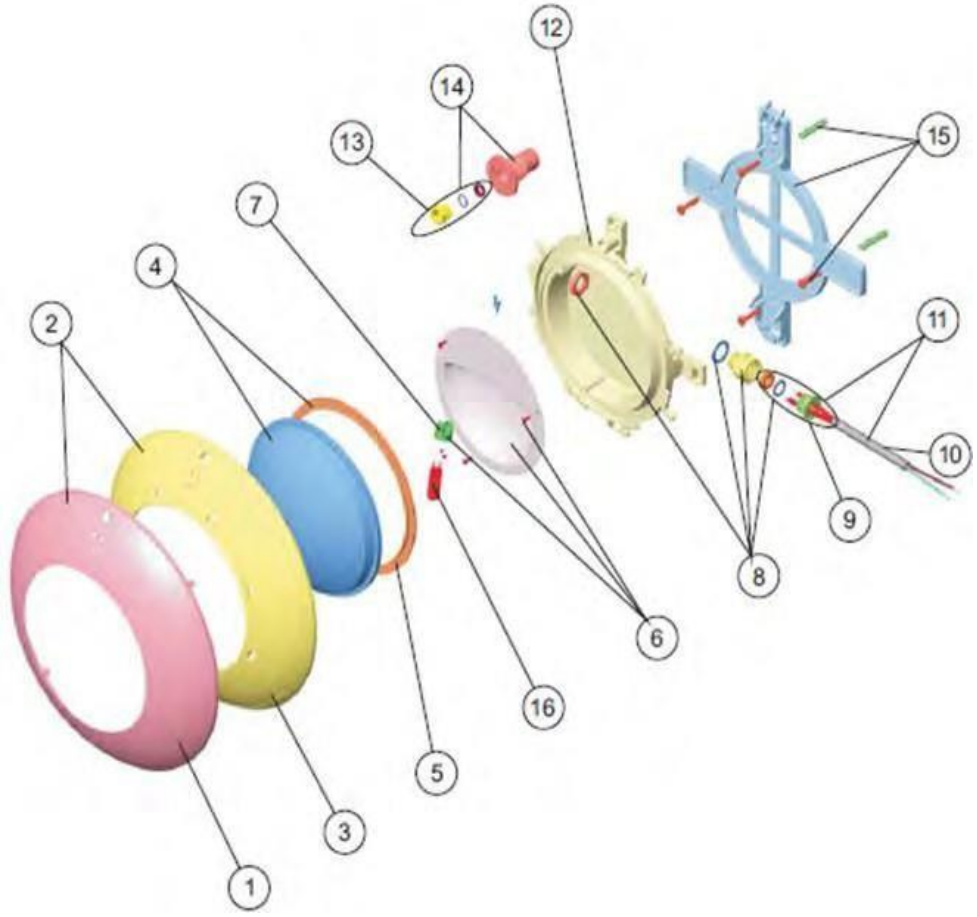

POZ	KOD	AÇIKLAMA	BİRİM FİYAT (€)
3	4403011901	ASTRAL FLAT LAMBA ÇERÇEVESİ (21626)	27,39 ✓
4	4403012303	ASTRAL FLAT LAMBA ŞEFFAF LENS + CONTA	25,99 ✓
5	4403010102	ASTRAL FLAT LAMBA SİLİKON CONTASI	25,99 ✓
6	4403011903	ASTRAL FLAT LAMBA REFLEKTÖRÜ (21626)	71,62 ✓
7	4403011407	ASTRAL S.SPOT AMPUL DUYU	18,96 ✓
10	4403011905	ASTRAL FLAT LAMBA KABLOSU (21626)	40,73 ✓
12	4403011908	ASTRAL FLAT LAMBA GÖVDESİ (21626)	68,83 ✓
14	4403011907	ASTRAL FLAT LAMBA KABLO GEÇİŞ ADAPTÖRÜ	7,01 ✓
15	4403011906	ASTRAL FLAT LAMBA DUVAR BAĞLANTISI (21626)	28,78 ✓
16	00371	HALOJEN AMPUL 100 W / 12 V	25,99 ✓

MİNİ ABS GEÇMELİ TİP SUALTI SPOTU
Model 33708

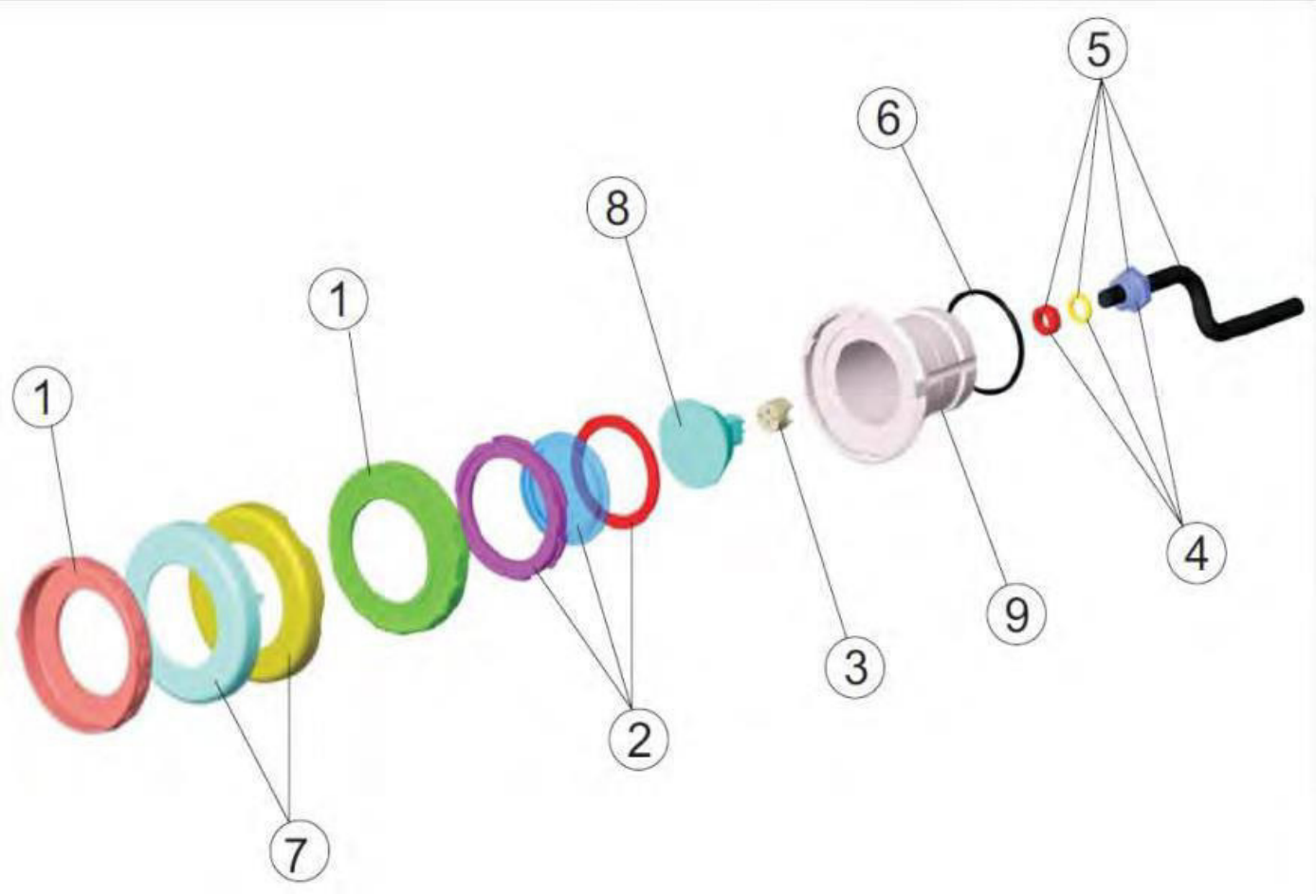

POZ	KOD	AÇIKLAMA	BİRİM FİYAT (€)
1	4403012101	ASTRAL DICHRO LAMBA ÇERÇEVE VE SIKMA SETİ	9,83 ✓
2	4403012003	ASTRAL MINI DICHRO LAMBA LENS KİTİ	37,91 ✓
4	4403010107	ASTRAL LAMBA BAĞLANTI RAKOR CONTASI (İÇ TARAF)	8,41 ✓
6	4403011406	ASTRAL MINI DICHRO LAMBA AMPUL O'RİNGİ	39,32 ✓
8	4403010074	ASTRAL MINI DICHRO LAMBA AMPULÜ	46,35 ✓

ABS KASALI MİNİ DICHRO SUALTI LAMBASI
Model 33710

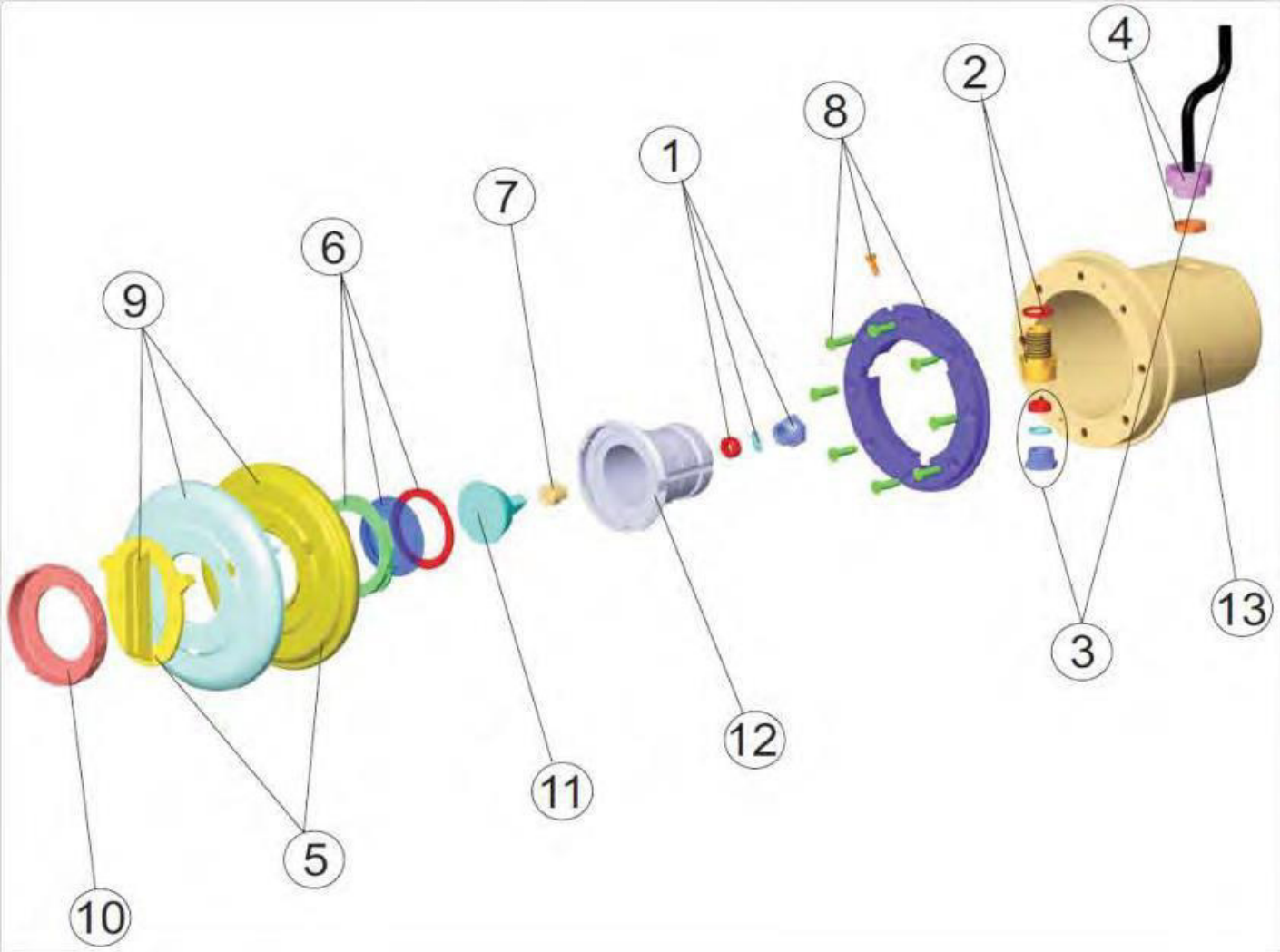

POZ	KOD	AÇIKLAMA	BİRİM FİYAT (€)
1	4403010107	ASTRAL LAMBA BAĞLANTI RAKOR CONTASI (İÇ TARAF)	8,41 ✓
6	4403012003	ASTRAL MINI DICHRO LAMBA LENS KİTİ	37,91 ✓
7	4403011407	ASTRAL HAVUZ S.SPOT AMPUL DUYU	18,96 ✓
10	4403012101	ASTRAL DICHRO LAMBA ÇERÇEVE VE SIKMA SETİ	9,83 ✓
13	4403015901	ASTRAL MİNİ SUALTI LAMBASI KOVANI	43,53 ✓

CEPEX STANDART SER1 PVC KELEBEK VANALAR
Model 32614, 32615, 32616, 32617, 32618, 32619,15866

D63 / D75 KELEBEK VANA				
KOD	At;:JKLAMA	!'OZ	ADET	riYAr (€)
J1614R0124	D.63-75 KbLEJJLK VAKA KOU; (Ll'llMJ	1-2+3+4+5	1	26,25
J4532[(,JJ24	D.63-75 KHF.BF.K VA\IA KOT.l: (V!TOK)	1-2+3+4+5	1	23,17
J1614R0130	K1LflILK VANAKOLU BAGLAKTJ TAKJMJ	6+7+8	1	24,79
723R0J55018	D.63-75 K. VAN:\ KOT. CONT,\S[(FPDM)	9	JO	
714R0J55018	D.63-75 K. VAKA KOL CO\ITASJ (VfTO\I)	9	JO	
326HR1JI21	DM-75 KELUI1'K VANAKLIPESi	10	1	18,88
326HRIII 18	D.oJ-75 K. VA\IA GCJVLJECOKTASJ (Ll'D211)	Il	1	23,17
34532R0118	D.63-75 K. VAK:\ GOVDF. COKTi\SI (VITON)	jj	1	126.80
IJ9() KEIH!EK VANA				
KOD	Af;;IKLAMA	POZ	ADEL'	riYAr (€)
J1615R0124	D.90 KELEBLK VAKA KOLU Wl'D2'1)	1-2+3+4+5	J	28,75
3453JR0124	Il.90 KEUBLK VANAKOIC (VIlO:-.J)	1-2+3+4+5	J	30,24
J1614R0130	KDUHDK VAKA KOLL! BACLAN 11 IAKI/>11	6+7+8	J	24,79
723R0J55026	D,90 K VAKA KOL co:•HASI (El'JI_\!J	9	JO	2,84
714R0J55016	lJ.90 K VAKA KOL CO:..l'J'ASJ(Vi'J'Ot,J	9	JO	7,07
J1615R'J121	D.90 KELEBLK VAKA KLEI'ESi	JO	J	28,75
326l5RIII I 8	D.90 K. VA\IA (□Ovm COc,'JASJ (Ll'D.'.11)	Il	1	43,38
J1:<3JRI)l 18	D.90 K. VAKA GOVDF: CONT AST (ViTON)	11	1	143,18
DIJ0 KELEBEK VANA				
KOD	A-;:JKIAMA	!'OZ	ADET	FiYA'J (€)
326l6RiIl21	D.111)Kr:T.ERF:K V:\'H KOLI1 (F:PDM)	1 2131 rJ 1 '.'i	1	34,46
3·1:S31RIII 21	D.11II Kf:LF.REK VANA KOI.C (ViTO\I)	1 2 :J.: 1 5	1	34,46
32614R0130	KDUHEK VAKA KOLL! BACLANIl IAKIl>Il	6+7+8	J	24,79
723R0203016	D.110 K. VANA KOL CO:-.J'J'ASJ (El'Il.vl)	9	JO	4,21
714R0203026	D,110 K VANAKOLCO:-.JJASI (ViTOt\I	9	JO	7,056
31616R0121	Il.110 KULIILK VANA KUI'J,Sj	JO	J	28,75
32616R0118	Il.110 K VANAGOVDL COt\JASJ 11'I'JI'.,\I	jj	J	48,67
J·1;,31RI)l 18	D.111)K. V□Ni\ r;ovm CO\IT□S[(ViTON)	Il	1	172
DI25/DI40 KELEBEKVANA				
KOD	At;:JKLAMA	! 'OZ	ADET	riLn (€)
326l7RIJI21	D.12;-140-J60 KLU'JiEK VA.\JAKOLU (LPD.M)	1 2 :J.: 1 5	1	36,50
J4535R0J24	D.ES-HIJKF.1.EBF.K \/i\'Z.\ KQJ.IT (VITOK)	1-2+3+4+5	1	36,50
J26l4R·J130	VANAKOLU BAGLAKTJ J'AKI.\11	6+7+8	1	24,79
723R0265026	D.12.S+IIJ-16Il K.V,\\I,\ KOI.CONT,\ST (F.PDM)	9	JO	2,85
714R0266026	D.125-l°1IJ-16Il K VA\J,\ KOL COKT1\ST (ViION)	9	JO	8,41
32617RiIl21	D.125-140 KELUI1'K VANA KL1PL□i	10	1	34,45
326l7RiIlI8	D.125-140 K. \'ANA (□0VDE CO:--ffASI (LrlIMJ	Il	1	54,77
3453511-0118	D.125+10 K. VA\!,\ GOYDF. CO'ff,\.ST (YITOKJ	jj	1	214,87
D160 KELEBEKVANA				
KOD	At;:JKLAMA	! 'OZ	ADEL'	FiLn (€)
326l 7RI)l21	D.125-140-160 KULH1'K VANA KOLU (EPLJ_\1)	1 2 :J.: 1 5	1	36,50
Jt,J5RIII21	D.l60KI'.T.EBF:KVJ\KA KOLC(ViTO\J)	1 2 3 1 5	1	36,50
328HRIII311	VAN□ KOT.TT R□(;T.AKTJ T\KT□H	6 7 8	1	
723R0266026	D.115-l·HJ-16U KVAK1\ KOL CO\ITASI (EPD\I)	9	JO	2,701
714R0266016	D.125+10-16Il K. V,\\J,\ KOL COKT1\ST (ViION)	9	JO	8,41
32818R0J21	Il,160KU111LK VANA KLEI'J,Si	JO	J	38,17
32818R0118	D.160 K. VANAGOVDL COKTASJ Wl'Il',.I)	jj	J	60,73
J1:<%RI)lI8	D.160 K. VA'-!A GOVDECOKTi\ST (ViTOK)	Il	1	259,08
DIJ0 KELEBEK VANA				
KOD	At;:IKLAMA	! 'OZ	ADEL'	FiYAf (€)
326l9RIII21	LI.200-225 KULIiEK VA:s!AKOLL: (lPDM)	1 2 1) 1 1 5	1	40,18
J,t,:l7RI)l21	Il.200-225 KJ,LEBEK V:\NA KOI.C (VITO\J)	1 2 3 '115	1	38,18
326l9RIII311	VANA KOLUBA(;T.AKTT TAKT□H	("i 7 8	1	20,,45
723R0J290JS	D.lII0-215 K. V,\N,\ KOLCOKT1IST (FPD\1)	9	JO	2,70
714R0J290JS	D.200-'25 K.YAKi\ KOT. CONTASI (VtTOt\)	9	JO	9,83
J1619R0121	JI.200-225 KF.l.F.RFK V,\NA KLF.PI'.Sf	JO	J	49,10
326l9RIIIl8	LJ.200-225 K. VANA(□()VlJD CO'-i'J'ASJ (lPDM)	Il	1	70,20
J4537R0118	D.200-22.i K. V,\\J,\ GOVDE CO\JT•\SI (VfTOK)	jj	J	344,32

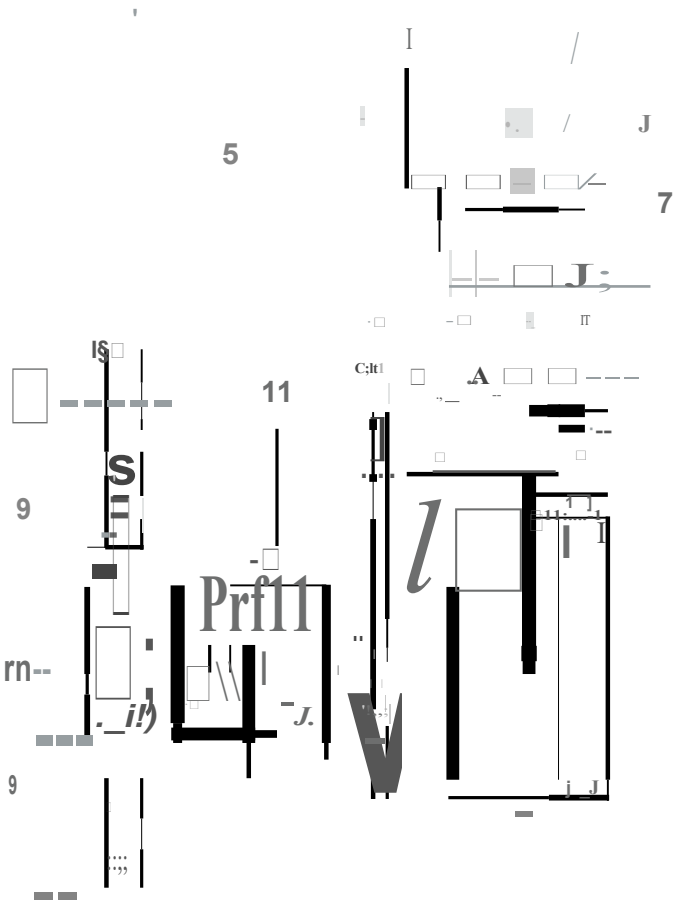

FLUIDRA

CEPEX KLAS1K SER1 PVC KELEBEK VANALAR

D63 /D75 KELEBEK VA.'<A				
KOIJ	A(:IKLAMA	l'OZ	AIJET	FiYAl'm
0258JR,JJ24	D.63-75 KETF.REK VA"!A KOLU	j	j	42,42
0158JR,JJ30	KLLEIlLK VANAKOLU BAGLAKn TAKL\11	2	1	
0258JR012I	KLLEIJLK VAKA KLE!'E fAKLvll	3+5	j	
16707R012I	KLLJ:HLK VAKAKLEl'ETAKIM!	3+5	1	
0158JR,JJ18	D.63-75 K. V1\K1\ G◊VDE CONTASf (EPDM)	4	1	
723R0J24018	D.63-75 K VAN:\ KOT CONT,\Sf (FPDM)	5	JO	
01590R0J 18	D.63-75 K. V!\K:\ G()VDF. COKT;\Sf (VITON)	4	1	

D90 Kill.EBEK VANA				
KOD	A(:JKLAMA	l'OZ	ADEL'	FiYAT (€)
0258211DJ24	D.9U KET.F.BFKVA\IA KOU:	j	j	47,24
0258JR0D0	K!JUJl!JK VAKA KOLL! BACLAN ll lAKl.>11	2	j	
IJ258'2Rlll 21	KHF.BF:KV:\'1;\ KU.PETi\Kl♦ '11	3 t:◆	1	
I6708R0J2I	K!JUJIEK VA'IAKLLl'L JAKJMJ	3+5	j	
IJ258'1Rlll 18	D.90 KFf.F.BEK VANA GOVDE CO"!TAST (EPDM)	♦	1	
723R0Li9028	D.90 KF.LEBEKVANA KOT.CONTASf (F:PDM)	5	10	
02591Rill 18	D.90 K. VAKA GOVDF: CONT AST (VITON)	♦	1	
7l 1R0Li91)26	D.90 KHF.BEK VANA KOL CONT ASf (VITON)	5	10	

Il I JO KELEJJEK VAI\A				
KOD	Ai;JKLA♦ lA	!'OZ	ADJJ'l	FIYAT (€)
02:,83R012,1	D.IH)KFtF:RF.KVJ\KA KOLU	1	1	54,30
I)2:-81RI) 130	KF:LF:RF.K V:\KA KOil' RM◆LANTT Ti\KTMT	2	1	
Il2:<83Rll 121	KF:LF:RF.KV:\KAKLLPL IAKIMJ	3 l 5	1	
I6709RI)Il21	KELEBEK VAKAKLEPE T/\K!MI	315	1	
02SSJK0IJ8	D.IJ0 K. VANAGCIVDL COKTASJ Wl'JJ_vl)	4	j	74,55
723R0I 881i18	D.110 KHEREK VANA KOLCOKTJ\SI (EPm,1)	♦5	10	
02:"92R0 118	D.IJ0 K. VANAGCIVDL COKTASI (ViTOKJ		l	
714R0J88018	D.IJ0 KEL1JIEK VA:--iAKOLCONIASI (VIIONl	5	JO	

Dl25 I Dl40 KELEJJEK VANA				
KOD	A(:IKLA◆IA	! 'OZ	ADET	FiYAr (E)
02.585R0124	D.125-1-10 KFT F.BEK VAKAKOLl:	1	1	78,71
0258IR0JJ0	KHF:REK V:\KA KOT UBM◆LANTTT1\KTMT	2	1	
02.585R0121	KELEBEK VAKAKJ.F.PE T:\KfMT	3+5	j	
I6710R0J21	KF:LF:BEK V1\KAKLLPL IAK!◆H	3+5	j	
02585K0Il8	Ll.125-140 K. VANAG(JVDE CONIASJ(!JPDM)	4	j	
723R02I 9(1'2(i	D.125-1-\U K. VA'1A KOL COKTAST (EPD◆)	S	10	
02594R0Il8	D.125-1-10 K. V,\'1,\ GCIVDE CO',T,\SI (VITOK)	4	j	

Ill25 I D140 KELEBJJK VMA				
KOD	A(:JKLAMA	! 'OZ	ADJJ'J	FiYAT (€)
02586R0124	D.161)KFLF:BF.K VAKA KOLU	j	j	82,65
02581R0Lill	KHEJIEK VAKAKOLUHAGLANT!IAKJMI	2	1	
02.S86R(Il"1	KF:LF:REK VAK,\KLLPL TAKI:VII	3 l :'i	l	
16711R01"1	KELEBEK VAKAKIEPF. T ,\ KIMI	3 l :'i	l	
02.S86R0118	D.160 K. VANA GLIVDL COKTASJ Wl'Il_vl)	1	1	
7DR02J40J5	D.160 KLLEIJEK VANA KOL CO:--ITASJ (LI'JJMJ	S	JO	
02595R011S	D.160 K VANA GCIVDL COKTASJ (ViTOK)	1	1	

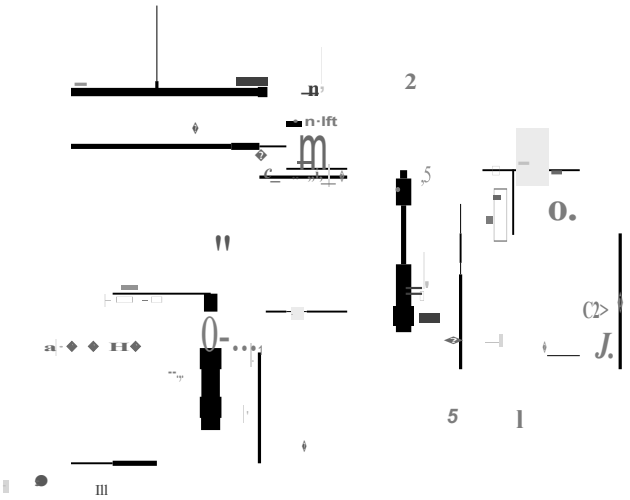

1063 •• D·225,

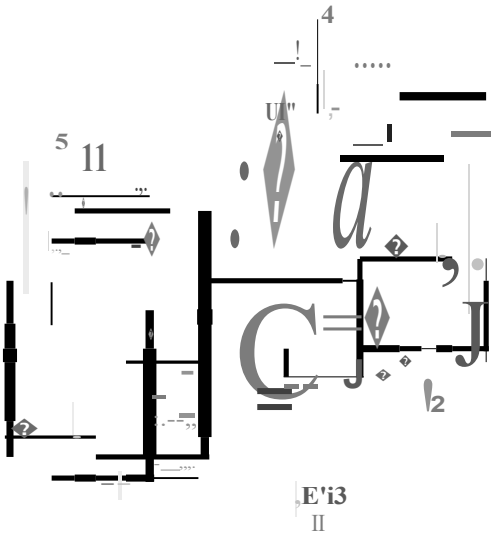

1D250

Dl60 KELJJJJEK VANA				
KOD	A(:IKLAMA	! 'OZ	ADET	fiYAr {€)
02587K0124	D.200-225 KHEBF.K VA:--IA KOT.U	j	j	108,62
02587R0130	KELEHEK VANA KOLL: JIAGLANll IAK1◆I1	2	1	
02587R·J121	KLLEIlLK VAKA KLEI'E TAKL\\I	3+5	j	
16712R012I	KLLEIlLK VAKA KL!JI'E TAKL\\I	3+5	1	
02:S87RIl118	LJ.200-225 K. VANAGOVDE CO:--i'J'ASI (LPDM)	1	1	
723R0J13035	D.2110-225 K VANA KOL COKTi\SI (F.PD\il)	5	JO	
02:S96RIl118	D.200-215 K. VA..'IA G(JVIJL CO:--i'J'ASJ (Vi'J'OI\)	1	1	
7HR03T:Ill3:"	LJ.200-225 K. VAKA KOL CO:--I'J'ASJ (Vi'J'O:--1)	5	1(1	

Il250 KIJLEBEK VANA				
KOD	A(:IKLAMA	! 'OZ	ADEL'	fiLU (€)
15846R0124	D.250 KEL1JIEK VA:--iA KOLL!	4	j	115,28
02587R0130	D.250 KLLL1I1'K VA:--IA KOLL! IJACLANll T,\KfMf	5	j	
15846R0JOI	D.250 KELL1\1'K VA:--IA KLEI'E TAKLVU	3	j	
15846R0JI8	D.250 K. VANAGOVDL COKTASJ Wl'JJ_vl)	2	j	
7DR0380035	D.250 K. VA..'IAKOL CON IASI (LI'IlM)	J	g	
16868R0JI8	K. VA..'IAGCIVJJE COI\TASI IEI'DM)	2	j	
714R0JSOOJ5	K. VANA KOL COi\ J'ASJ Wl'IlM)	j	g	

SAUNA VE BUHAR ODALARI

HARVIA VEGA COMPACT SAUNA SOBASI
Model 2,3 kW(HCB230400S), 3,5 kW(HCB350400S)

* 2,3 kW için 2 adet
3,5 kW için 3 adet rezistans
gereklidir.

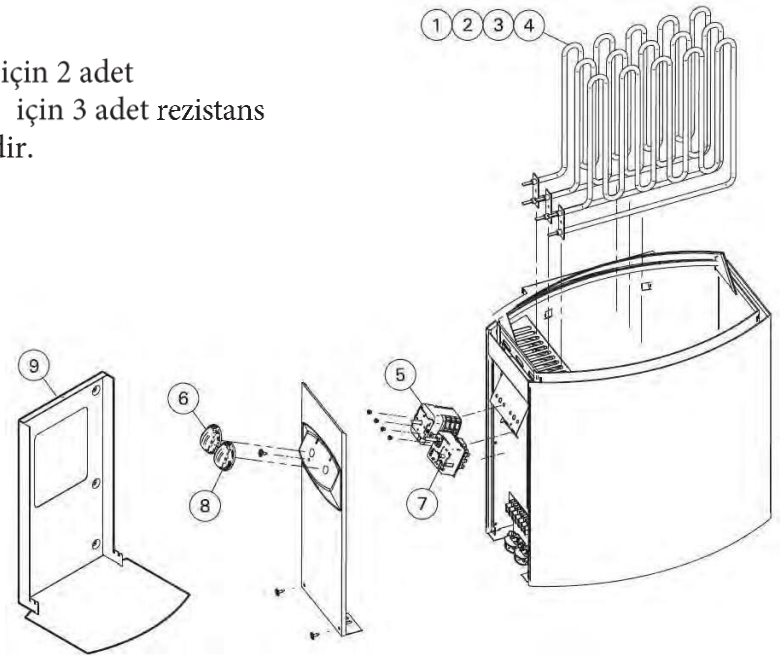

POZ	KOD	AÇIKLAMA	BİRİM FİYAT (€)
1	ZSB-770	VEGA COMPACT SAUNA SOBASI REZİSTANSI(1150W/230V)	121,08 ✓
2			
3	ZSK-510	VEGA SAUNA SOBASI ZAMANLAYICI	188,07 ✓
4	ZSB-125	VEGA SAUNA SOBASI ZAMANLAYICI ANAHTARI	12,63 ✓
5	ZSK-520	THE WALL,VEGA SAUNA SOBASI TERMOSTAT	193,82 ✓
6	ZSB-115	VEGA SAUNA SOBASI TERMOSTAT ANAHTARI	12,63 ✓
7	ZSI-240	VEGA COMPACT SAUNA SOBASI GÖSTERGE IŞIĞI	-

HARVIA VEGA SAUNA SOBASI

Model 4,5 kW(HCB450400S), 6,0kW(HCB600400S), 9,0kW(HCB900400S

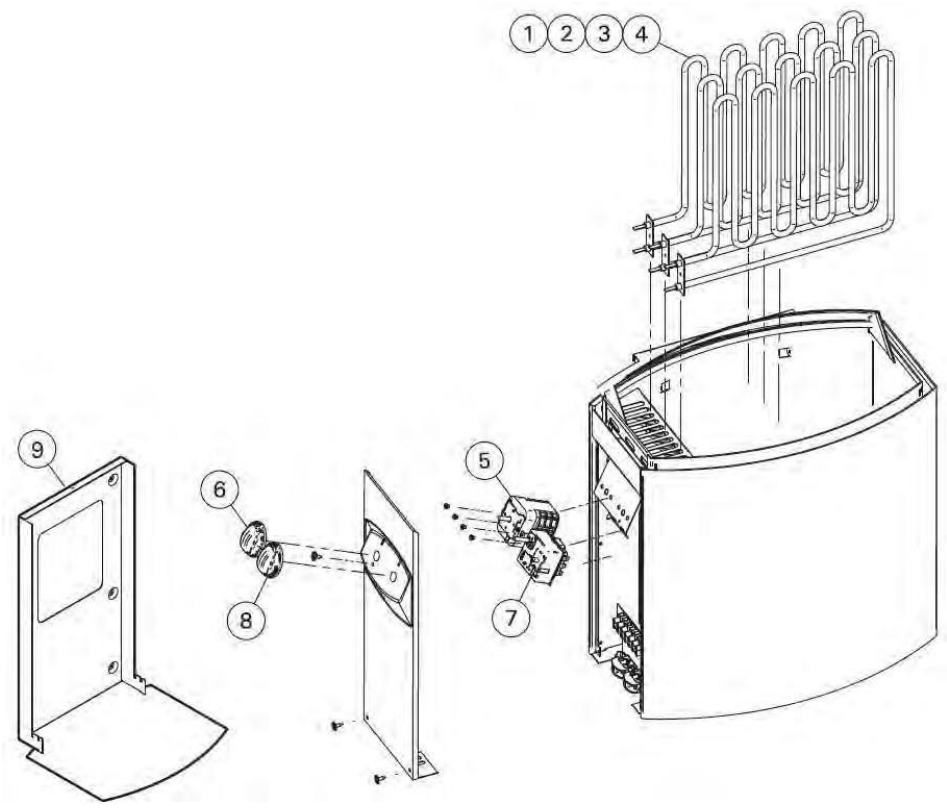

POZ	KOD	AÇIKLAMA	BİRİM FİYAT (€)
1	ZSB-224	4,5 kW VEGA SAUNA SOBASI REZİSTANSI(1500W/230V)	89,89 ✓
2	ZSB-226	6,0 kW VEGA SAUNA SOBASI REZİSTANSI(2000W/230V)	95,50 ✓
4	ZSB-229	9,0 kW VEGA SAUNA SOBASI REZİSTANSI(3000W/230V)	126,40 ✓
5	ZSK-510	VEGA SAUNA SOBASI ZAMANLAYICI	186,80 ✓
6	ZSB-125	VEGA SAUNA SOBASI ZAMANLAYICI ANAHTARI	12,82 ✓
7	ZSK-520	THE WALL,VEGA SAUNA SOBASI TERMOSTAT	193,82 ✓
8	ZSB-115	VEGA SAUNA SOBASI TERMOSTAT ANAHTARI	12,63 ✓
9	ZSB-200	VEGA SAUNA SOBASI ÖN KAPAK	30,21 ✓

HARVIA DELTA SAUNA SOBASI

Model 2,3 kW(HD230400), 3,6 kW(HD360400)

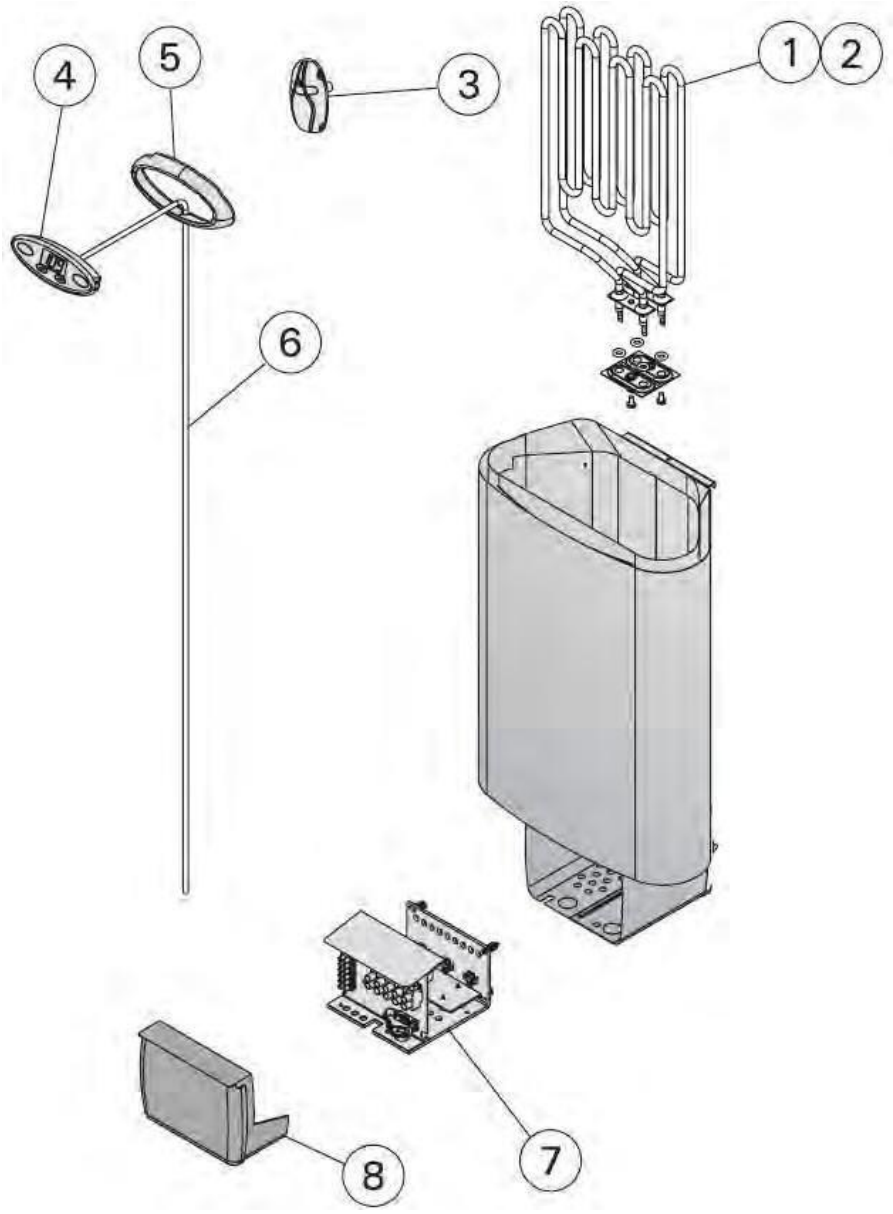

POZ	KOD	AÇIKLAMA	BİRİM FİYAT (€)
1	ZSN-160	DELTA SAUNA SOBASI REZİSTANSI(1800W/230V)	126,40 ✓
2	ZSN-150	DELTA SAUNA SOBASI REZİSTANSI(1150W/230V)	120,78 ✓
3	WX232	XENİO KONTROL ÜNİTESİ SICAKLIK SENSÖRÜ	77,25 ✓
4	ZSME-200-1	DELTA SAUNA SOBASI KONTROL PANELİ	172,06 ✓
5	ZSME-100	DELTA SAUNA SOBASI MONTAJ FLANŞI	
6	WX238	DELTA SAUNA SOBASI KONTROL PANELİ KABLOSU	28,65
7	ZSN-580	DELTA SAUNA SOBASI GÜÇ ÜNİTESİ	28,63 ✓
8	ZST-350	DELTA SAUNA SOBASI GÜÇ ÜNİTESİ KAPAĞI	-

HARVIA THE WALL MODEL SAUNA SOBASI

Model 4,5 kW(HSW450400), 6,0 kW(HSW600400), 8,0 kW(HSW800400), 9,0 kW(HSW900400)

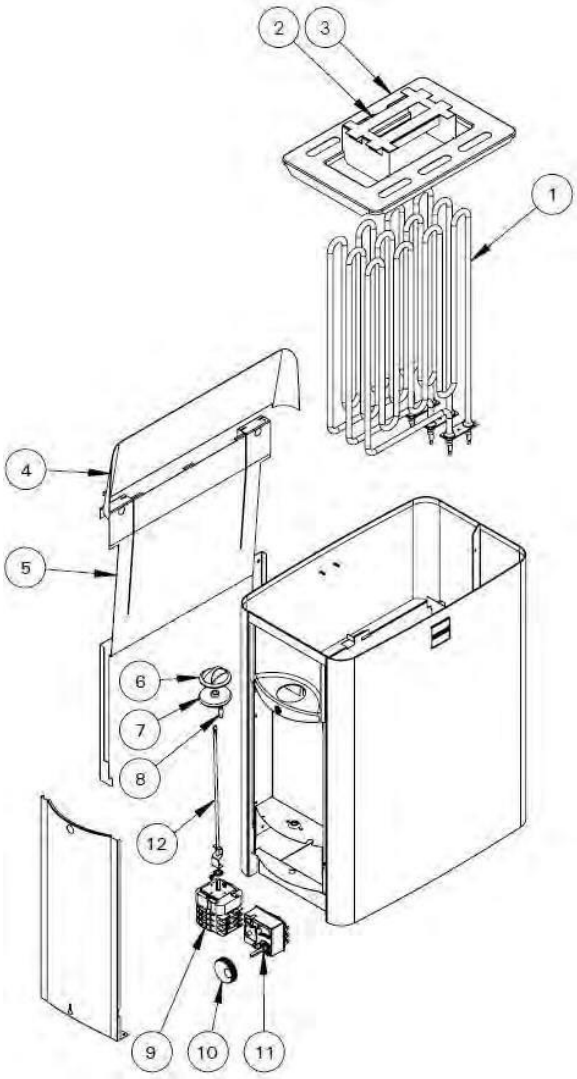

POZ	KOD	AÇIKLAMA	BİRİM FİYAT (€)
1	Y10-0016	4,5 kW THE WALL SAUNA SOBASI REZİSTANSI(1500W)	
1	Y10-0015	6,0 kW THE WALL SAUNA SOBASI REZİSTANSI(2000W)	
1	Y10-0014	8,0 kW THE WALL SAUNA SOBASI REZİSTANSI(2600W)	
1	ZCU-830	9,0 kW THE WALL SAUNA SOBASI REZİSTANSI(3000W)	171,80
2	ZWA-007	THE WALL SAUNA SOBASI REZİSTANS DESTEK PLAKASI	171,81 ✓
3	ZWA-023	THE WALL SAUNA SOBASI REZİSTANS IZGARASI	
4	ZWA-009	THE WALL SAUNA SOBASI BUHAR ÇIKIŞ PLAKASI	
5	ZWA-047	THE WALL SAUNA SOBASI DUVAR MONTAJ PLAKASI	
6	ZWA-011	THE WALL SAUNA SOBASI ZAMANLAYICI ANAHTARI	
7	ZWA-022	THE WALL SAUNA SOBASI AKS LASTİK CONTASI	-
8	ZWA-061	THE WALL SAUNA SOBASI GÖSTERGE IŞIĞI	
9	WX641	THE WALL SAUNA SOBASI SAAT + SAAT KİLİDİ	
10	ZWA-021	THE WALL SAUNA SOBASI TERMOSTAT ANAHTARI	
11	ZSK-520	THE WALL,VEGA SAUNA SOBASI TERMOSTAT	184,00
12	ZWA-041	4,5 kW, 6,0 kW THE WALL SAUNA SOBASI AKSI	193,63 ✓
12	ZWA-016	8,0 kW, 9,0 kW THE WALL SAUNA SOBASI AKSI	

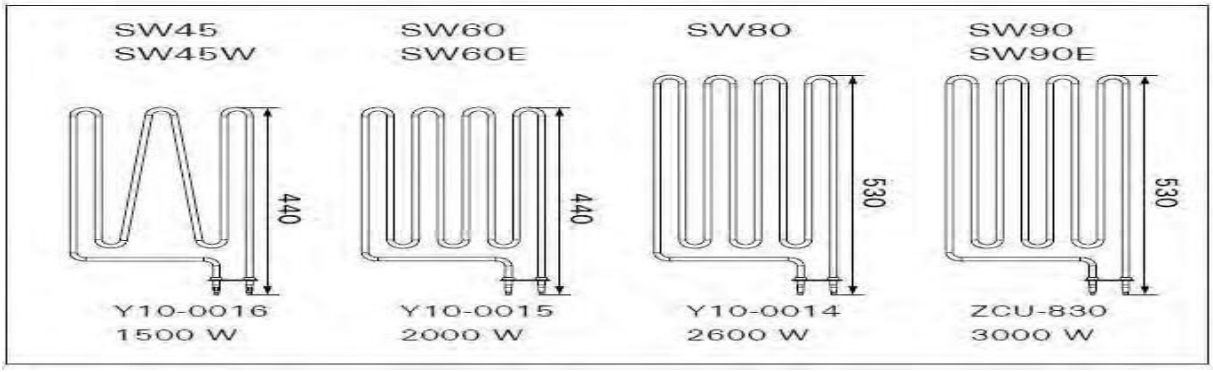

HARVIA TOP CLASS COMBİ MODEL SAUNA SOBASI

Model 5,0 kW(HKSE500400), 6,0 kW(HKSE600400), 8,0 kW(HKSE800400), 9,0 kW(HKSE900400)

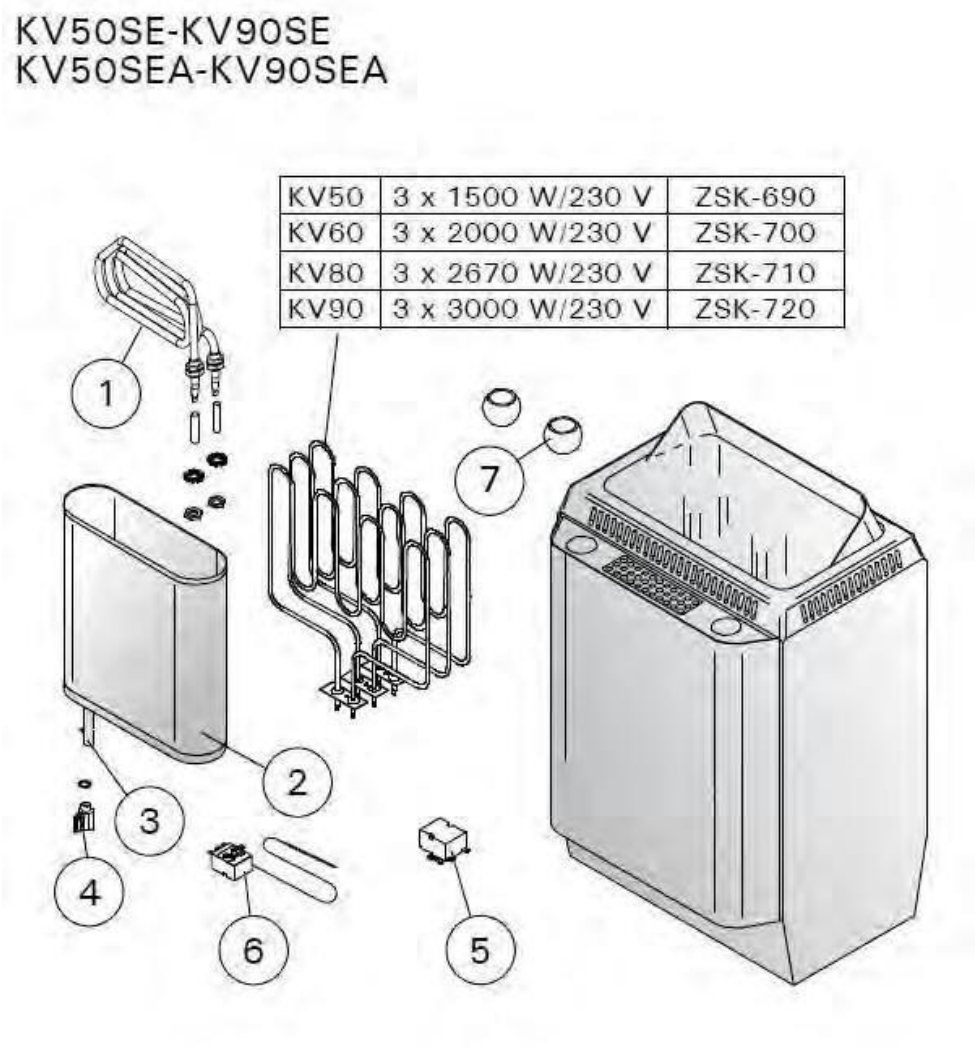

POZ	KOD	AÇIKLAMA	BİRİM FİYAT (€)	
	ZSK-690	5,0 kW TOP CLASS COMBİ SAUNA SOBASI REZİSTANSI(3*1500/230V)	94,80	✓
	ZSK-700	6,0 kW TOP CLASS COMBİ SAUNA SOBASI REZİSTANSI (3*2000/230V)	99,02	✓
	ZSK-710	8,0 kW TOP CLASS COMBİ SAUNA SOBASI REZİSTANSI (3*2670/230V)	115,17	✓
	ZSK-720	9,0 kW TOP CLASS COMBİ SAUNA SOBASI REZİSTANSI (3*3000/230V)	129,21	✓
1	ZH-104	TOP CLASS COMBİ SAUNA SOBASI REZİSTANS EVAPORATÖRÜ	214,89	✓
2	ZSVH-6	TOP CLASS COMBİ SAUNA SOBASI SU TANKI	587,11	✓
3	ZH-110	TOP CLASS COMBİ SAUNA SOBASI TAHLİYE BORUSU	44,94	✓
4	ZH-130	TOP CLASS COMBİ SAUNA SOBASI TAHLİYE MUSLUĞU	40,73	✓
5	ZSK-764	TOP CLASS COMBİ SAUNA SOBASI ISI TERMİĞİ	137,63	✓
6	ZSN-250	TOP CLASS COMBİ SAUNA SOBASI TERMOSTAT 110°	85,67	✓
7	ZH-205	TOP CLASS COMBİ SAUNA SOBASI KOKU TAŞI	49,15	✓

HARVIA CLUB SAUNA SOBASI
Model 11,0 kW(HRKG110400), 13,5 KW(HRKG135400), 15,0 kW(HRKG150400)

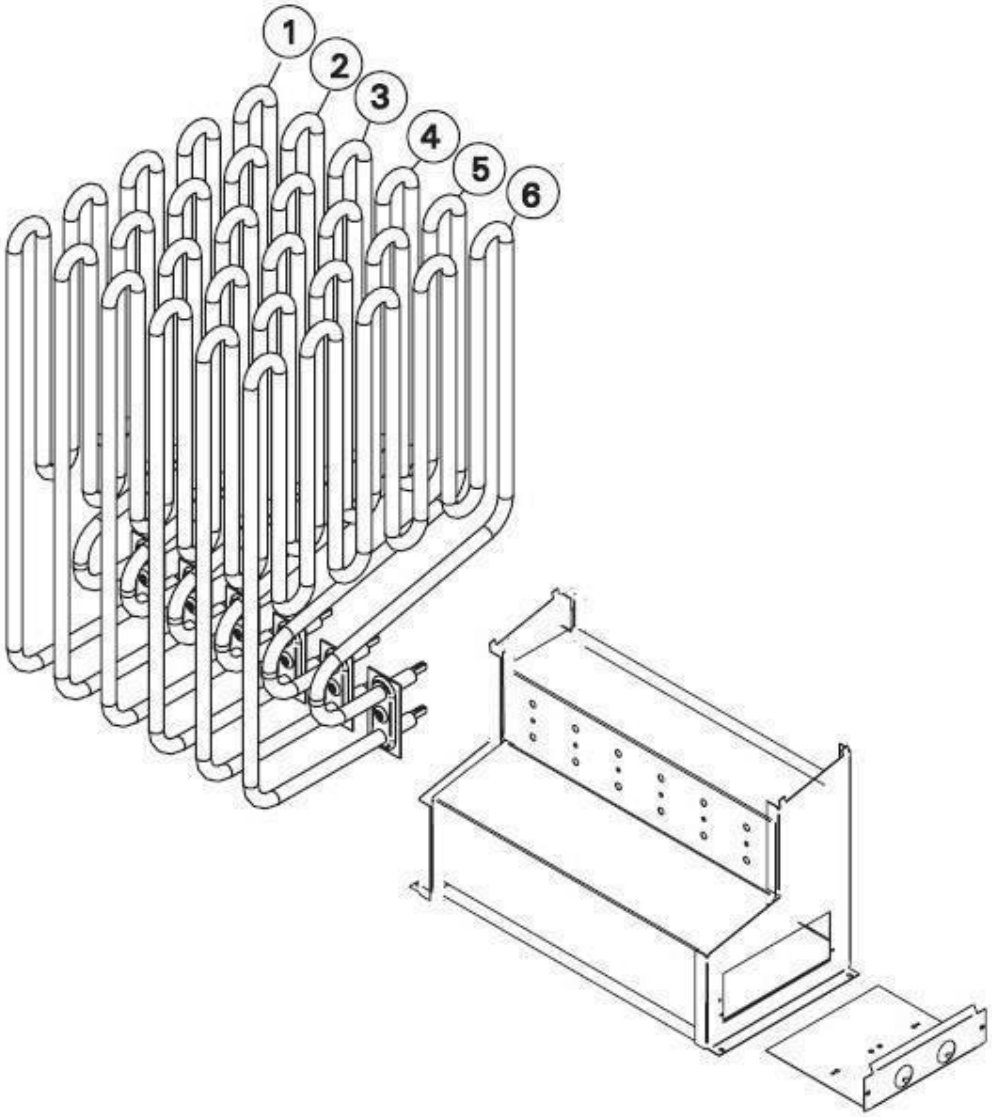

POZ	KOD	AÇIKLAMA	BİRİM FİYAT (€)
1,3,5	ZSP-240	11,0 kW CLUB SAUNA SOBASI REZİSTANSI(2150 W)	129,21 ✓
2,4,6	ZSS-110	11,0 kW CLUB SAUNA SOBASI REZİSTANSI(1500 W)	94,80 ✓
1,3,5	ZSS-120	13,5 kW CLUB SAUNA SOBASI REZİSTANSI(2000 W)	97,61 ✓
2,4,6	ZSP-250	13,5 kW,15 kW CLUB SAUNA SOBASI REZİSTANSI(2500 W)	142,00
1,2,3,4,5,6			141,68 ✓

HARVIA PROFI SAUNA SOBASI
Model 20,0 kW(HRL200400), 26,5 kW(HRL260400), 30,0 kW(HRL300400)-, 3,0 kW(HRL330400)

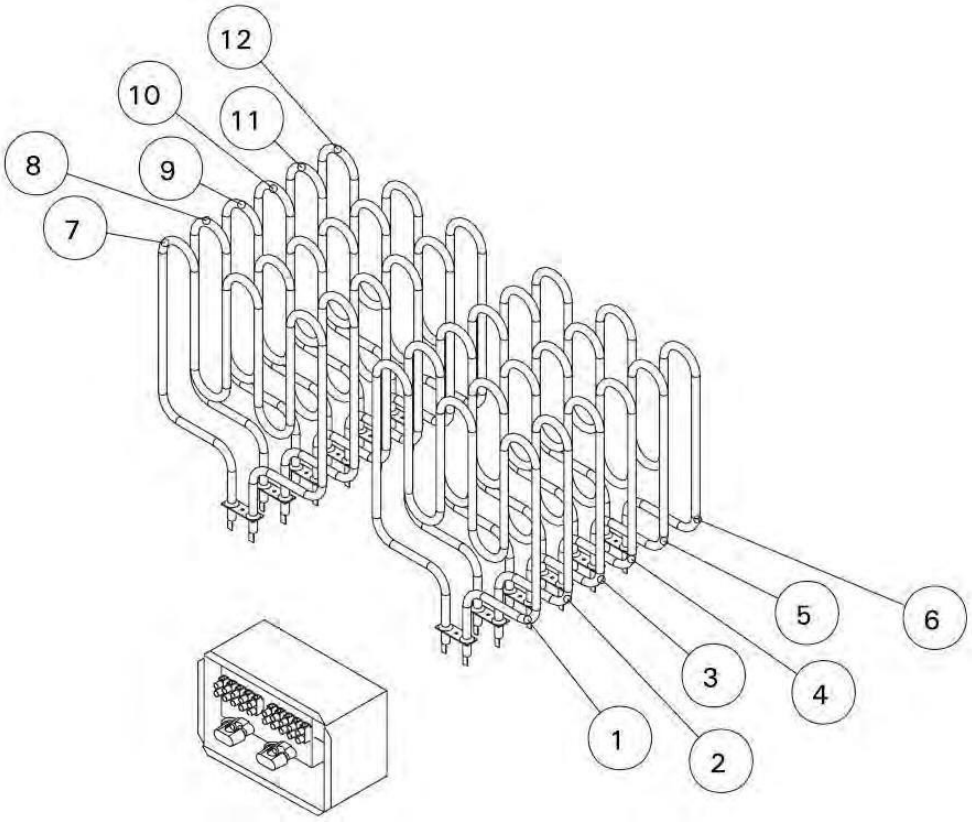

POZ	KOD	AÇIKLAMA	BİRİM FİYAT (€)
1,2,3,4,5,6 7,8,9,10,11,12	ZSK-732	20,0 kW PROFI SAUNA SOBASI REZİSTANSI(1750 W/230V)	109,80 ✓
1,3,5,7,9,11	ZSL-313	26,5 kW PROFISAUNA SOBASI REZİSTANSI(2000 W/230V)	109,80 ✓
2,4,6,8,10,12	ZSL-314	26,5 kW, 30,0 kW PROFI SAUNA SOBASI REZİSTANSI (2500 W/230V)	110,97 ✓
1,2,3,4,5,6 7,8,9,10,11,12			
1,2,3,4,5,6 7,8,9,10,11,12	ZSL-318	33,0 kW PROFI SAUNA SOBASI REZİSTANSI(3000 W/230V)	129,50
			129,54 ✓

HARVIA C90-C150 KONTROL ÜNİTELERİ

Model C90, C150

WX200

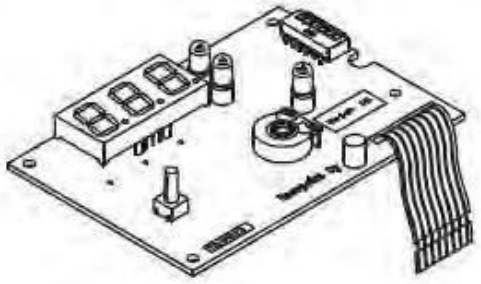

WX211

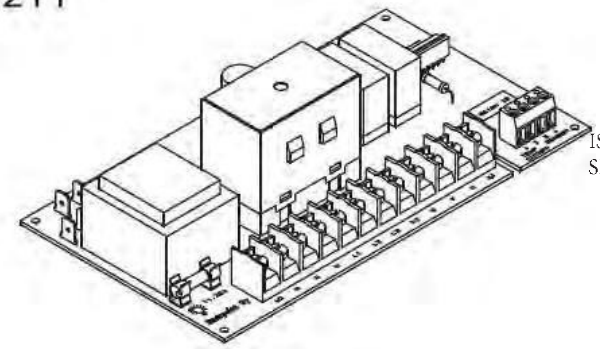

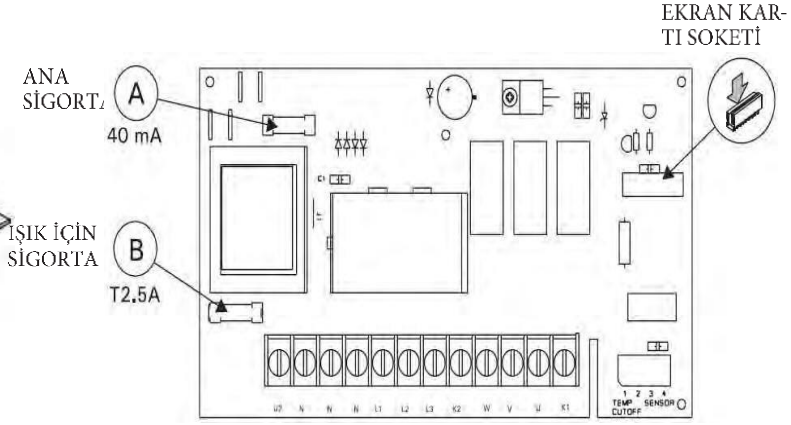

WX212

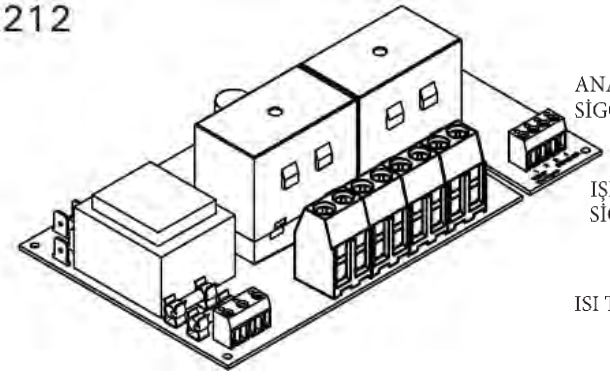

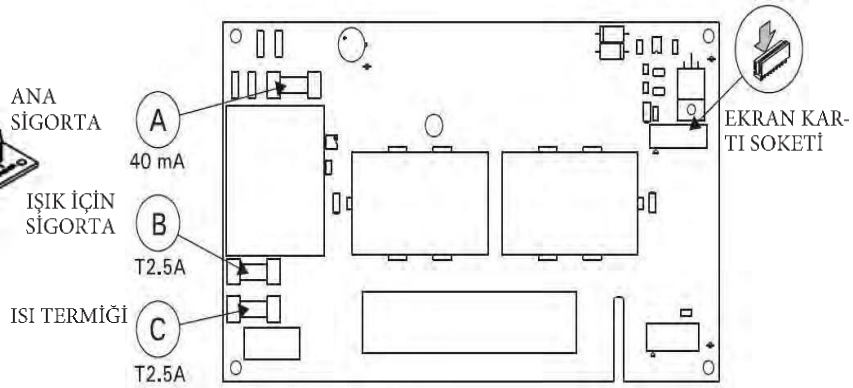

POZ	KOD	AÇIKLAMA	BİRİM FİYAT (€)
-	WX200	C90,C150 KONTROL ÜNİTESİ EKRAN KARTI	286,52 ✓
-	WX211	C90 KONTROL ÜNİTESİ ANAKARTI	473,33 ✓
-	WX212	C150 KONTROL ÜNİTESİ ANAKARTI	587,11 ✓

HARVIA XENİO KONTROL ÜNİTELERİ
Model CX110, CX170, CX110 COMBİ

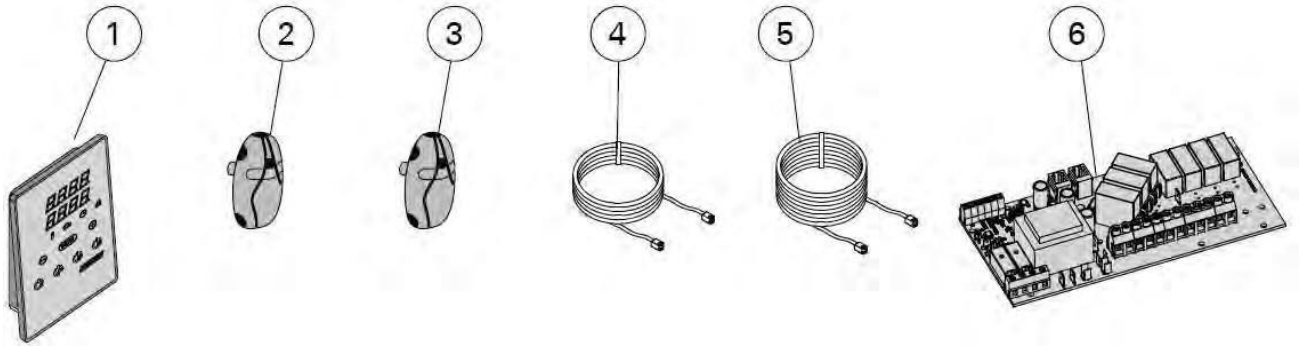

POZ	KOD	AÇIKLAMA	BİRİM FİYAT (€)
1	WX380	CX110, CX170 KONTROL ÜNİTESİ KONTROL PANELİ	530,23 ✓
1	WX381	CX110 COMBİ KONTROL ÜNİTESİ KONTROL PANELİ	530,23 ✓
2	WX232	XENİO KONTROL ÜNİTESİ SICAKLIK SENSÖRÜ	78,65 ✓
3	WX325	CX170, CX110 COMBİ KONTROL ÜNİTESİ SICAKLIK SENSÖRÜ (OPSİYONEL)	
4	WX311	XENİO KONTROL ÜNİTESİ DATA KABLOSU(5 metre)	
5	WX313	XENİO KONTROL ÜNİTESİ UZATMA DATA KABLOSU (10 metre-OPSİYONEL)	-
6	WX600	CX110 KONTROL ÜNİTESİ ANAKARTI	594,84 ✓
6	WX351	CX170 KONTROL ÜNİTESİ ANAKARTI(XT2001)	816,76 ✓
6	WX356	CX110 COMBİ KONTROL ÜNİTESİ ANAKARTI(XT2020)	681,22 ✓

HARVIA ZG900 KOKU POMPASI

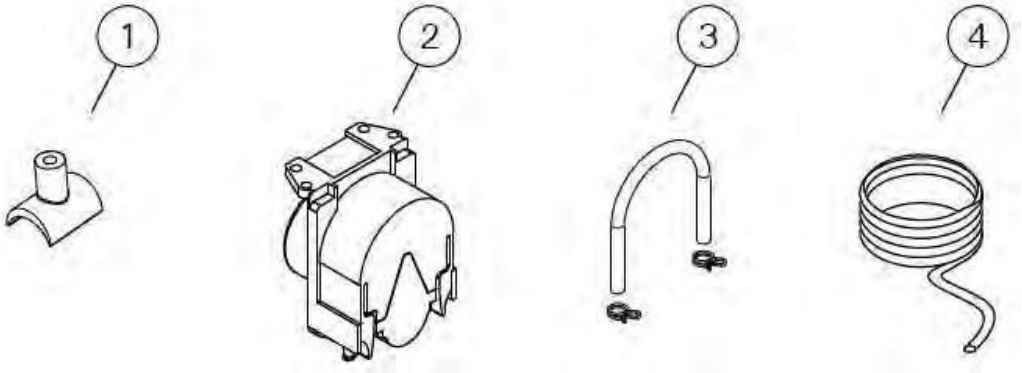

POZ	KOD	AÇIKLAMA	BİRİM FİYAT (€)
1	ZSTM-195	HGX BUHAR JENERATÖRÜ KOKU POMPASI BAĞLANTI APARATI	8,41 ✓
2	ZVR-779	HGP BUHAR JENERATÖRÜ KOKU POMPASI	315,33 ✓
3	ZVR-789	KOKU POMPASI YEDEK BORU	85,67 ✓
4	ZVR-772	KOKU POMPASI BORUSU 3 m	8,41 ✓

HARVIA HGP BUHAR JENERATÖRÜ
Model 21,6 kW(HGP22), 30,0 kW(HGP30)

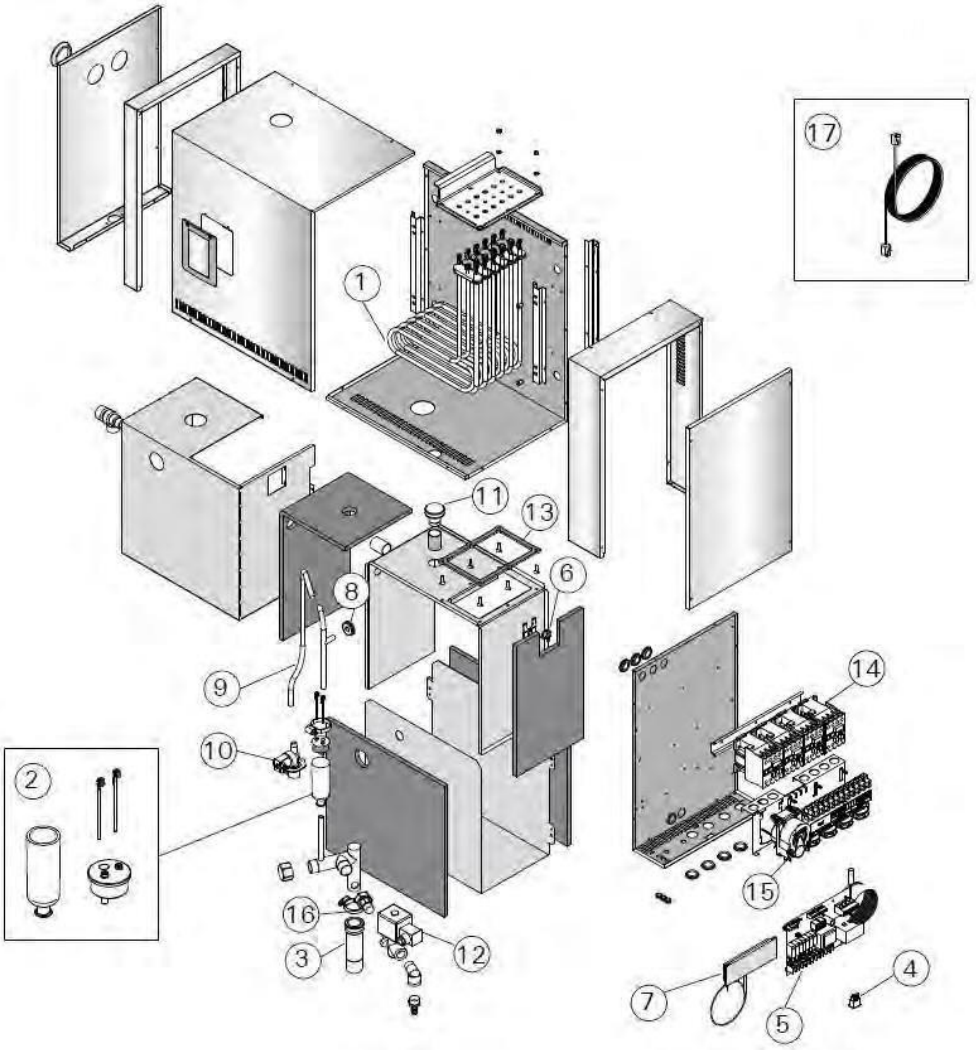

POZ	KOD	AÇIKLAMA	BİRİM FİYAT (€)	POZ	KOD	AÇIKLAMA	BİRİM FİYAT (€)
1	ZSTM-260	HGP22 BUHAR JENERATÖRÜ REZİSTANSI (3600W/230V)	123,06	9	ZSTM-227	HGP BUHAR JENERATÖRÜ SU HORTUMU	14,04 ✓
1	ZSTM-261	HGP30 BUHAR JENERATÖRÜ REZİSTANSI (5000W/230V)	149,83	10	ZG-370	HGP BUHAR JENERATÖRÜ SELENOİD VALF	74,43 ✓
2	WX620	HGP,HGX BUHAR JENERATÖRÜ ÖLÇÜM SETİ(SU SEVİYE SENSÖRÜ, MUSLUK,BORU)	36,10	11	ZSTM-155	HGP,HGX BUHAR JENERATÖRÜ KAUÇUK TAPA	12,63 ✓
3	ZSTM-170	HGP,HGX BUHAR JENERATÖRÜ ÇÖKELTİ TÜPÜ	20,73	12	ZG-700	HGP,HGX BUHAR JENERATÖRÜ OTOMATİK DEŞARJ VALFİ	
4	ZSK-684	HGP,HGX BUHAR JENERATÖRÜ ANA SİGORTA	12,03	13	ZSTM-255	HGP BUHAR JENERATÖRÜ KAFA CONTASI	14,04 ✓
5	WX604	HGP,HGX BUHAR JENERATÖRÜ ANAKART	663,50	14	ZSL-940	HGP BUHAR JENERATÖRÜ KONTAKTÖR	172,06 ✓
6	ZG-550	HGP,HGX BUHAR JENERATÖRÜ ISI TERMİĞİ	32,76	15	ZVR-779	HGP BUHAR JENERATÖRÜ KOKU POMPASI	315,33 ✓
7	WX602	HGP,HGX BUHAR JENERATÖRÜ KONTROL PANELİ	504,98	16	ZSTM-225	HGP BUHAR JENERATÖRÜ 1/2”-3/4” ADAPTÖR	43,53 ✓
8	ZSTM-150	HGP ,HGX BUHAR JENERATÖRÜ KAUÇUK CONTA D10	4,01				

HARVIA HGX BUHAR JENERATÖRÜ

Model 2,2 kW(HGX2), 4,5 kW(HGX45), 5,7 kW(HGX60), 9,0 kW(HGX90), 10,8 kW(HGX11), 15,0 kW(HGX15)

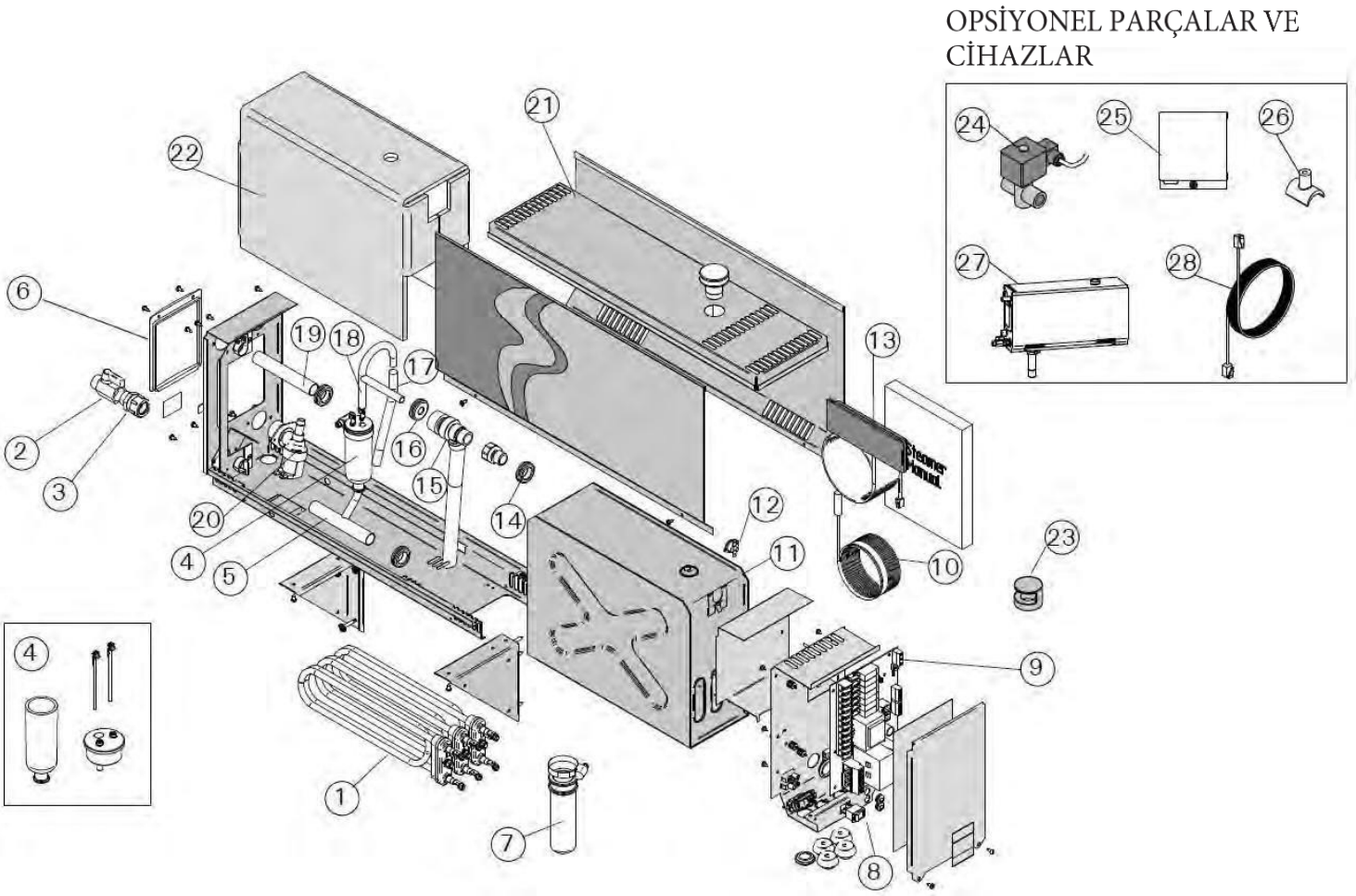

HARVIA HGX BUHAR JENERATÖRÜ

Model 2,2 kW(HGX2), 4,5 kW(HGX45), 5,7 kW(HGX60), 9,0 kW(HGX90), 10,8 kW(HGX11), 15,0 kW(HGX15)

POZ	KOD	AÇIKLAMA	BİRİM FİYAT (€)	
1	ZG-322	HGX2 BUHAR JENERATÖRÜ REZİSTANSI(2200W/230V)	-	
1	ZG-330	HGX45 BUHAR JENERATÖRÜ REZİSTANSI(1500W/230V)	129,21	✓
1	ZG-340	HGX60 BUHAR JENERATÖRÜ REZİSTANSI(1900W/230V)	132,03	✓
1	ZG-350	HGX90 BUHAR JENERATÖRÜ REZİSTANSI(3000W/230V)	136,24	✓
1	ZG-360	HGX11 BUHAR JENERATÖRÜ REZİSTANSI(3600W/230V)	140,45	✓
1	ZG-365	HGX15 BUHAR JENERATÖRÜ REZİSTANSI(5000W/230V)	143,26	✓
2	ZG-575	HGX BUHAR JENERATÖRÜ MANUEL DEŞARJ VALFİ	31,61	✓
3	ZSTM-050	HGX BUHAR JENERATÖRÜ 18 mm 1/2" BORU ADAPTÖRÜ	25,99	✓
4	WX620	HGP,HGX BUHAR JENERATÖRÜ ÖLÇÜM SETİ (SU SEVİYE SENSÖRÜ, MUSLUK,BORU)	37,91	✓
5	ZSTM-071	HGX BUHAR JENERATÖRÜ SU ÇIKIŞ BORUSU MONTAJ APARATI	40,73	✓
6	ZSTM-160	HGX BUHAR JENERATÖRÜ EKRAN KAPAĞI	18,96	✓
7	ZSTM-170	HGP,HGX BUHAR JENERATÖRÜ ÇÖKELTİ TÜPÜ	21,77	✓
8	ZSK-684	HGP,HGX BUHAR JENERATÖRÜ ANA SİGORTA	12,63	✓
9	WX604	HGP,HGX BUHAR JENERATÖRÜ ANAKART	696,68	✓
10	ZG-660	HGX BUHAR JENERATÖRÜ SICAKLIK SENSÖRÜ	108,14	✓
11	ZSTM-012	HGX2 BUHAR JENERATÖRÜ SU TANKI	-	
11	ZSTM-010	HGX45,HGX60,HGX90,HGX11,HGX15 BUHAR JENERATÖRÜ SU TANKI	745,12	✓
12	ZG-550	HGP,HGX BUHAR JENERATÖRÜ ISI TERMİĞİ	34,40	✓
13	WX602	HGP,HGX BUHAR JENERATÖRÜ KONTROL PANELİ	530,23	✓
14	ZSTM-140	HGX BUHAR JENERATÖRÜ KAUÇUK CONTA D18	4,21	✓
15	ZG-580	HGX BUHAR JENERATÖRÜ BASINÇ VALFİ	129,21	✓
16	ZSTM-150	HGP ,HGX BUHAR JENERATÖRÜ KAUÇUK CONTA D10	4,21	✓
17	ZSTM-047	HGX BUHAR JENERATÖRÜ SU HORTUMU	12,63	✓
18	ZSTM-070	HGX BUHAR JENERATÖRÜ SU HORTUMU MONTAJ APARATI	27,39	✓
19	ZSTM-040	HGX BUHAR JENERATÖRÜ BUHAR ÇIKIŞ BORUSU	23,17	✓
20	ZSS-610	HGX BUHAR JENERATÖRÜ SELENOİD VALF		
21	ZSTM-155	HGP,HGX BUHAR JENERATÖRÜ KAUÇUK TAPA	11,94	✓
22	ZSTM-060	HGX BUHAR JENERATÖRÜ SU TANKI İZOLASYONU	54,77	✓
23	ZG-500	HGX BUHAR JENERATÖRÜ BUHAR NOZULU		
24	ZG-700	HGP,HGX BUHAR JENERATÖRÜ OTOMATİK DEŞARJ VALFİ		
25	ZG-900	HGX BUHAR JENERATÖRÜ KOKU POMPASI	802,00	✓
26	ZSTM-195	HGX BUHAR JENERATÖRÜ KOKU POMPASI BAĞLANTI APARATI	8,41	✓
27	HGX11L	HGX11 BUHAR JENERATÖRÜ ÇOK SÜRÜCÜLÜ BUHAR JENERATÖRÜ	-	
28	WX312	HGX BUHAR JENERATÖRÜ 1,5 m DATA KABLOSU	43.67	

ISITMA

EVOLINE NN ISI POMPASI
Model 66069(EVOLINE 6)

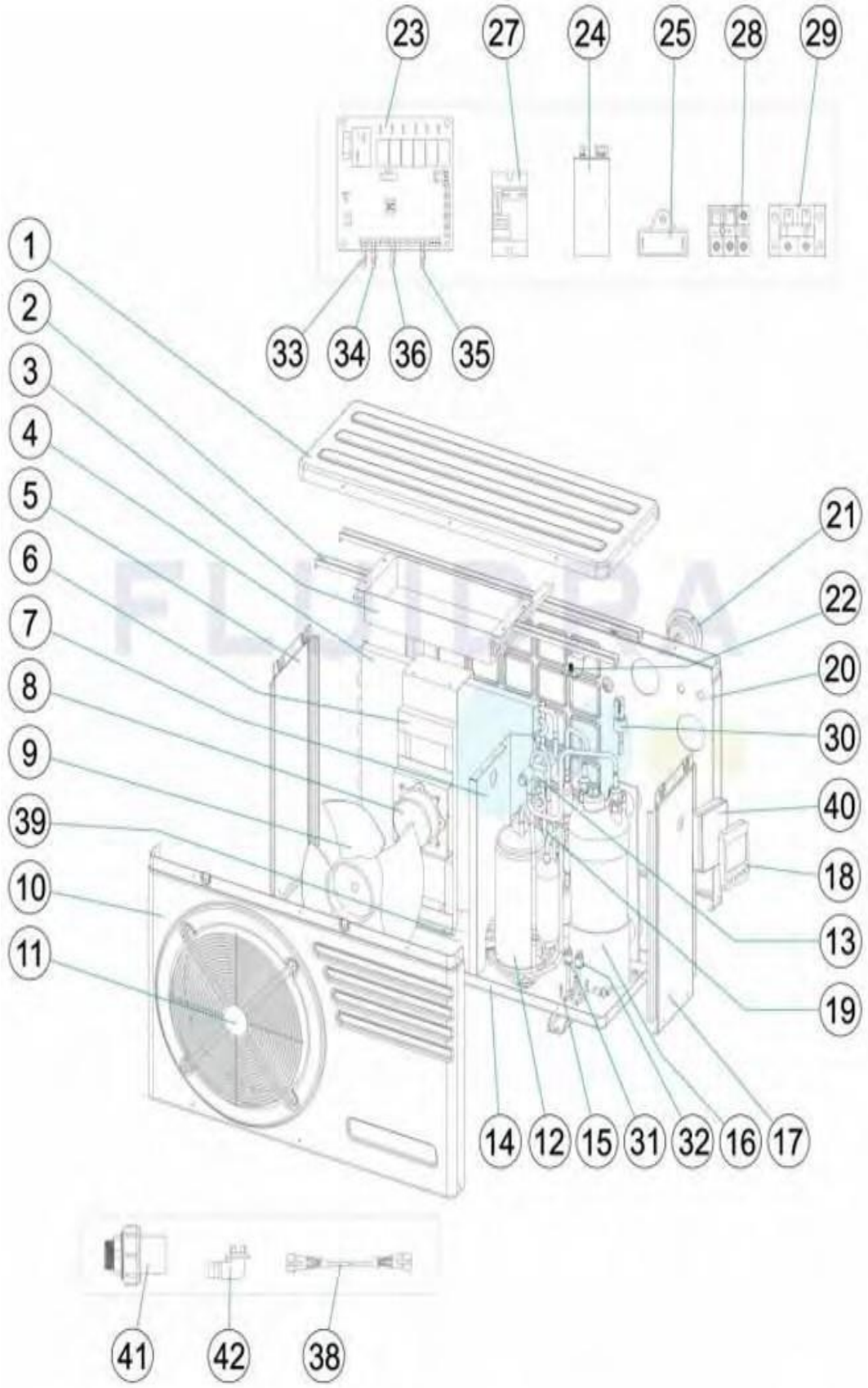

EVOLINE NN ISI POMPASI
Model 66069(EVOLINE 6)

POZ	KOD	AÇIKLAMA	BİRİM FİYAT (€)	POZ	KOD	AÇIKLAMA	BİRİM FİYAT (€)	
1	66069R0001	EVOLINE 6 ISI POMPASI ABS ÜST PANEL (KAPAK)	327,73	21	66069R0021	EVOLINE ISI POMPASI MANOMETRESİ	193,82	✓
2	66069R0002	EVOLINE 6 ISI POMPASI ÜST PANEL BAĞLANTI AYAĞI	57,52	22	66069R0022	EVOLINE ISI POMPASI VAKUM VE DOLUM VANASI	43,53	✓
3	66069R0003	EVOLINE 6 ISI POMPASI ELEKTRİK PANELİ KUTUSU	116,38	23	66069R0023	EVOLINE ISI POMPASI ANA KART (WIFI)	601,88	✓
4	66069R0004	EVOLINE 6 ISI POMPASI EVAPORATÖR	375,89	24	66069R0024	EVOLINE 6 ISI POMPASI KOMPRESÖR KONDANSATÖRÜ (25UF)	81,46	✓
5	66069R0005	EVOLINE 6 ISI POMPASI ABS SOL PANEL (KAPAK)	177,90	25	66069R0025	EVOLINE ISI POMPASI FAN KONDANSATÖRÜ (2UF)	15,44	✓
6	66069R0006	EVOLINE 6 ISI POMPASI FAN MOTOR BAĞLANTI AYAĞI	157,18	27	66069R0027	EVOLINE 6 ISI POMPASI RÖLE/ KOMPRESÖR KONTAKTÖRÜ	112,35	
7	66069R0007	EVOLINE 6 ISI POMPASI BÖLÜM AYIRMA PANELİ	88,96	28	66069R0028	EVOLINE ISI POMPASI GÜÇ BAĞLANTI GİRİŞİ	18,96	✓
8	66069R0008	EVOLINE 6 ISI POMPASI FAN MOTORU	477,54	29	66069R0029	EVOLINE ISI POMPASI POMPA BAĞLANTI GİRİŞİ	14,04	✓
9	66069R0009	EVOLINE 6 ISI POMPASI FAN	88,96	30	66069R0030	EVOLINE ISI POMPASI AKIŞ SENSÖRÜ (SU)	189,62	✓
10	66069R0010	EVOLINE 6 ISI POMPASI ABS ÖN PANEL (KAPAK)	777,87	31	66069R0031	EVOLINE ISI POMPASI YÜKSEK BASINÇ SENSÖRÜ	125,00	✓
11	66069R0011	EVOLINE 6 ISI POMPASI FAN KORUMA IZGARASI	177,90	32	66069R0032	EVOLINE ISI POMPASI DÜŞÜK BASINÇ SENSÖRÜ	129,21	✓
12	66069R0012	EVOLINE 6 ISI POMPASI KOMPRESÖR	1.500,90	33	66069R0033	EVOLINE ISI POMPASI SICAKLIK SENSÖRÜ - SU GİRİŞİ (L:1200 BAKIR C-KIRMIZI)	39,32	✓
13	66069R0013	EVOLINE 6 ISI POMPASI 4 YOLLU VANA	284,93	34	66069R0034	EVOLINE ISI POMPASI SICAKLIK SENSÖRÜ - SU ÇIKIŞI (L:1200 BAKIR C-SİYAH)	39,32	✓
14	66069R0014	EVOLINE 6 ISI POMPASI ALT PANEL (KAPAK)	338,43	35	66069R0035	EVOLINE ISI POMPASI SICAKLIK SENSÖRÜ - EVAPORATÖR BOBİNİ (L:1200 BAKIR C-YEŞİL)	39,32	✓
15	66069R0015	EVOLINE ISI POMPASI BASINÇ SWİTCH BORUSU	44,14	36	66069R0036	EVOLINE ISI POMPASI SICAKLIK SENSÖRÜ - HAVA (L:800 PLASTİK C-BEYAZ)	34,40	✓
16	66069R0016	EVOLINE 6 ISI POMPASI TITANYUM EŞANJÖR	1.269,47	38	66069R0038	EVOLINE ISI POMPASI EKRAN KABLOSU (10M)	88,47	✓
17	66069R0017	EVOLINE 6 ISI POMPASI ABS SAĞ PANEL (KAPAK)	177,90	39	66069R0039	EVOLINE ISI POMPASI EVAPORATÖR ALT ISITICI	189,62	✓
18	66069R0018	EVOLINE ISI POMPASI LED EKRAN (WIFI)	1064,79	40	66069R0040	EVOLINE ISI POMPASI EKRAN KUTUSU	85,67	✓
19	66069R0019	EVOLINE 6 ISI POMPASI EŞANJÖR BORUSU	580,55	41	66069R0041	EVOLINE ISI POMPASI SU BAĞLANTISI	85,67	✓
20	66069R0020	EVOLINE 6 ISI POMPASI ABS ARKA PA-NEL (KAPAK)	750,44	42	66069R0042	EVOLINE ISI POMPASI SU YOĞUNLAŞMA TAHLİYESİ	2,79	✓

EVOLINE NN ISI POMPASI
Model 66069(EVOLINE 6)

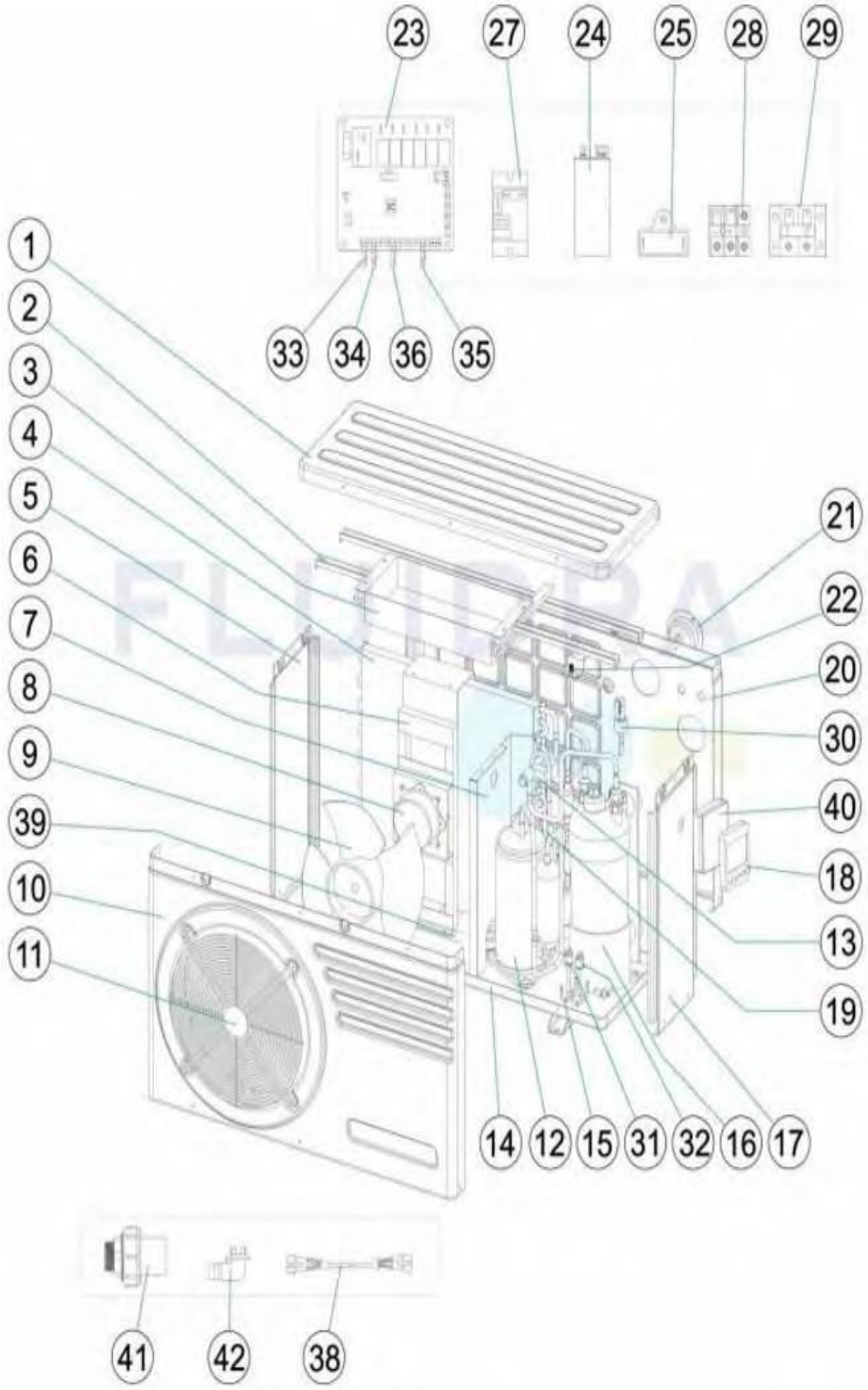

FLUIDRA

EVOLINE NN ISI POMPASI
Model 66069(EVOLINE 6)

POZ	KOD	AÇIKLAMA	BİRİM FİYAT (€)	POZ	KOD	AÇIKLAMA	BİRİM FİYAT (€)	
1	66070R0001	EVOLINE 10 ISI POMPASI ABS ÜST PANEL (KAPAK)	422,70	21	66069R0021	EVOLINE ISI POMPASI MANOMETRESİ	193,82	✓
2	66070R0002	EVOLINE 10 ISI POMPASI ÜST PANEL BAĞLANTI AYAĞI	90,29	22	66069R0022	EVOLINE ISI POMPASI VAKUM VE DOLUM VANASI	43,53	✓
3	66070R0003	EVOLINE 10 ISI POMPASI ELEKTRİK PANELİ KUTUSU	188,60	23	66069R0023	EVOLINE ISI POMPASI ANA KART (WIFI)	601,88	✓
4	66070R0004	EVOLINE 10 ISI POMPASI EVAPORATÖR	1067,47	24	66070R0024	EVOLINE 10 ISI POMPASI KOMPRESÖR KONDANSATÖRÜ (45UF)	153,09	✓
5	66070R0005	EVOLINE 10 ISI POMPASI ABS SOL PANEL (KAPAK)	215,36	25	66069R0025	EVOLINE ISI POMPASI FAN KONDANSATÖRÜ (2UF)	15,44	✓
6	66070R0006	EVOLINE 10 ISI POMPASI FAN MOTOR BAĞLANTI AYAĞI	157,18	27	66070R0027	EVOLINE 10,13,15,20 ISI POMPASI RÖLE/ KOMPRESÖR KONTAKTÖRÜ	186,80	✓
7	66070R0007	EVOLINE 10 ISI POMPASI BÖLÜM AYIRMA PANELİ	123,06	28	66069R0028	EVOLINE ISI POMPASI GÜÇ BAĞLANTI GİRİŞİ	18,96	✓
8	66070R0008	EVOLINE 10 ISI POMPASI FAN MOTORU	600,63	29	66069R0029	EVOLINE ISI POMPASI POMPA BAĞLANTI GİRİŞİ	14,04	✓
9	66070R0009	EVOLINE 10 ISI POMPASI FAN	321,04	30	66069R0030	EVOLINE ISI POMPASI AKIŞ SENSÖRÜ (SU)	189,62	✓
10	66070R0010	EVOLINE 10 ISI POMPASI ABS ÖN PANEL (KAPAK)	8218,59	31	66069R0031	EVOLINE ISI POMPASI YÜKSEK BASINÇ SENSÖRÜ	125,00	✓
11	66070R0011	EVOLINE 10 ISI POMPASI FAN KORUMA IZGARASI	211,33	32	66069R0032	EVOLINE ISI POMPASI DÜŞÜK BASINÇ SENSÖRÜ	129,21	✓
12	66070R0012	EVOLINE 10 ISI POMPASI KOMPRESÖR	1739	33	66069R0033	EVOLINE ISI POMPASI SICAKLIK SENSÖRÜ - SU GİRİŞİ (L:1200 BAKIR C-KIRMIZI)	39,32	✓
13	66070R0013	EVOLINE 10,13,15 ISI POMPASI 4 YOLLU VANA	368,54	34	66069R0034	EVOLINE ISI POMPASI SICAKLIK SENSÖRÜ - SU ÇIKIŞI (L:1200 BAKIR C-SİYAH)	39,32	✓
14	66070R0014	EVOLINE 10 ISI POMPASI ALT PANEL (KAPAK)	587,25	35	66069R0035	EVOLINE ISI POMPASI SICAKLIK SENSÖRÜ - EVAPORATÖR BOBİNİ (L:1200 BAKIR C-YEŞİL)	39,32	✓
15	66069R0015	EVOLINE ISI POMPASI BASINÇ SWİTCH BORUSU	44,14	36	66069R0036	EVOLINE ISI POMPASI SICAKLIK SENSÖRÜ - HAVA (L:800 PLASTİK C-BEYAZ)	34,40	✓
16	66070R0016	EVOLINE 10 ISI POMPASI TITANYUM EŞANJÖR	1842	38	66069R0038	EVOLINE ISI POMPASI EKRAN KABLOSU (10M)	88,47	✓
17	66070R0017	EVOLINE 10 ISI POMPASI ABS SAĞ PANEL (KAPAK)	197,97	39	66069R0039	EVOLINE ISI POMPASI EVAPORATÖR ALT ISITICI	189,62	✓
18	66069R0018	EVOLINE ISI POMPASI LED EKRAN (WIFI)	1064,79	40	66069R0040	EVOLINE ISI POMPASI EKRAN KUTUSU	85,67	✓
19	66070R0019	EVOLINE 10 ISI POMPASI EŞANJÖR BORUSU	654,40	41	66069R0041	EVOLINE ISI POMPASI SU BAĞLANTISI	85,67	✓
20	66070R0020	EVOLINE 10 ISI POMPASI ABS ARKA PANEL (KAPAK)	422,70	42	66069R0042	EVOLINE ISI POMPASI SU YOĞUNLAŞMA TAHLİYESİ	2,79	✓

EVOLINE NN ISI POMPASI
Model 66071, 66072(EVOLINE 13,EVOLINE15)

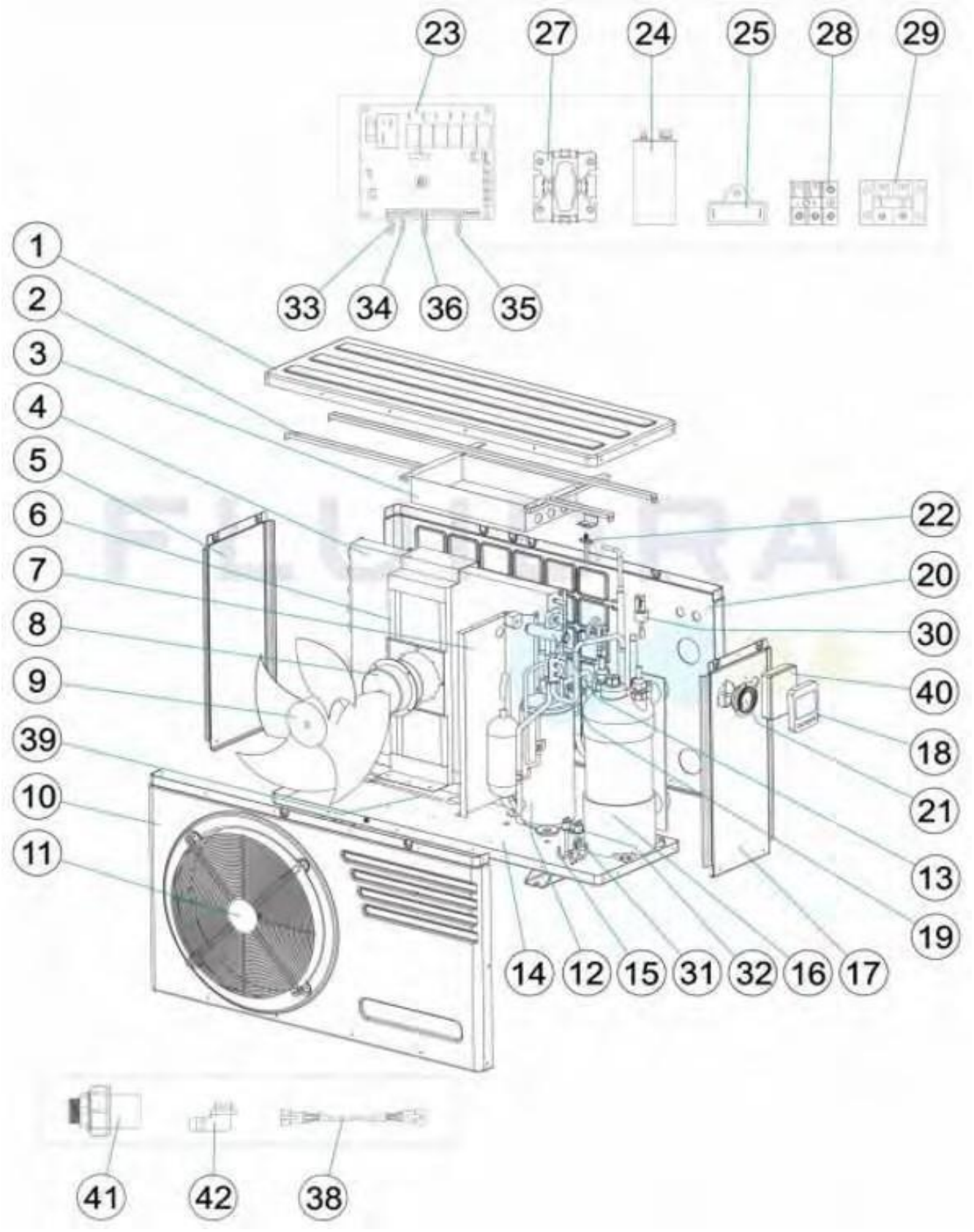

FLUIDRA

EVOLINE NN ISI POMPASI
Model 66071, 66072(EVOLINE 13,EVOLINE15)

POZ	KOD	AÇIKLAMA	BİRİM FİYAT (€)	POZ	KOD	AÇIKLAMA	BİRİM FİYAT (€)	
1	66071R0001	EVOLINE 13,15 ISI POMPASI ABS ÜST PANEL (KAPAK)	402,63	19	66072R0019	EVOLINE 15 ISI POMPASI EŞANJÖR BORUSU (66072)	917,18	✓
2	66071R0002	EVOLINE 13,15 ISI POMPASI ÜST PANEL BAĞLANTI AYAĞI	88,96	20	66071R0020	EVOLINE 13,15 ISI POMPASI ABS ARKA PANEL (KAPAK)	903,15	✓
3	66071R0003	EVOLINE 13,15 ISI POMPASI ELEKTRİK PANELİ KUTUSU	157,18	21	66069R0021	EVOLINE ISI POMPASI MANOMETRESİ	193,82	✓
4	66071R0004	EVOLINE 13 ISI POMPASI EVAPORATÖR (66071)	1.104,92	22	66069R0022	EVOLINE ISI POMPASI VAKUM VE DOLUM VANASI	43,53	✓
4	66072R0004	EVOLINE 15 ISI POMPASI EVAPORATÖR (66072)	1.262,78	23	66069R0023	EVOLINE ISI POMPASI ANA KART (WIFI)	601,88	✓
5	66071R0005	EVOLINE 13,15 ISI POMPASI ABS SOL PANEL (KAPAK)	232,09	24	66071R0024	EVOLINE 13,15 ISI POMPASI KOMPRESÖR KONDANSATÖRÜ (50UF)	172,06	✓
6	66071R0006	EVOLINE 13,15 ISI POMPASI FAN MOTOR BAĞLANTI AYAĞI	232,09	25	66071R0025	EVOLINE 13,15 ISI POMPASI FAN KONDANSATÖRÜ (4UF)	33,00	✓
7	66071R0007	EVOLINE 13,15 ISI POMPASI BÖLÜM AYIRMA PANELİ	115,03	27	66070R0027	EVOLINE 10,13,15,20 ISI POMPASI RÖLE/ KOMPRESÖR KONTAKTÖRÜ	186,80	✓
8	66071R0008	EVOLINE 13,15 ISI POMPASI FAN MOTORU	948,42	28	66069R0028	EVOLINE ISI POMPASI GÜÇ BAĞLANTI GİRİŞİ	18,96	✓
9	66071R0009	EVOLINE 13,15 ISI POMPASI FANI	232,09	29	66069R0029	EVOLINE ISI POMPASI POMPA BAĞLANTI GİRİŞİ	14,04	✓
10	66071R0010	EVOLINE 13,15 ISI POMPASI ABS ÖN PANEL (KAPAK)	1009,96	30	66069R0030	EVOLINE ISI POMPASI AKIŞ SENSÖRÜ (SU)	189,62	✓
11	66071R0011	EVOLINE 13,15 ISI POMPASI FAN KORUMA IZGARASI	225,40	31	66069R0031	EVOLINE ISI POMPASI YÜKSEK BASINÇ SENSÖRÜ	125,00	✓
12	66071R0012	EVOLINE 13 ISI POMPASI KOMPRESÖR (66071)	2.217,89	32	66069R0032	EVOLINE ISI POMPASI DÜŞÜK BASINÇ SENSÖRÜ	129,21	✓
12	66072R0012	EVOLINE 15 ISI POMPASI KOMPRESÖR (66072)	3.274,68	33	66069R0033	EVOLINE ISI POMPASI SICAKLIK SENSÖRÜ - SU GİRİŞİ (L:1200 BAKIR C-KIRMIZI)	39,32	✓
13	66070R0013	EVOLINE 10,13,15 ISI POMPASI 4 YOLLU VANA	368,54	34	66069R0034	EVOLINE ISI POMPASI SICAKLIK SENSÖRÜ - SU ÇIKIŞI (L:1200 BAKIR C-SİYAH)	39,32	✓
14	66071R0014	EVOLINE 13,15 ISI POMPASI ALT PANEL (KAPAK)	723,68	35	66069R0035	EVOLINE ISI POMPASI SICAKLIK SENSÖRÜ - EVAPORATÖR BOBİNİ (L:1200 BAKIR C-YEŞİL)	39,32	✓
15	66069R0015	EVOLINE ISI POMPASI BASINÇ SWİTCH BORUSU	44,14	36	66069R0036	EVOLINE ISI POMPASI SICAKLIK SENSÖRÜ - HAVA (L:800 PLASTİK C-BEYAZ)	34,40	✓
16	66071R0016	EVOLINE 13 ISI POMPASI TITANYUM EŞANJÖR (66071)	2.694,12	38	66069R0038	EVOLINE ISI POMPASI EKRAN KABLOSU (10M)	88,47	✓
16	66072R0016	EVOLINE 15 ISI POMPASI TITANYUM EŞANJÖR (66072)	3.036,58	39	66069R0039	EVOLINE ISI POMPASI EVAPORATÖR ALT ISITICI	189,62	✓
17	66071R0017	EVOLINE 13,15 ISI POMPASI ABS SAĞ PANEL (KAPAK)	251,04	40	66069R0040	EVOLINE ISI POMPASI EKRAN KUTUSU	85,67	✓
18	66069R0018	EVOLINE ISI POMPASI LED EKRAN (WIFI)	1.064,79	41	66069R0041	EVOLINE ISI POMPASI SU BAĞLANTISI	85,67	✓
19	66071R0019	EVOLINE 13 ISI POMPASI EŞANJÖR BO-RUSU (66071)	587,25	42	66069R0042	EVOLINE ISI POMPASI SU YOĞUNLAŞMA TAHLİYESİ	2,92	✓

FLUIDRA

EVOLINE NN ISI POMPASI
Model 66071, 66072(EVOLINE 13,EVOLINE15)

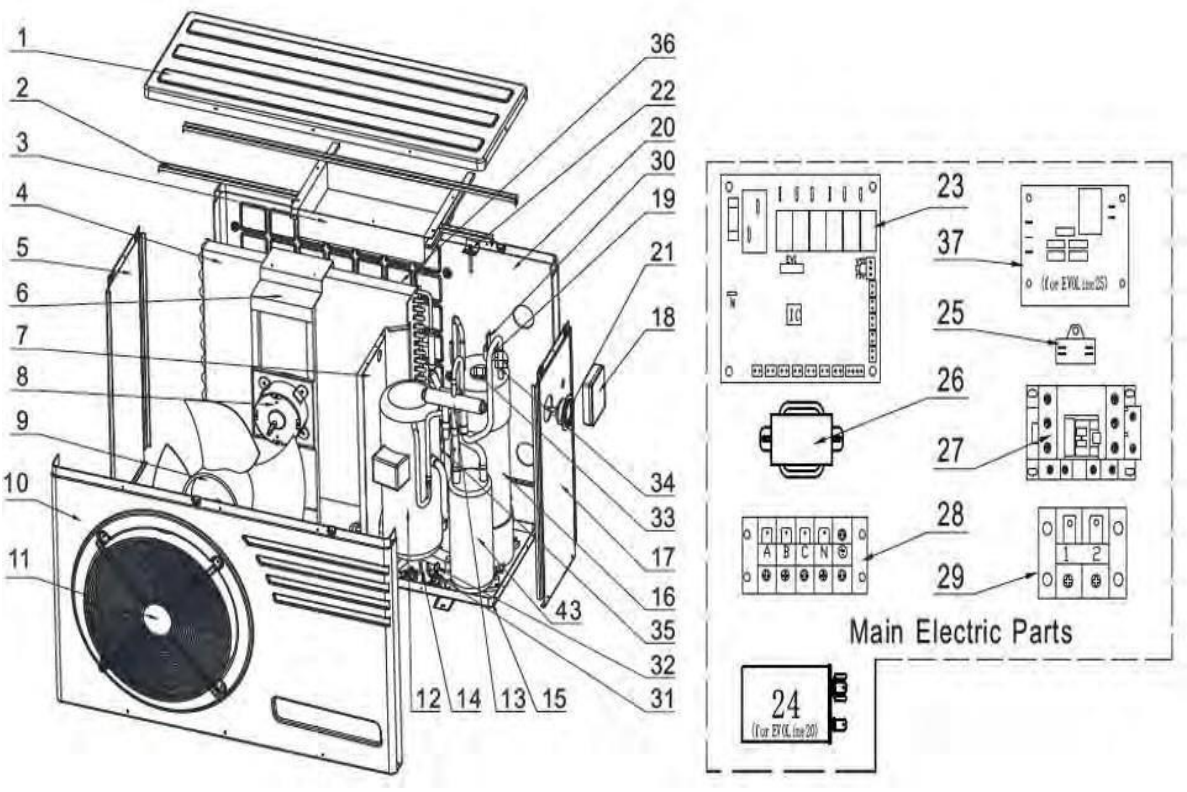

POZ	KOD	AÇIKLAMA	BİRİM FİYAT (€)	POZ	KOD	AÇIKLAMA	BİRİM FİYAT (€)
1	66073R0001	EVOLINE 20 ISI POMPASI ABS ÜST PANEL (KAPAK) (66073)	382,56	9	66073R0009	EVOLINE 20,35 ISI POMPASI FAN	265,46 ✓
1	66074R0001	EVOLINE 25,35 ISI POMPASI ABS ÜST PANEL (KAPAK)	382,56	9	66074R0009	EVOLINE 25 ISI POMPASI FAN (66074)	422,76 ✓
2	66073R0002	EVOLINE 20 ISI POMPASI ÜST PANEL BAĞLANTI AYAĞI (66073)	65,55	10	66073R0010	EVOLINE 20 ISI POMPASI ABS ÖN PANEL (KAPAK) (66073)	1.046,41 ✓
2	66074R0002	EVOLINE 25,35 ISI POMPASI ÜST PANEL BAĞLANTI AYAĞI	91,64	10	66074R0010	EVOLINE 25 ISI POMPASI ABS ÖN PANEL (KAPAK) (66074)	988,83 ✓
3	66073R0003	EVOLINE 20,25 ISI POMPASI ELEKTRİK PANELİ KUTUSU	163,87	11	66073R0011	EVOLINE 20,35 ISI POMPASI FAN KORUMA IZGARASI	220,51 ✓
4	66073R0004	EVOLINE 20 ISI POMPASI EVAPORATÖR (66073)	900,27	11	66074R0011	EVOLINE 25 ISI POMPASI FAN KORUMA IZGARASI (66074)	272,49 ✓
4	66074R0004	EVOLINE 25 ISI POMPASI EVAPORATÖR (66074)	1.309,60	12	66073R0012	EVOLINE 20 ISI POMPASI KOMPRESÖR (66073)	4.584,56 ✓
5	66073R0005	EVOLINE 20 ISI POMPASI ABS SOL PANEL (KAPAK) (66073)	218,03	12	66074R0012	EVOLINE 25 ISI POMPASI KOMPRESÖR (66074)	4.011,25 ✓
5	66074R0005	EVOLINE 25 ISI POMPASI ABS SOL PANEL (KAPAK) (66074)	286,25	13	66073R0013	EVOLINE 20,25,35 ISI POMPASI 4 YOLLU VANA	730,37 ✓
6	66073R0006	EVOLINE 20 ISI POMPASI FAN MOTOR BAĞLANTI AYAĞI (66073)	237,44	14	66073R0014	EVOLINE 20 ISI POMPASI ALT PANEL (KAPAK) (66073)	745,12 ✓
6	66074R0006	EVOLINE 25 ISI POMPASI FAN MOTOR BAĞLANTI AYAĞI (66074)	229,43	14	66074R0014	EVOLINE 25,35 ISI POMPASI ALT PANEL (KAPAK)	888,39 ✓
7	66073R0007	EVOLINE 20 ISI POMPASI BÖLÜM AYIRMA PANELİ (66073)	115,03	15	66069R0015	EVOLINE ISI POMPASI BASINÇ SWİTCH BORUSU	46,34 ✓
7	66074R0007	EVOLINE 25 ISI POMPASI BÖLÜM AYIRMA PANELİ (66074)	188,60	16	66073R0016	EVOLINE 20 ISI POMPASI TITANYUM EŞANJÖR (66073)	1.934,10 ✓
8	66073R0008	EVOLINE 20,35 ISI POMPASI FAN MOTORU	1.146,40	16	66074R0016	EVOLINE 25 ISI POMPASI TITANYUM EŞANJÖR (66074)	2.234,67 ✓
8	66074R0008	EVOLINE 25 ISI POMPASI FAN MOTORU (66074)	1.064,79	17	66073R0017	EVOLINE 20 ISI POMPASI ABS SAĞ PANEL (KAPAK) (66073)	300,56 ✓

EVOLINE NN ISI POMPASI
Model 66071, 66072(EVOLINE 13,EVOLINE15)

POZ	KOD	AÇIKLAMA	BİRİM FİYAT (€)	POZ	KOD	AÇIKLAMA	BİRİM FİYAT (€)
17	66074R0017	EVOLINE 25 ISI POMPASI ABS SAĞ PANEL (KAPAK) (66074)	372,19 ✓	29	66069R0029	EVOLINE ISI POMPASI POMPA BAĞLANTI GİRİŞİ	14,04 ✓
18	66069R0018	EVOLINE ISI POMPASI LED EKRAN (WIFI)	1.118,03 ✓	30	66069R0030	EVOLINE ISI POMPASI AKIŞ SENSÖRÜ (SU)	189,62 ✓
19	66073R0019	EVOLINE 20 ISI POMPASI EŞANJÖR BORUSU (66073)	443,84 ✓	31	66069R0031	EVOLINE ISI POMPASI YÜKSEK BASINÇ SENSÖRÜ	125,00 ✓
19	66074R0019	EVOLINE 25 ISI POMPASI EŞANJÖR BO-RUSU (66074)	673,49 ✓	32	66069R0032	EVOLINE ISI POMPASI DÜŞÜK BASINÇ SENSÖRÜ	129,21 ✓
20	66073R0020	EVOLINE 20 ISI POMPASI ABS ARKA PANEL (KAPAK) (66073)	816,76 ✓	33	66069R0033	EVOLINE ISI POMPASI SICAKLIK SENSÖRÜ - SU GİRİŞİ (L:1200 BAKIR C-KIRMIZI)	39,32 ✓
20	66074R0020	EVOLINE 25 ISI POMPASI ABS ARKA PANEL (KAPAK) (66074)	917,18 ✓	34	66069R0034	EVOLINE ISI POMPASI SICAKLIK SENSÖRÜ - SU ÇIKIŞI (L:1200 BAKIR C-SİYAH)	79,22 ✓
21	66069R0021	EVOLINE ISI POMPASI MANOMETRESİ	151,82 ✓	35	66069R0035	EVOLINE ISI POMPASI SICAKLIK SENSÖRÜ - EVAPORATÖR BOBİNİ (L:1200 BAKIR C-YEŞİL)	39,32 ✓
22	66069R0022	EVOLINE ISI POMPASI VAKUM VE DOLUM VANASI	43,53 ✓	36	66069R0036	EVOLINE ISI POMPASI SICAKLIK SENSÖRÜ - HAVA (L:800 PLASTİK C-BEYAZ)	34,40 ✓
23	66069R0023	EVOLINE ISI POMPASI ANA KART (WIFI)	601,88 ✓	37	66074R0037	EVOLINE 20,25,35 ISI POMPASI DEVRE KARTI FAZ KORUMASI	315,33 ✓
24	66073R0024	EVOLINE 20,25 ISI POMPASI KOMPRESÖR KONDANSATÖRÜ (80UF)	207,87 ✓	38	66069R0038	EVOLINE ISI POMPASI EKRAN KABLOSU (10M)	88,47 ✓
25	66074R0025	EVOLINE 20,25 ISI POMPASI FAN KONDANSATÖRÜ (6UF)	40,73 ✓	39	66069R0039	EVOLINE ISI POMPASI EVAPORATÖR ALT ISITICI	189,62 ✓
26	66069R0026	EVOLINE 20,25,35 ISI POMPASI TRAFO (12VAC-800mA)	129,21 ✓	40	66069R0040	EVOLINE ISI POMPASI EKRAN KUTUSU	85,67 ✓
27	66070R0027	EVOLINE 10,13,15,20 ISI POMPASI RÖLE/ KOMPRESÖR KONTAKTÖRÜ	182,57 ✓	41	66069R0041	EVOLINE ISI POMPASI SU BAĞLANTISI	84,26 ✓
27	66074R0027	EVOLINE 25,35 ISI POMPASI RÖLE/ KOMPRESÖR KONTAKTÖRÜ	389,76 ✓	42	66069R0042	EVOLINE ISI POMPASI SU YOĞUNLAŞMA TAHLİYESİ	2,79 ✓
28	66073R0028	EVOLINE 20 ISI POMPASI GÜÇ BAĞLANTI GİRİŞİ (66073)	51,96 ✓	43	66073R0043	EVOLINE 20,25,35 ISI POMPASI GAZ-SIVI SEPARATÖRÜ	501,18 ✓
28	66074R0028	EVOLINE 25,35 ISI POMPASI GÜÇ BAĞLANTI GİRİŞİ	40,73 ✓				

EVOLINE NN ISI POMPASI
Model 66075(EVOLINE 35)

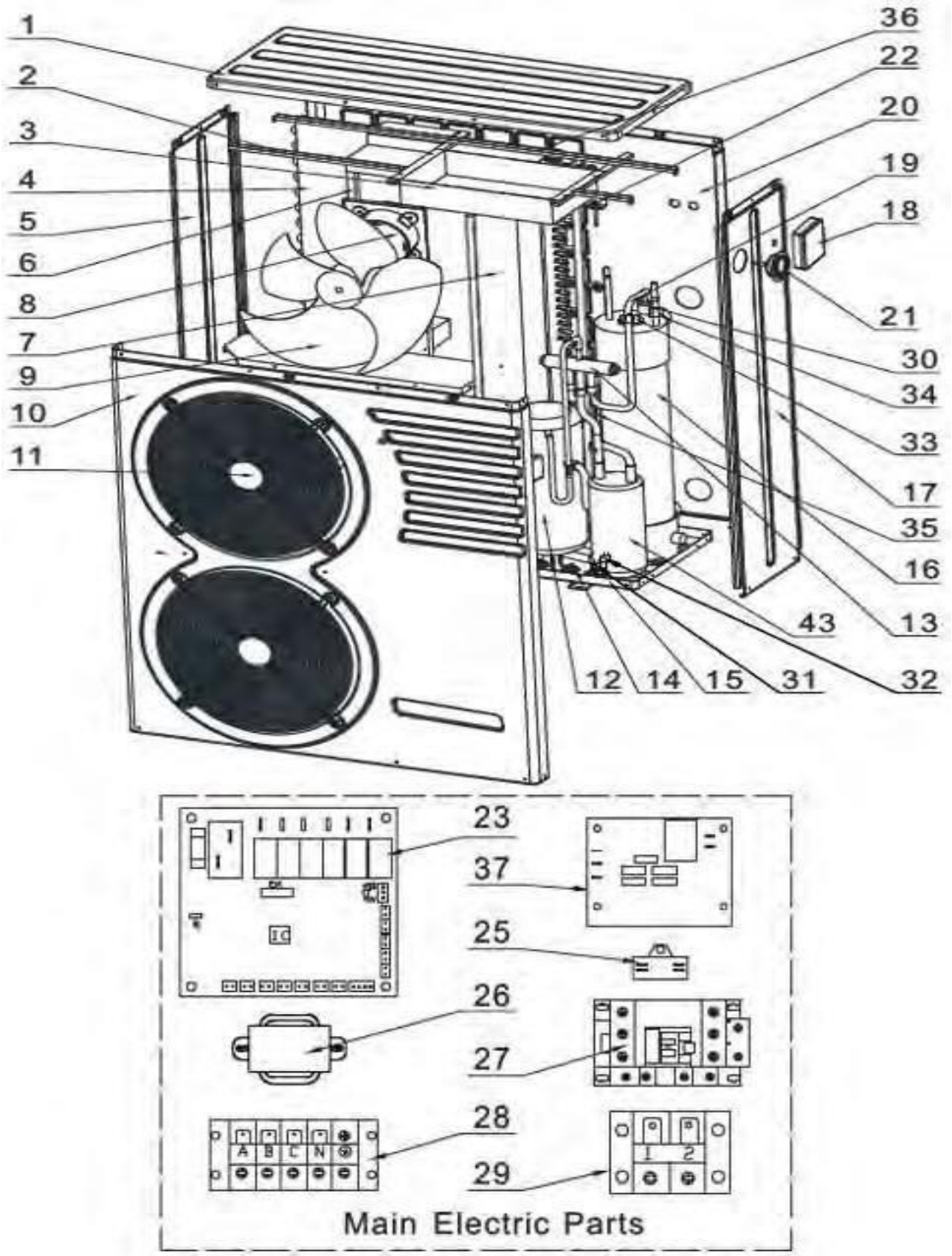

EVOLINE NN ISI POMPASI
Model 66075(EVOLINE 35)

POZ	KOD	AÇIKLAMA	BİRİM FİYAT (€)	POZ	KOD	AÇIKLAMA	BİRİM FİYAT (€)
1	66074R0001	EVOLINE 25,35 ISI POMPASI ABS ÜST PANEL (KAPAK)	401,69	22	66069R0022	EVOLINE ISI POMPASI VAKUM VE DOLUM VANASI	43,53
2	66074R0002	EVOLINE 25,35 ISI POMPASI ÜST PANEL BAĞLANTI AYAĞI	96,22	23	66069R0023	EVOLINE ISI POMPASI ANA KART (WIFI)	601,88
3	66075R0003	EVOLINE 35 ISI POMPASI ELEKTRİK PANELİ KUTUSU	212,07	25	66073R0025	EVOLINE 35 ISI POMPASI FAN KONDANSATÖRÜ (6UF)	43,53
4	66075R0004	EVOLINE 35 ISI POMPASI EVAPORATÖR	2.292,48	26	66069R0026	EVOLINE 20,25,35 ISI POMPASI TRAFO (12VAC-800mA)	129,21
5	66075R0005	EVOLINE 35 ISI POMPASI ABS SOL PANEL (KAPAK)	544,97	27	66074R0027	EVOLINE 25,35 ISI POMPASI RÖLE/ KOMPRESÖR KONTAKTÖRÜ	389,76
6	66075R0006	EVOLINE 35 ISI POMPASI FAN MOTOR BAĞLANTI AYAĞI	530,23	28	66074R0028	EVOLINE 25,35 ISI POMPASI GÜÇ BAĞLANTI GİRİŞİ	40,73
7	66075R0007	EVOLINE 35 ISI POMPASI BÖLÜM AYIRMA PANELİ	344,12	29	66069R0029	EVOLINE ISI POMPASI POMPA BAĞLANTI GİRİŞİ	14,04
8	66073R0008	EVOLINE 20,35 ISI POMPASI FAN MOTORU	1.203,72	30	66069R0030	EVOLINE ISI POMPASI AKIŞ SENSÖRÜ (SU)	189,62
9	66073R0009	EVOLINE 20,35 ISI POMPASI FAN	265,46	31	66069R0031	EVOLINE ISI POMPASI YÜKSEK BASINÇ SENSÖRÜ	125,00
10	66075R0010	EVOLINE 35 ISI POMPASI ABS ÖN PANEL (KAPAK)	157,32	32	66069R0032	EVOLINE ISI POMPASI DÜŞÜK BASINÇ SENSÖRÜ	129,21
11	66073R0011	EVOLINE 20,35 ISI POMPASI FAN KORUMA IZGARASI	220,50	33	66069R0033	EVOLINE ISI POMPASI SICAKLIK SENSÖRÜ - SU GİRİŞİ (L:1200 BAKIR C-KIRMIZI)	39,32
12	66075R0012	EVOLINE 35 ISI POMPASI KOMPRESÖR	4.213,74	34	66069R0034	EVOLINE ISI POMPASI SICAKLIK SENSÖRÜ - SU ÇIKIŞI (L:1200 BAKIR C-SİYAH)	39,32
13	66073R0013	EVOLINE 20,25,35 ISI POMPASI 4 YOLLU VANA	730,37	35	66069R0035	EVOLINE ISI POMPASI SICAKLIK SENSÖRÜ - EVAPORATÖR BOBİNİ (L:1200 BAKIR C-YEŞİL)	39,32
14	66074R0014	EVOLINE 25,35 ISI POMPASI ALT PANEL (KAPAK)	888,39	36	66069R0036	EVOLINE ISI POMPASI SICAKLIK SENSÖRÜ - HAVA (L:800 PLASTİK C-BEYAZ)	34,40
15	66069R0015	EVOLINE ISI POMPASI BASINÇ SWİTCH BORUSU	46,35	37	66074R0037	EVOLINE 20,25,35 ISI POMPASI DEVRE KARTI FAZ KORUMASI	315,33
16	66075R0016	EVOLINE 35 ISI POMPASI TITANYUM EŞANJÖR	4.112,61	38	66069R0038	EVOLINE ISI POMPASI EKRAN KABLOSU (10M)	88,47
17	66075R0017	EVOLINE 35 ISI POMPASI ABS SAĞ PANEL (KAPAK)	544,97	39	66069R0039	EVOLINE ISI POMPASI EVAPORATÖR ALT ISITICI	189,62
18	66069R0018	EVOLINE ISI POMPASI LED EKRAN (WIFI)	1.118,03	40	66069R0040	EVOLINE ISI POMPASI EKRAN KUTUSU	85,67
19	66075R0019	EVOLINE 35 ISI POMPASI EŞANJÖR BORUSU	473,33	41	66069R0041	EVOLINE ISI POMPASI SU BAĞLANTISI	85,67
20	66075R0020	EVOLINE 35 ISI POMPASI ABS ARKA PANEL (KAPAK)	1.575,95	42	66069R0042	EVOLINE ISI POMPASI SU YOĞUNLAŞMA TAHLİYESİ	2,66
21	66069R0021	EVOLINE ISI POMPASI MANOMETRESİ	193,82	43	66073R0043	EVOLINE 20,25,35 ISI POMPASI GAZ-SIVI SEPARATÖRÜ	487,38

ELYO SMART NN ISI POMPASI
Model 68769, 68770(6kW,9kW)

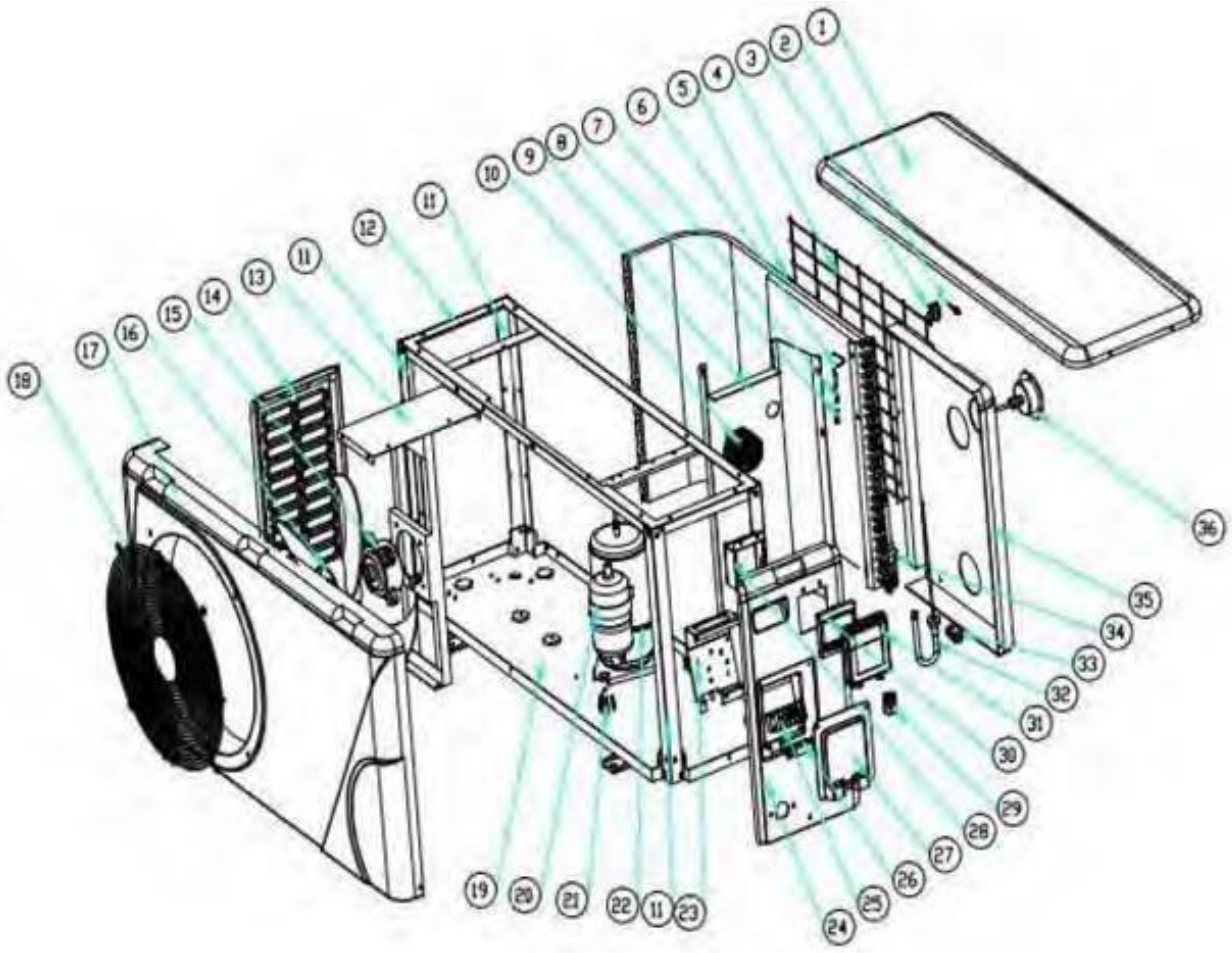

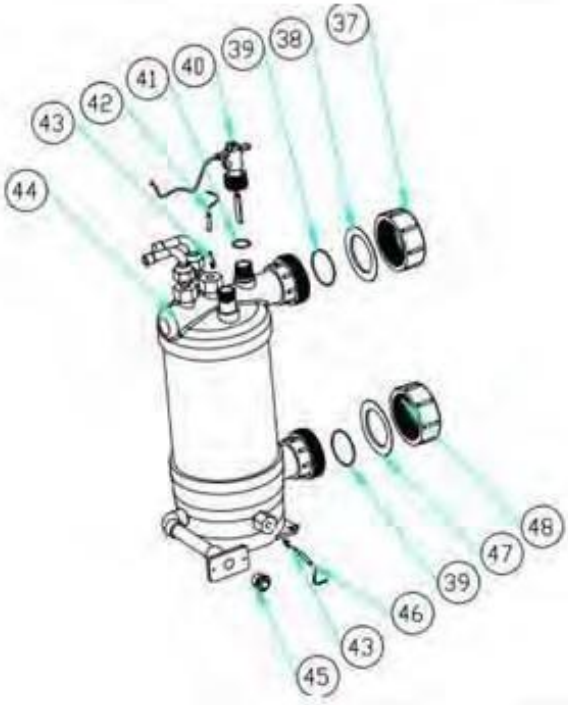

FLUIDRA

ELYO SMART NN ISI POMPASI
Model 68769-68770(6kW,9kW)

POZ	KOD	AÇIKLAMA	BİRİM FİYAT (€)	POZ	KOD	AÇIKLAMA	BİRİM FİYAT (€)
1	ZX133050022	ELYO SMART NN 6 kW, 9 kW ISI POMPASI ÜST PANEL	143,26	25	115000004	ELYO SMART NN ISI POMPASI 5'Lİ BAĞLANTI TERMİNALİ	-
2	ZX117110020	ELYO SMART NN ISI POMPASI SICAKLIK SENSÖRÜ (HAVA) TH1	16,85	26	136010004	ELYO SMART NN ISI POMPASI TERMİNAL TUTACAĞI	-
3	133020010	ELYO SMART NN ISI POMPASI SICAKLIK SENSÖR TUTACAĞI (HAVA)	-	27	ZX133050026	ELYO SMART NN 6 kW, 9 kW ISI POMPASI PLASTİK BAĞLANTI (TERMİNAL) KAPAĞI	133,80
4	108140012	ELYO SMART NN 6 kW, 9 kW ISI POMPASI ARKA IZGARA	-	28	108010018	ELYO SMART NN ISI POMPASI BAĞLANTI BUAT KUTUSU	35,49 -
5	103000199	ELYO SMART NN 6 kW ISI POMPASI EVAPORATÖR (68769)	-	29	110000008	ELYO SMART NN ISI POMPASI KABLO KONNEKTÖRÜ	-
5	103000195	ELYO SMART NN 9 kW ISI POMPASI EVAPORATÖR (68770)	-	30	ZX117020150	ELYO SMART NN ISI POMPASI KONTROL PANELİ	259,09
6	ZX117110004	ELYO SMART NN ISI POMPASI BORU SENSÖRÜ TH2	22,48	31	66108R0017	ELYO SMART NN ISI POMPASI KONTROL PANELİ KAPAĞI	27,14
7-8	113190001	ELYO SMART NN ISI POMPASI SICAKLIK SENSÖR HORTUMU VE TUTUCUSU	23,60	32	113040093	ELYO SMART NN 6 kW, 9 kW ISI POMPASI MONTAJ BAĞLANTI YERİ	-
9	108030096	ELYO SMART NN 6 kW ISI POMPASI IZOLE PANEL (68769)	-	33	136020018	ELYO SMART NN 6 kW, 9 kW ISI POMPASI KAUÇUK DESTEK	-
9	108140066	ELYO SMART NN 9 kW ISI POMPASI IZOLE PANEL (68770)	-	34	113050108	ELYO SMART NN 6 kW, 9 kW ISI POMPASI MONTAJLAMA APARATI	-
10	68761R0006	ELYO SMART NN ISI POMPASI REAKTÖR	327,74	35	ZX1330500562	ELYO SMART NN 6 kW, 9 kW ISI POMPASI ARKA PANEL	372,21
11	108140015	ELYO SMART NN 6 kW, 9 kW ISI POMPASI ÜST PANEL BAĞLANTI SÜTUNU	344,13	36	66108R0016	ELYO SMART NN ISI POMPASI MANOMETRE	46,35
12	180140052	ELYO SMART NN 6 kW, 9 kW ISI POMPASI ÜST PANEL BAĞLANTI ÇERÇEVESİ	-	37/48	66108R0018	ELYO SMART NN ISI POMPASI SU BAĞLANTI SETİ	53,36
13	180140056	ELYO SMART NN 6 kW, 9 kW ISI POMPASI FAN MOTOR DESTEĞİ	-	38	133020012	ELYO SMART NN ISI POMPASI PLASTİK YÜZÜK (KIRMIZI/ÇIKIŞ)	-
14	ZX133050057	ELYO SMART NN 6 kW, 9 kW ISI POMPASI SOL PANEL	25,97	39	ZX133020026	ELYO SMART NN ISI POMPASI KAUÇUK CONTA	5,61
15	ZX112000041	ELYO SMART NN 6 kW, 9 kW ISI POMPASI FAN MOTORU	315,33	40	ZX112100021-1	ELYO SMART NN ISI POMPASI AKIŞ SENSÖRÜ	100,42
16	ZX132000010	ELYO SMART NN 6 kW, 9 kW ISI POMPASI FAN	51,96	41	116000001-2	ELYO SMART NN ISI POMPASI AKIŞ SENSÖRÜ CONTASI	-
17	ZX133050008	ELYO SMART NN 6 kW, 9 kW ISI POMPASI ÖN PANEL	458,59	42	ZX117110011	ELYO SMART NN ISI POMPASI SU ÇIKIŞI SICAKLIK SENSÖRÜ TH5	46,75
18	ZX1081400113	ELYO SMART NN 6 kW, 9 kW ISI POMPASI ÖN PANEL IZGARASI	51,96	43	108010025	ELYO SMART NN ISI POMPASI EŞANJÖR SICAKLIK KORUMASI	49,09
19	108140051	ELYO SMART NN 6 kW, 9 kW ISI POMPASI ALT PANEL (TABAN)	-	44	ZX102040585	ELYO SMART NN 6 kW ISI POMPASI TİTANYUM EŞANJÖR (68769)	1062,60
20	ZX101000142	ELYO SMART NN 6 kW, 9 kW ISI POMPASI KOMPRESÖR	936,26	44	102040501	ELYO SMART NN 9 kW ISI POMPASI TİTANYUM EŞANJÖR (68770)	1.115,73
21	136020019	ELYO SMART NN ISI POMPASI KOMPRESÖR PABUCU	983,07	45	ZX150000110	ELYO SMART NN ISI POMPASI EŞANJÖR DRENAJ TAPASI	8,41
22	ZX142000072	ELYO SMART NN 6 kW, 9 kW,12 kW ISI POMPASI KOMPRESÖR ISITMA KEMERİ	51,28	46	ZX117110012	ELYO SMART NN ISI POMPASI SU GİRİŞİ SICAKLIK SENSÖRÜ TH6	16,85
23	108160024	ELYO SMART NN 6 kW, 9 kW ISI POMPASI TERMİNAL BAĞLANTI KUTUSU	53,84	47	133020011	ELYO SMART NN ISI POMPASI PLASTİK YÜZÜK (MAVİ/GİRİŞ)	-
24	ZX1330500552	ELYO SMART NN 6 kW, 9 kW ISI POMPASI SAĞ PANEL	98,29				

103,20

ELYO SMART NN ISI POMPASI
Model 68771(12 kW)

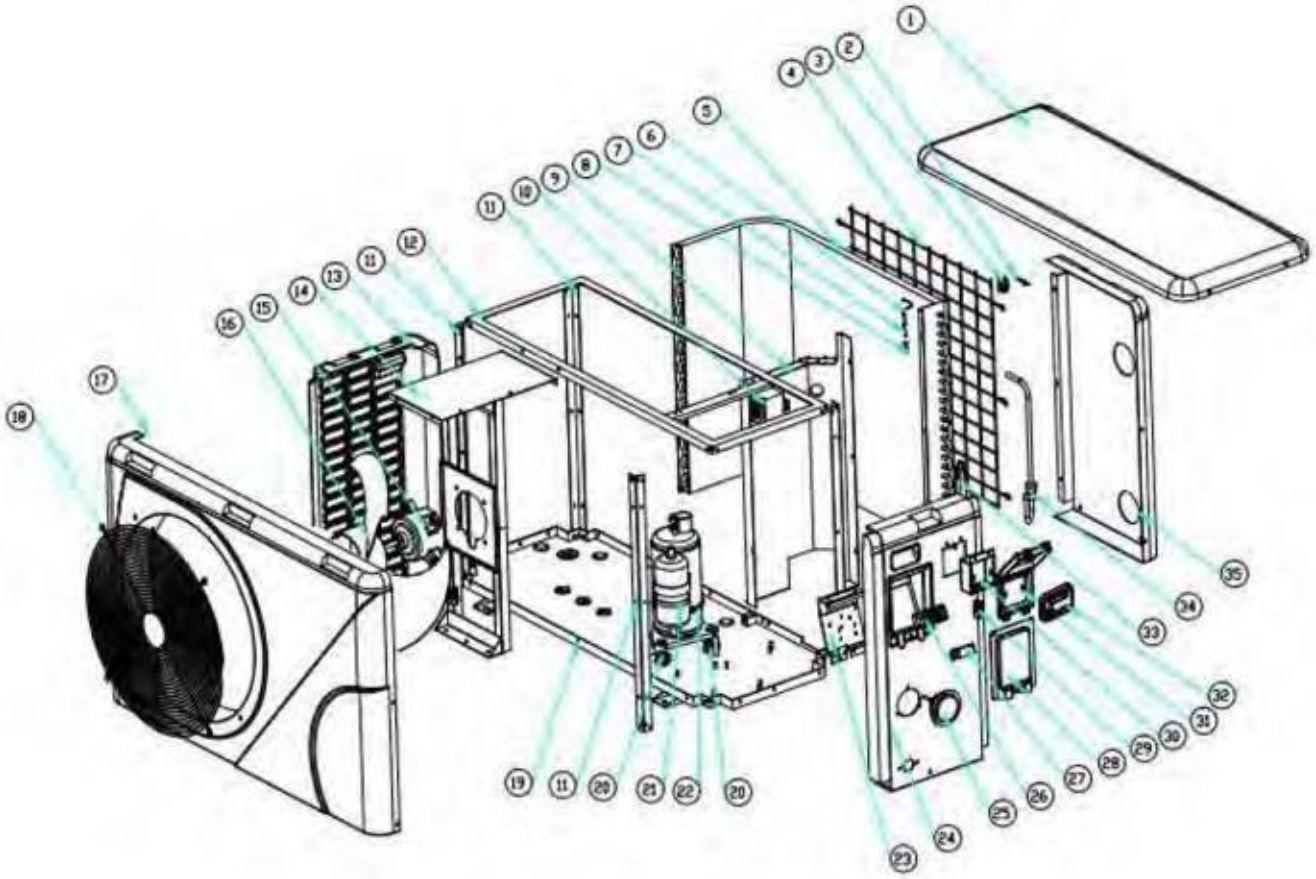

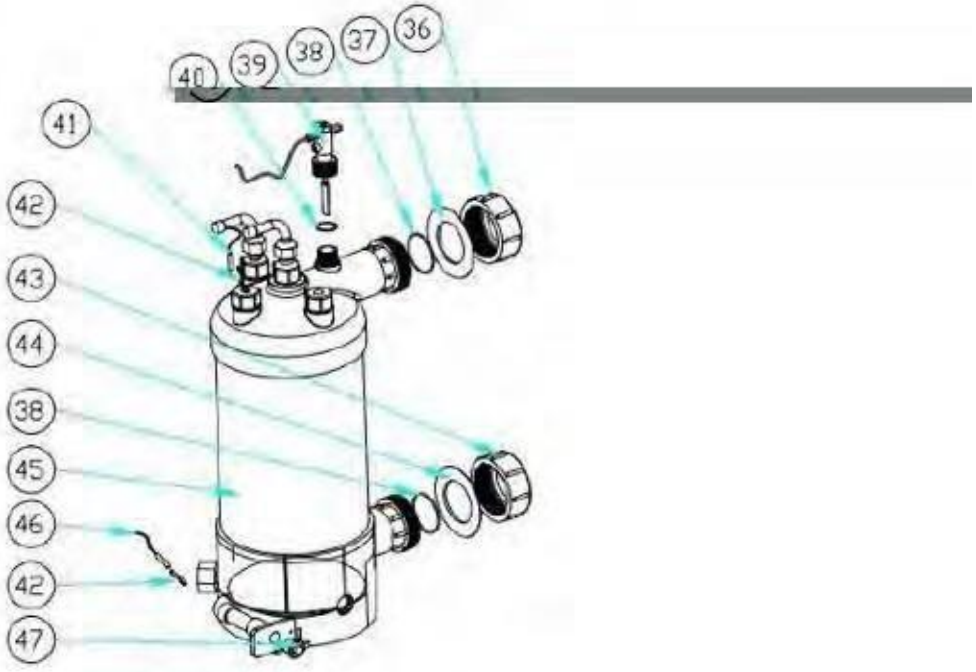

ELYO SMART NN ISI POMPASI
Model 68771(12 kW)

POZ	KOD	AÇIKLAMA	BİRİM FİYAT (€)	POZ	KOD	AÇIKLAMA	BİRİM FİYAT (€)
1	ZX133090029	ELYO SMART NN 12 kW,16 kW ISI POMPASI ÜST PANEL	-	25	66108R0016	ELYO SMART NN ISI POMPASI MANOMETRE	44,15
2	ZX117110020	ELYO SMART NN ISI POMPASI SICAKLIK SENSÖRÜ (HAVA) TH1	16,05	26	115000004	ELYO SMART NN ISI POMPASI 5'Lİ BAĞLANTI TERMİNALİ	46,36 - ✓
3	133020010	ELYO SMART NN ISI POMPASI SICAKLIK SENSÖR TUTACAĞI (HAVA)	16,85 ✓	27	136010004	ELYO SMART NN ISI POMPASI TERMİ-NAL TUTACAĞI	-
4	108110040	ELYO SMART NN 12 kW ISI POMPASI ARKA IZGARA	-	28	ZX133250005	ELYO SMART NN ISI POMPASI PLASTİK BAĞLANTI (TERMİNAL) KAPAĞI	25,85
5	103000182	ELYO SMART NN 12 kW ISI POMPASI EVAPORATÖR (68771)	-	29	110000008	ELYO SMART NN ISI POMPASI KABLO KONNEKTÖRÜ	27,14 ✓
6	ZX117110004	ELYO SMART NN ISI POMPASI BORU SICAKLIK SENSÖRÜ TH2	22,48	30	108010018	ELYO SMART NN ISI POMPASI BAĞLANTI BUAT KUTUSU	-
7-8	113190001	ELYO SMART NN ISI POMPASI SICAKLIK SENSÖR HORTUMU VE TUTUCUSU	23,60 - ✓	31	66108R0017	ELYO SMART NN ISI POMPASI KONTROL PANELİ KAPAĞI	25,85
9	108050073	ELYO SMART NN 12 kW,16 kW ISI POMPASI IZOLE PANEL	-	32	ZX117020150	ELYO SMART NN ISI POMPASI KONTROL PANELİ	27,14 ✓
10	68761R0006	ELYO SMART NN ISI POMPASI REAKTÖR	327,74	33	113050093	ELYO SMART NN 12 kW,16 kW ISI POMPASI MONTAJLAMA APARATI	259,09 - ✓
11	108110004	ELYO SMART NN 12 kW,16 kW ISI POMPASI ÜST PANEL BAĞLANTI SÜTUNU	344,13 - ✓	34	113040092	ELYO SMART NN 12 kW,16 kW ISI POMPASI MONTAJ BAĞLANTI YERİ	-
12	108110038	ELYO SMART NN 12 kW,16 kW ISI POM-PASI ÜST PANEL BAĞLANTI ÇERÇEVESİ	-	35	ZX133090027	ELYO SMART NN 12 kW,16 kW ISI POMPASI ARKA PANEL	443,84 ✓
13	ZX133090026	ELYO SMART NN 12 kW,16 kW ISI POM-PASI SOL PANEL BAĞLANTI SÜTUNU	114,93	36/43	66108R0018	ELYO SMART NN ISI POMPASI SU BAĞLANTI SETİ	53,36 ✓
14	108110043	ELYO SMART NN 12 kW,16 kW ISI POMPASI FAN MOTOR DESTEĞİ	120,68 ✓	37	133020012	ELYO SMART NN ISI POMPASI PLASTİK YÜZÜK (KIRMIZI/ÇIKIŞ)	-
15	ZX112000031	ELYO SMART NN ISI POMPASI FAN MOTORU	888,39 ✓	38	ZX133020026	ELYO SMART NN ISI POMPASI KAUÇUK CONTA	5,61 ✓
16	ZX132000015	ELYO SMART NN ISI POMPASI FAN	88,47 ✓	39	ZX112100021-1	ELYO SMART NN ISI POMPASI AKIŞ SENSÖRÜ	100,42 ✓
17	ZX133090025	ELYO SMART NN 12 kW,16 kW ISI POMPASI ÖN PANEL	443,84 ✓	40	116000001-2	ELYO SMART NN ISI POMPASI AKIŞ SENSÖRÜ CONTASI	-
18	ZX108110012	ELYO SMART NN 12 kW,16 kW ISI POMPASI ÖN PANEL IZGARASI	53,36 ✓	41	ZX117110011	ELYO SMART NN ISI POMPASI SU ÇIKIŞI SICAKLIK SENSÖRÜ TH5	46,75
19	108110042	ELYO SMART NN 12 kW,16 kW ISI POMPASI ALT PANEL (TABAN)	-	42	108010025	ELYO SMART NN ISI POMPASI EŞANJÖR SICAKLIK KORUMASI	49,09 - ✓
20	136020019	ELYO SMART NN ISI POMPASI KOMPRE-SÖR PABUCU	-	44	133020011	ELYO SMART NN ISI POMPASI PLASTİK YÜZÜK (MAVİ/GİRİŞ)	-
21	ZX101000163	ELYO SMART NN 12 kW ISI POMPASI KOMPRESÖR	831,52 ✓	45	ZX102040548	ELYO SMART NN 12 kW ISI POMPASI TİTANYUM EŞANJÖR (68771)	669,20 ✓
22	ZX142000072	ELYO SMART NN 6 kW, 9 kW,12 kW ISI POMPASI KOMPRESÖR ISITMA KEMERİ	53,36 ✓	46	ZX117110012	ELYO SMART NN ISI POMPASI SU GİRİŞİ SICAKLIK SENSÖRÜ TH6	6,35 ✓
23	108010065	ELYO SMART NN ISI POMPASI TERMİNAL BAĞLANTI KUTUSU	-	47	ZX150000110	ELYO SMART NN ISI POMPASI EŞANJÖR DRENAJ TAPASI	8,41 ✓
24	ZX133090028	ELYO SMART NN 12 kW,16 kW ISI POM-PASI SAĞ PANEL	117,70				

123,59 ✓

ELYO SMART NN ISI POMPASI
Model 68771(12 kW)

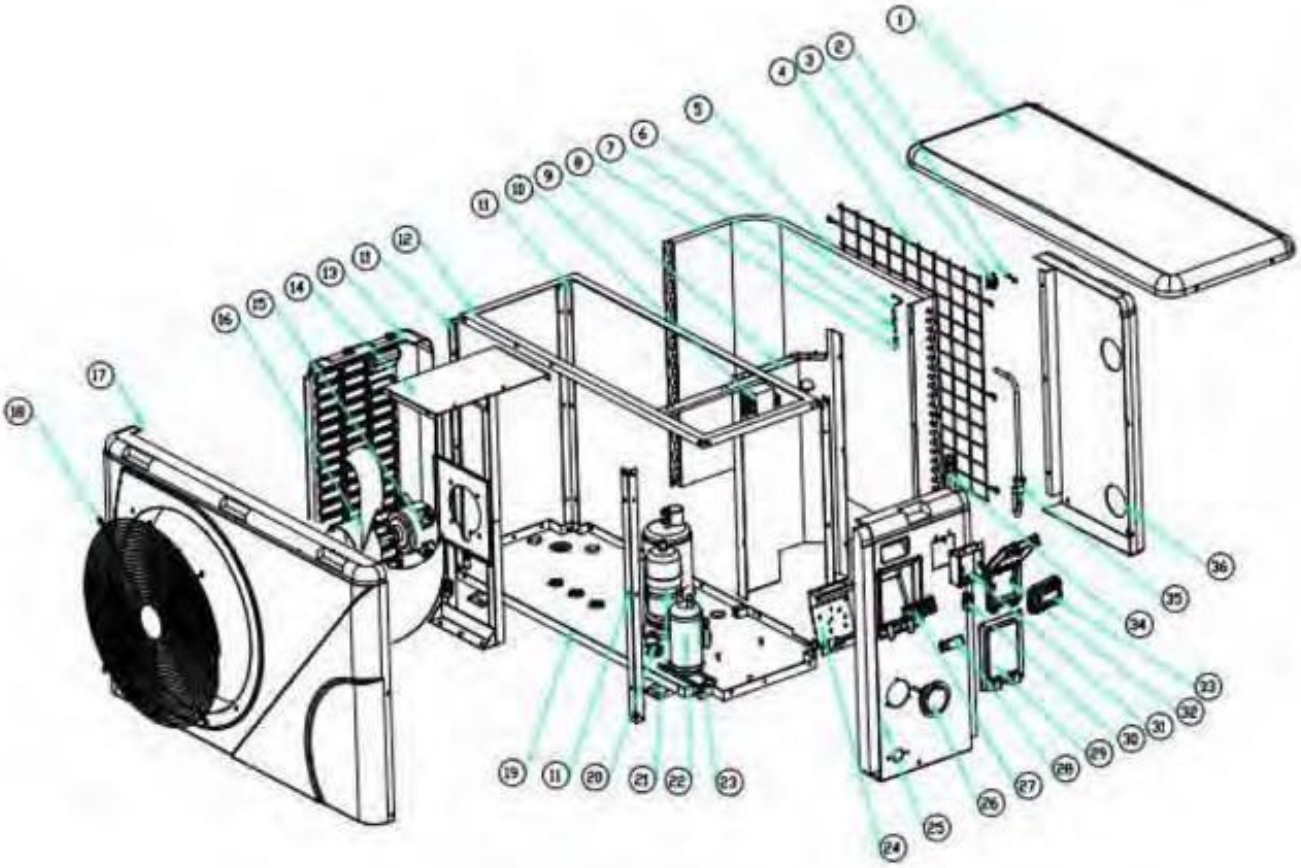

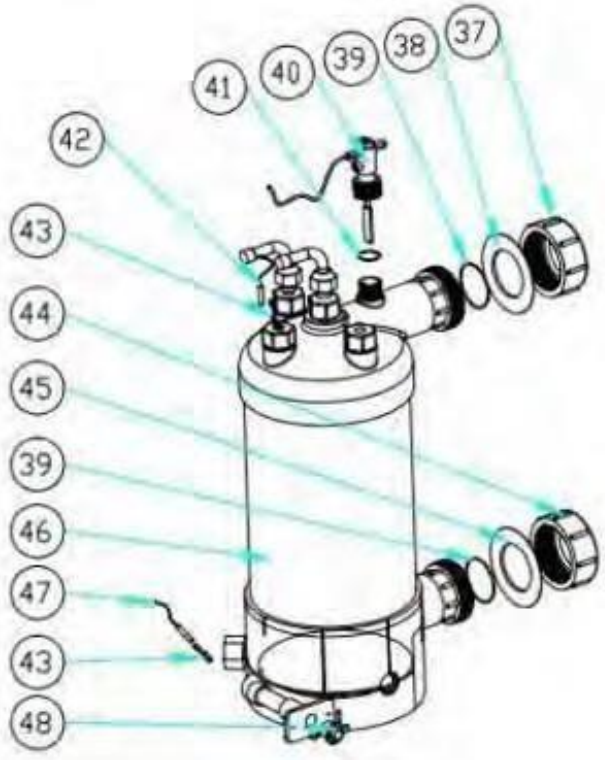

ELYO SMART NN ISI POMPASI
Model 68771(12 kW)

POZ	KOD	AÇIKLAMA	BİRİM FİYAT (€)	POZ	KOD	AÇIKLAMA	BİRİM FİYAT (€)
1	ZX133090029	ELYO SMART NN 12 kW,16 kW ISI POMPASI ÜST PANEL	186,80	25	ZX133090028	ELYO SMART NN 12 kW,16 kW ISI POMPASI SAĞ PANEL	123,59
2	ZX117110020	ELYO SMART NN ISI POMPASI SICAKLIK SENSÖRÜ (HAVA) TH1	16,85	26	66108R0016	ELYO SMART NN ISI POMPASI MANOMETRE	46,35
3	133020010	ELYO SMART NN ISI POMPASI SICAKLIK SENSÖR TUTACAĞI (HAVA)	-	27	115000004	ELYO SMART NN ISI POMPASI 5'Lİ BAĞLANTI TERMİNALİ	-
4	108110040	ELYO SMART NN 12 kW,16 kW ISI POMPASI ARKA IZGARA	-	28	136010004	ELYO SMART NN ISI POMPASI TERMİNAL TUTACAĞI	-
5	103000130	ELYO SMART NN 16 kW ISI POMPASI EVAPORATÖR (68772)	-	29	ZX133250005	ELYO SMART NN ISI POMPASI PLASTİK BAĞLANTI (TERMİNAL) KAPAĞI	25,85
6	ZX117110004	ELYO SMART NN ISI POMPASI BORU SICAKLIK SENSÖRÜ TH2	22,48	30	110000008	ELYO SMART NN ISI POMPASI KABLO KONNEKTÖRÜ	27,14
7-8	113190001	ELYO SMART NN ISI POMPASI SICAKLIK SENSÖR HORTUMU VE TUTUCUSU	23,60	31	108010018	ELYO SMART NN ISI POMPASI BAĞLANTI BUAT KUTUSU	-
9	108050073	ELYO SMART NN 12 kW,16 kW ISI POMPASI IZOLE PANEL	-	32	66108R0017	ELYO SMART NN ISI POMPASI KONTROL PANELİ KAPAĞI	25,85
10	68761R0006	ELYO SMART NN ISI POMPASI REAKTÖR	327,88	33	ZX117020150	ELYO SMART NN ISI POMPASI KONTROL PANELİ	27,14
11	108110004	ELYO SMART NN 12 kW,16 kW ISI POMPASI ÜST PANEL BAĞLANTI SÜTUNU	344,27	34	113050093	ELYO SMART NN 12 kW,16 kW ISI POMPASI MONTAJLAMA APARATI	259,09
12	108110038	ELYO SMART NN 12 kW,16 kW ISI POMPASI ÜST PANEL BAĞLANTI ÇERÇEVESİ	-	35	113040092	ELYO SMART NN 12 kW,16 kW ISI POMPASI MONTAJ BAĞLANTI YERİ	-
13	ZX133090026	ELYO SMART NN 12 kW,16 kW ISI POMPASI SOL PANEL BAĞLANTI SÜTUNU	114,93	36	ZX133090027	ELYO SMART NN 12 kW,16 kW ISI POMPASI ARKA PANEL	442,75
14	108110043	ELYO SMART NN 12 kW,16 kW ISI POMPASI FAN MOTOR DESTEĞİ	120,68	37/44	66108R0018	ELYO SMART NN ISI POMPASI SU BAĞLANTI SETİ	53,36
15	ZX112000031	ELYO SMART NN ISI POMPASI FAN MOTORU	888,39	38	133020012	ELYO SMART NN ISI POMPASI PLASTİK YÜZÜK (KIRMIZI/ÇIKIŞ)	-
16	ZX132000015	ELYO SMART NN ISI POMPASI FAN	88,47	39	ZX133020026	ELYO SMART NN ISI POMPASI KAUÇUK CONTA	5,61
17	ZX133090025	ELYO SMART NN 12 kW,16 kW ISI POMPASI ÖN PANEL	443,84	40	ZX112100021-1	ELYO SMART NN ISI POMPASI AKIŞ SENSÖRÜ	100,42
18	ZX108110012	ELYO SMART NN 12 kW,16 kW ISI POMPASI ÖN PANEL IZGARASI	53,36	41	116000001-2	ELYO SMART NN ISI POMPASI AKIŞ SENSÖRÜ CONTASI	-
19	108110042	ELYO SMART NN 12 kW,16 kW ISI POMPASI ALT PANEL (TABAN)	-	42	ZX117110011	ELYO SMART NN ISI POMPASI SU ÇIKIŞI SICAKLIK SENSÖRÜ TH5	47,22
20	136020019	ELYO SMART NN ISI POMPASI KOMPRESÖR PABUCU	-	43	108010025	ELYO SMART NN ISI POMPASI EŞANJÖR SICAKLIK KORUMASI	49,58
21	ZX101000162	ELYO SMART NN 16 kW ISI POMPASI KOMPRESÖR	2,10	45	133020011	ELYO SMART NN ISI POMPASI PLASTİK YÜZÜK (MAVİ/GİRİŞ)	-
22	105000004	ELYO SMART NN 16 kW,19 kW ISI POMPASI SIVI DEPOLAMA TANKI	-	46	ZX102040549	ELYO SMART NN 16 kW ISI POMPASI TİTANYUM EŞANJÖR (68772)	2.292,28
23	ZX142000074	ELYO SMART NN 16 kW ISI POMPASI KOMPRESÖR ISITMA KEMERİ	50,59	47	ZX117110012	ELYO SMART NN ISI POMPASI SU GİRİŞİ SICAKLIK SENSÖRÜ TH6	16,85
24	108010065	ELYO SMART NN ISI POMPASI TERMİNAL BAĞLANTI KUTUSU	53,12	48	ZX150000110	ELYO SMART NN ISI POMPASI EŞANJÖR DRENAJ TAPASI	8,41

ELYO SMART NN ISI POMPASI
Model 68771(12 kW)

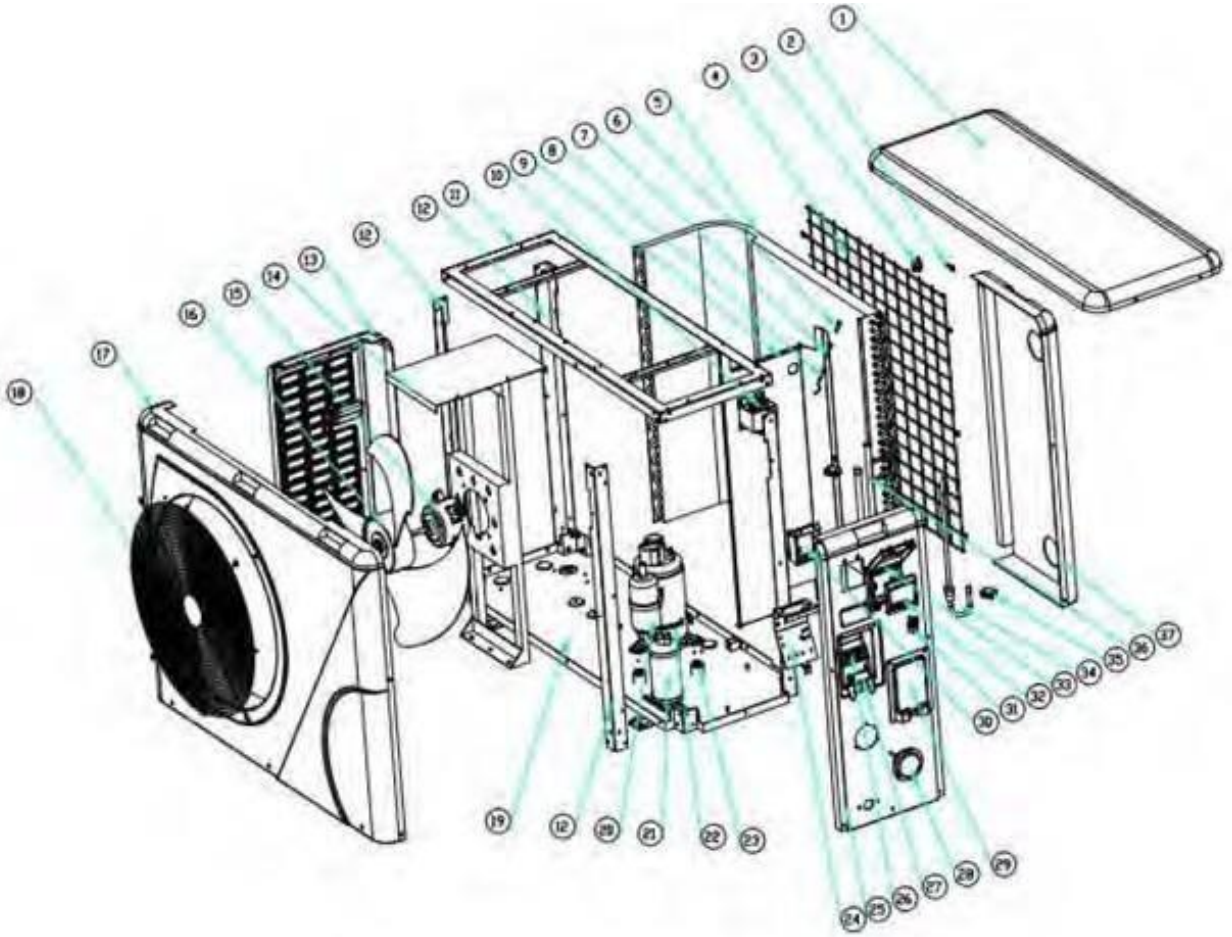

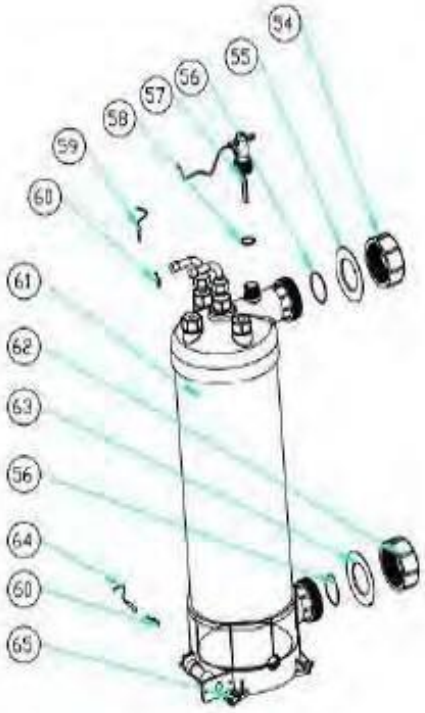

FLUIDRA

ELYO SMART NN ISI POMPASI
Model 68771(12 kW)

POZ	KOD	AÇIKLAMA	BİRİM FİYAT (€)	POZ	KOD	AÇIKLAMA	BİRİM FİYAT (€)
1	ZX133260001	ELYO SMART NN 19 kW ISI POMPASI ÜST PANEL	-	26	115000004	ELYO SMART NN ISI POMPASI 5'Lİ BAĞLANTI TERMİNALİ	-
2	ZX117110020	ELYO SMART NN ISI POMPASI SICAKLIK SENSÖRÜ (HAVA) TH1	16,05	27	136010004	ELYO SMART NN ISI POMPASI TERMİNAL TUTACAĞI	-
3	133020010	ELYO SMART NN ISI POMPASI SICAKLIK SENSÖR TUTACAĞI (HAVA)	16,85 ✓	28	66108R0016	ELYO SMART NN ISI POMPASI MANOMETRE	46,36 ✓
4	108560014	ELYO SMART NN 19 kW ISI POMPASI ARKA IZGARA	-	29	ZX133250005	ELYO SMART NN ISI POMPASI PLASTİK BAĞLANTI (TERMİNAL) KAPAĞI	27,27 ✓
5	103000204	ELYO SMART NN 19 kW ISI POMPASI EVAPORATÖR (68774)	-	30	108010018	ELYO SMART NN ISI POMPASI BAĞLANTI BUAT KUTUSU	-
6/7	113190001	ELYO SMART NN ISI POMPASI SICAK-LIK SENSÖR HORTUMU VE TUTUCUSU	-	31	110000008	ELYO SMART NN ISI POMPASI KABLO KONNEKTÖRÜ	-
8	ZX117110004	ELYO SMART NN ISI POMPASI BORU SENSÖRÜ TH2	22,48	32	ZX117020150	ELYO SMART NN ISI POMPASI KONTROL PANELİ	246.75
9	108560010	ELYO SMART NN 19 kW ISI POMPASI IZOLE PANEL	23,60 ✓	33	66108R0017	ELYO SMART NN ISI POMPASI KONTROL PANELİ KAPAĞI	27,14 ✓
10	ZX117230002	ELYO SMART NN 19 kW ISI POMPASI REAKTÖR	327,88	34	113050094	ELYO SMART NN 19 kW ISI POMPA MONTAJ BAĞLANTI YERİ	-
11	108560002	ELYO SMART NN 19 kW ISI POMPASI ÜST PANEL BAĞLANTI SÜTUNU	344,27 ✓	35	136020005	ELYO SMART NN ISI POMPA B TİPİ KAUÇUK SABİTLEME TAKOZU	-
12	108560003	ELYO SMART NN 19 kW ISI POMPASI ÜST PANEL BAĞLANTI ÇERÇEVESİ	-	36	113050095	ELYO SMART NN 19 kW ISI POMPASI MONTAJLAMA APARATI	-
13	ZX133260005	ELYO SMART NN 19 kW ISI POMPASI SOL PANEL	163,63	37	ZX133260002	ELYO SMART NN 19 kW ISI POMPASI ARKA PANEL	674,18 ✓
14	108560011	ELYO SMART NN 19 kW ISI POMPASI FAN MOTOR DESTEĞİ	171,81 ✓	54/62	66108R0018	ELYO SMART NN ISI POMPASI SU BAĞLANTI SETİ	53,36 ✓
15	ZX112000031	ELYO SMART NN ISI POMPASI FAN MOTORU	888,39 ✓	55	133020012	ELYO SMART NN ISI POMPASI PLASTİK YÜZÜK (KIRMIZI/ÇIKIŞ)	-
16	ZX132000023	ELYO SMART NN 19 kW ISI POMPASI FAN	129,21 ✓	56	ZX133020026	ELYO SMART NN ISI POMPASI KAUÇUK CONTA	5,61 ✓
17	ZX133260003	ELYO SMART NN 19 kW ISI POMPASI ÖN PANEL	601,88 ✓	57	ZX112100021-1	ELYO SMART NN ISI POMPASI AKIŞ SENSÖRÜ	100,42 ✓
18	ZX1081700171	ELYO SMART NN 19 kW ISI POMPASI ÖN PANEL IZGARASI	63,21 ✓	58	116000001-2	ELYO SMART NN ISI POMPASI AKIŞ SENSÖRÜ CONTASI	-
19	108560009	ELYO SMART NN 19 kW ISI POMPASI ALT PANEL (TABAN)	-	59	ZX117110011	ELYO SMART NN ISI POMPASI SU ÇIKIŞI SICAKLIK SENSÖRÜ TH5	47,22
20	ZX101000150	ELYO SMART NN 19 kW ISI POMPASI KOMPRESÖR	2.449,59 ✓	60	108010025	ELYO SMART NN ISI POMPASI EŞANJÖR SICAKLIK KORUMASI	49,58 ✓
21	105000004	ELYO SMART NN 16 kW,19 kW ISI POMPASI SIVI DEPOLAMA TANKI	-	61	ZX102040555	ELYO SMART NN 19 kW ISI POMPASI TİTANYUM EŞANJÖR	2.455,90
22	ZX142000076	ELYO SMART NN 19 kW ISI POMPASI KOMPRESÖR ISITMA KEMERİ	57,53	63	133020011	ELYO SMART NN ISI POMPASI PLASTİK YÜZÜK (MAVİ/GİRİŞ)	2.578,70 ✓
23	-	ELYO SMART NN 19 kW ISI POMPASI KOMPRESÖR PABUCU	60,41 ✓	64	ZX117110012	ELYO SMART NN ISI POMPASI SU GİRİŞİ SICAKLIK SENSÖRÜ TH6	16,85 ✓
24	108010065	ELYO SMART NN ISI POMPASI TERMİNAL BAĞLANTI KUTUSU	-	65	ZX150000110	ELYO SMART NN ISI POMPASI EŞANJÖR DRENAJ TAPASI	8,41 ✓
25	ZX133260004	ELYO SMART NN 19 kW ISI POMPASI SAĞ PANEL	1,05 ✓				

66,81 ✓

ELYO SMART NN ISI POMPASI
Model 68775, 68776, 68850, 68851(24 kW M,24 kW T, 28 kW M,28 kW T)

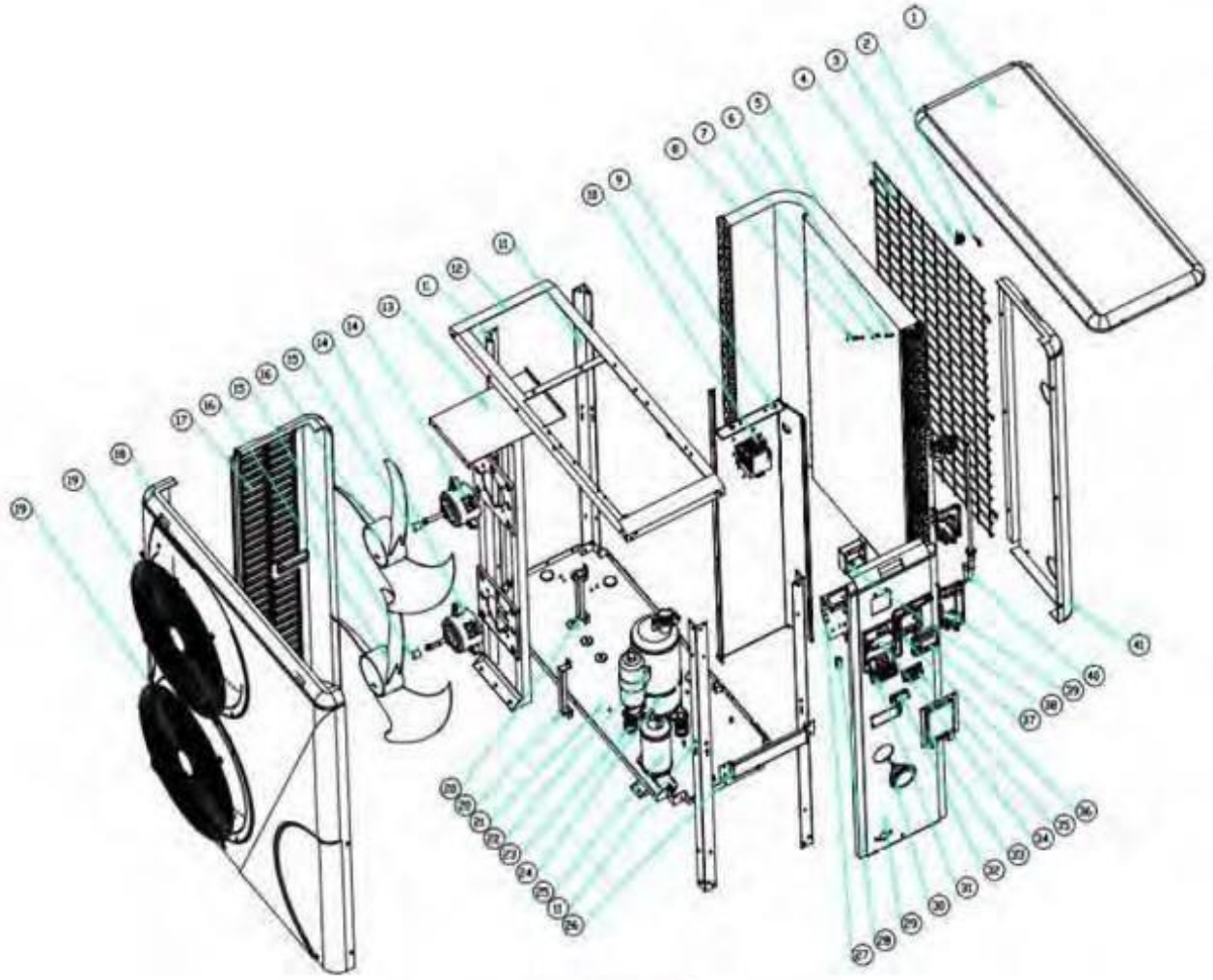

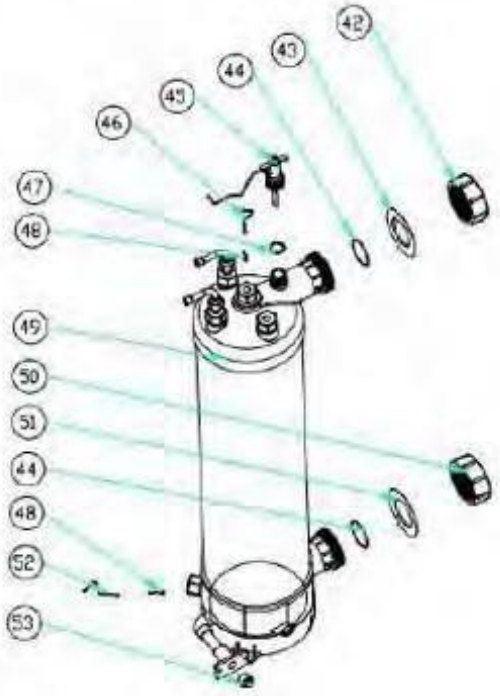

ELYO SMART NN ISI POMPASI
Model 68775, 68776, 68850, 68851(24 kW M,24 kW T, 28 kW M,28 kW T)

POZ	KOD	AÇIKLAMA	BİRİM FİYAT (€)	POZ	KOD	AÇIKLAMA	BİRİM FİYAT (€)
1	ZX1331000011	ELYO SMART NN 24 kW,28 kW ISI POMPASI ÜST PANEL	49,09	27	108010065	ELYO SMART NN ISI POMPASI TERMİNAL BAĞLANTI KUTUSU	-
2	ZX117110020	ELYO SMART NN ISI POMPASI SICAKLIK SENSÖRÜ (HAVA) TH1	16,35	28	110000008	ELYO SMART NN ISI POMPASI KABLO KONNEKTÖRÜ	-
3	133020010	ELYO SMART NN ISI POMPASI SICAKLIK SENSÖR TUTACAĞI (HAVA)	-	29	ZX133250022	ELYO SMART NN 24 kW,28 kW ISI POMPASI SAĞ PANEL	95,84
4	108550007	ELYO SMART NN 24 kW,28 kW ISI POMPASI ARKA IZGARA	-	30	66108R0016	ELYO SMART NN ISI POMPASI MANOMETRE	46,35
5	103000207	ELYO SMART NN 24 kW ISI POMPASI EVAPORATÖR (68775, 68776)	-	31	115000025	ELYO SMART NN 24 kW,28 kW ISI POMPASI 3'LÜ BAĞLANTI TERMİNALİ (ELEKTRİK)	-
5	103000208	ELYO SMART NN 28 kW ISI POMPASI EVAPORATÖR (68850, 68851)	-	32	136010004	ELYO SMART NN ISI POMPASI TERMİNAL TUTACAĞI	-
6/7	113190001	ELYO SMART NN ISI POMPASI SICAKLIK SENSÖR HORTUMU VE TUTUCUSU	-	33	ZX1332500053	ELYO SMART NN 24 kW,28 kW ISI POMPASI PLASTİK BAĞLANTI KAPAĞI	25,85
8	ZX117110004	ELYO SMART NN ISI POMPASI BORU SENSÖRÜ TH2	22,48	34	-	ELYO SMART NN 24 kW,28 kW ISI POMPASI TERMİNAL ÇERÇEVESİ	27,14
9	108120036	ELYO SMART NN 24 kW,28 kW ISI POMPASI IZOLE PANEL	23,60	35	115000027	ELYO SMART NN 24 kW,28 kW ISI POMPASI 3'LÜ BAĞLANTI TERMİNALİ (POMPA)	-
10	ZX117230001	ELYO SMART NN 24 kW,28 kW ISI POMPASI REAKTÖR	67,46	36	66108R0017	ELYO SMART NN ISI POMPASI KONTROL PANELİ KAPAĞI	25,85
11	108120035	ELYO SMART NN 24 kW,28 kW ISI POMPASI ÜST PANEL BAĞLANTI SÜTUNU	70,83	37	ZX117020150	ELYO SMART NN ISI POMPASI KONTROL PANELİ	27,14
12	108120034	ELYO SMART NN 24 kW,28 kW ISI POMPASI ÜST PANEL BAĞLANTI ÇERÇEVESİ	-	38	108010018	ELYO SMART NN ISI POMPASI BAĞLANTI BUAT KUTUSU	259,09
13	108120037	ELYO SMART NN 24 kW,28 kW ISI POMPASI FAN MOTOR DESTEĞİ	-	39	113040101	ELYO SMART NN 24 kW,28 kW ISI POMPASI MONTAJ BAĞLANTI YERİ	-
14	ZX112000031	ELYO SMART NN ISI POMPASI FAN MOTORU	851,76	40	113050109	ELYO SMART NN 24 kW,28 kW ISI POMPASI MONTAJLAMA APARATI	-
15	108010024	ELYO SMART NN 24 kW,28 kW ISI POMPASI FAN MOTORU BORU KAPAĞI	894,35	41	ZX133250023	ELYO SMART NN 24 kW,28 kW ISI POMPASI ARKA PANEL	688,23
16	ZX132000015	ELYO SMART NN ISI POMPASI FAN	88,64	42/50	66108R0018	ELYO SMART NN ISI POMPASI SU BAĞLANTI SETİ	53,36
17	ZX133250024	ELYO SMART NN 24 kW,28 kW ISI POMPASI SOL PANEL	186,82	43	133020012	ELYO SMART NN ISI POMPASI PLASTİK YÜZÜK (KIRMIZI/ÇIKIŞ)	-
18	133250011	ELYO SMART NN 24 kW,28 kW ISI POMPASI ÖN PANEL	587,06	44	ZX133020026	ELYO SMART NN ISI POMPASI KAUÇUK CONTA	5,61
19	108010014	ELYO SMART NN 24 kW,28 kW ISI POMPASI ÖN PANEL IZGARASI	-	45	ZX112100021-1	ELYO SMART NN ISI POMPASI AKIŞ SENSÖRÜ	100,42
20	108550009	ELYO SMART NN 24 kW,28 kW ISI POMPASI PANEL SÜTUNU	-	46	ZX117110011	ELYO SMART NN ISI POMPASI SU ÇIKIŞI SICAKLIK SENSÖRÜ TH5	49,15
21	108550005	ELYO SMART NN 24 kW,28 kW ISI POMPASI ALT PANEL (TABAN)	-	47	116000001-2	ELYO SMART NN ISI POMPASI AKIŞ SENSÖRÜ CONTASI	-
22	ZX101000122	ELYO SMART NN 24 kW,28 kW ISI POMPASI KOMPRESÖR	3.158,57	48	108010025	ELYO SMART NN ISI POMPASI EŞANJÖR SICAKLIK KORUMASI	-
23	136020005	ELYO SMART NN ISI POMPA B TİPİ KAUÇUK SABİTLEME TAKOZU	3.316,50	49	ZX102040503	ELYO SMART NN 24 kW,28 kW ISI POMPASI TİTANYUM EŞANJÖR	1911,56
24	ZX142000077	ELYO SMART NN 24 kW,28 kW ISI POMPASI KOMPRESÖR ISITMA KEMERİ	56,04	51	133020011	ELYO SMART NN ISI POMPASI PLASTİK YÜZÜK (MAVİ/GİRİŞ)	2.007,14
25	105000008	ELYO SMART NN 24 kW,28 kW ISI POMPASI SIVI DEPOLAMA TANKI	58,84	52	ZX117110012	ELYO SMART NN ISI POMPASI SU GİRİŞİ SICAKLIK SENSÖRÜ TH6	16,07
26	-	ELYO SMART NN 24 kW,28 kW ISI POMPASI PANEL BAĞLANTI ÇERÇEVESİ	-	53	ZX150000110	ELYO SMART NN ISI POMPASI EŞANJÖR DRENAJ TAPASI	16,87

8,41

ELECRO 800 EVO ELEKTRİKLİ ISITICI
Model 8T36V, 8T39V, 8T3AV, 8T3B, 8T3C, 8T3D, 836V, 839V, 83AV, 83B, 83C, 83D

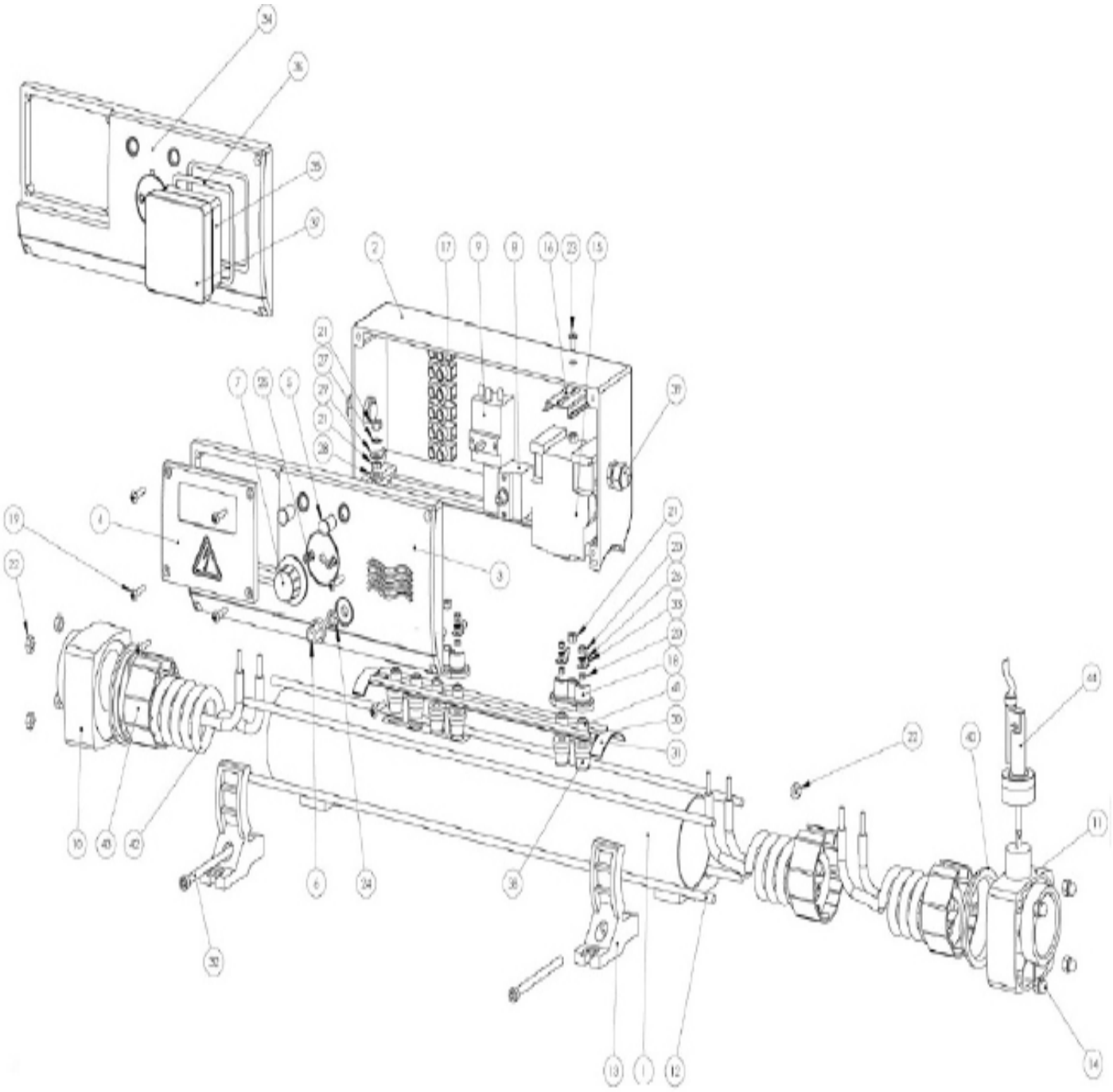

ELECRO 800 EVO ELEKTRİKLİ ISITICI
Model 8T36V, 8T39V, 8T3AV, 8T3B, 8T3C, 8T3D, 836V, 839V, 83AV, 83B, 83C, 83D

POZ	KOD	AÇIKLAMA	BİRİM FİYAT (€)	POZ	KOD	AÇIKLAMA	BİRİM FİYAT (€)
1	X-TUB-SS370-1E	ELECRO 800 EVO 1 REZİSTANSLI 370 mm PASLANMAZ AKIŞ BORUSU	172,06 ✓	15	SP-SE-L25	ELECRO 800 EVO ELEKTRİKLİ ISITICI L25 KONTAKTÖR	134,83 ✓
1	X-TUB-SS370-2E	ELECRO 800 EVO 2 REZİSTANSLI 370 mm PASLANMAZ AKIŞ BORUSU	172,06 ✓	15	SP-SE-L32	ELECRO 800 EVO ELEKTRİKLİ ISITICI L32 KONTAKTÖR	258,43 ✓
1	X-TUB-SS500-3E	ELECRO FLOW LINE ELEKTRİKLİ ISITICI PASLANMAZ ÇELİK GÖVDE	228,93 ✓	16	X-DIN-60	ELECRO 800 EVO ELEKTRİKLİ ISITICI KONTAKTÖR RAYI	14,04 ✓
1	X-TUB-TI370-1E	ELECRO 800 EVO 1 REZİSTANSLI 370 mm TİTANYUM AKIŞ BORUSU	228,93 ✓	17(A)	Z-MIS-TB16MM2	ELECRO 800 EVO ELEKTRİKLİ ISITICI 12 YOLLU KLEMENS	36,51 ✓
1	X-TUB-TI370-2E	ELECRO 800 EVO 2 REZİSTANSLI 370 mm TİTANYUM AKIŞ BORUSU	228,93 ✓	17(B)	X-MIS-TBGIK3W	ELECRO 800 EVO TERMİNAL KLEMENSİ (12 KW MONOFAZ)	36,51 ✓
1	X-TUB-TI500-3E	ELECRO 800 EVO 3 REZİSTANSLI 500 mm TİTANYUM AKIŞ BORUSU	308,99 ✓	18	-	ELECRO 800 EVO ELEKTRİKLİ ISITICI REZİSTANS KÖPRÜ KLEMP	-
2	U-EVO-E2C-	ELECRO 800 EVO ELEKTRİKLİ ISITICI PLASTİK GÖVDE	74,55 ✓	29	Q-CON-YR53	ELECRO 800 EVO ELEKTRİKLİ ISITICI TOPRAKLAMA PABUCU	15,44 ✓
3	U-FC-ANANT	ELECRO 800 EVO ELEKTRİKLİ ISITICI GÖVDE ÖN KAPAK	64,60 ✓	30	SP-MIS-EVO-PS	ELECRO 800 EVO ELEKTRİKLİ ISITICI REZİSTANS KÖPRÜ KLEMP APARATI	11,21 ✓
4	U-AC-ELECRO	ELECRO 800 EVO ELEKTRİKLİ ISITICI ELEKTRİK KUTU KAPAĞI	43,53 ✓	31	Z-IM-GSK-ENFCS	ELECRO FLOW LINE ELEKTRİKLİ ISITICI KELEPÇESİ	4,21 ✓
5	Z-MIS-LENS-A	ELECRO 800 EVO ELEKTRİKLİ ISITICI SARI NEON LENS	5,29 ✓	34	U-FC-ANAWT	ELECRO DİJİTAL 800 EVO ELEKTRİKLİ ISITICI GÖVDE ÖN KAPAK	64,60 ✓
5	Z-MIS-LENS-R	ELECRO FLOW LINE ELEKTRİKLİ ISITICI KIRMIZI GÖSTERGE LENSİ	5,61 ✓	35/36 37	SP-101	ELECRO DİJİTAL 800 EVO ELEKTRİKLİ ISITICI ZAMANLAYICI KAPAK SETİ	85,67 ✓
6	Z-MIS-HLS-CVR	ELECRO FLOW LINE ELEKTRİKLİ ISITICI TERMOSTAT BUTON KAPAĞI	20,36 ✓	38	Z-IM-EL-FER	ELECRO FLOW LINE ELEKTRİKLİ ISITICI EPDM REZİSTANS YÜKSÜĞÜ	16,85 ✓
7	Z-MIS-CS-DIAL	ELECRO FLOW LINE ELEKTRİKLİ ISITICI TERMOSTAT ANAHTARI	23,17 ✓	39	Q-CON-PG9BK	ELECRO 800 EVO PG9 KABLO GİRİŞ RAKORU + SOMUNU	15,44 ✓
8	SP-MIS-HLS	ELECRO FLOW LINE ELEKTRİKLİ ISITICI ISI TERMİĞİ	100,42 ✓	40	SP-117-GSK	ELECRO OPTİMA COMPACT BAĞLANTI CONTASI	4,21 ✓
9	SP-MIS-CS	ELECRO FLOW LINE ELEKTRİKLİ ISITICI TERMOSTATI	96,22 ✓	41	Z-IM-EL-SW	ELECRO FLOW LINE ELEKTRİKLİ ISITICI REZİSTANS BASAMAKLI PULU	7,01 ✓
10	SP-117	ELECRO FLOW LINE ELEKTRİKLİ ISITICI BAĞLANTI RAKOR SETİ (SOL)	51,96 ✓	42	-	ELECRO 800 EVO ELEKTRİKLİ ISITICI REZİSTANS	-
11	SP-117B	ELECRO FLOW LINE ELEKTRİKLİ ISITICI BAĞLANTI RAKOR SETİ (SAĞ)	51,96 ✓	43	Z-IM-EL-SUP	ELECRO FLOW LINE ELEKTRİKLİ ISITICI REZİSTANS DESTEĞİ	11,21 ✓
12	VARIOUS	ELECRO 800 EVO ELEKTRİKLİ ISITICI AKIŞ BORUSU SAPLAMASI	23,17 ✓	44	SP-107-B	ELECRO 800 EVO 6 kW ELEKTRİKLİ ISITICI AKIŞ SVİCİ	109,07 ✓
13	-	ELECRO 800 EVO 6 kW ELEKTRİKLİ ISITICI AYAK	-	44	SP-107-C	ELECRO 800 EVO 9 kW-24 kW ISITICI AKIŞ SVİCİ	109,07 ✓

ELECRO FLOW LINE ELEKTRİKLİ ISITICI
Model 8T36B, 8T39B, 8T3AB, 8T3BB, 8T3CB, 836B, 839B, 83AB, 83BB,83CB

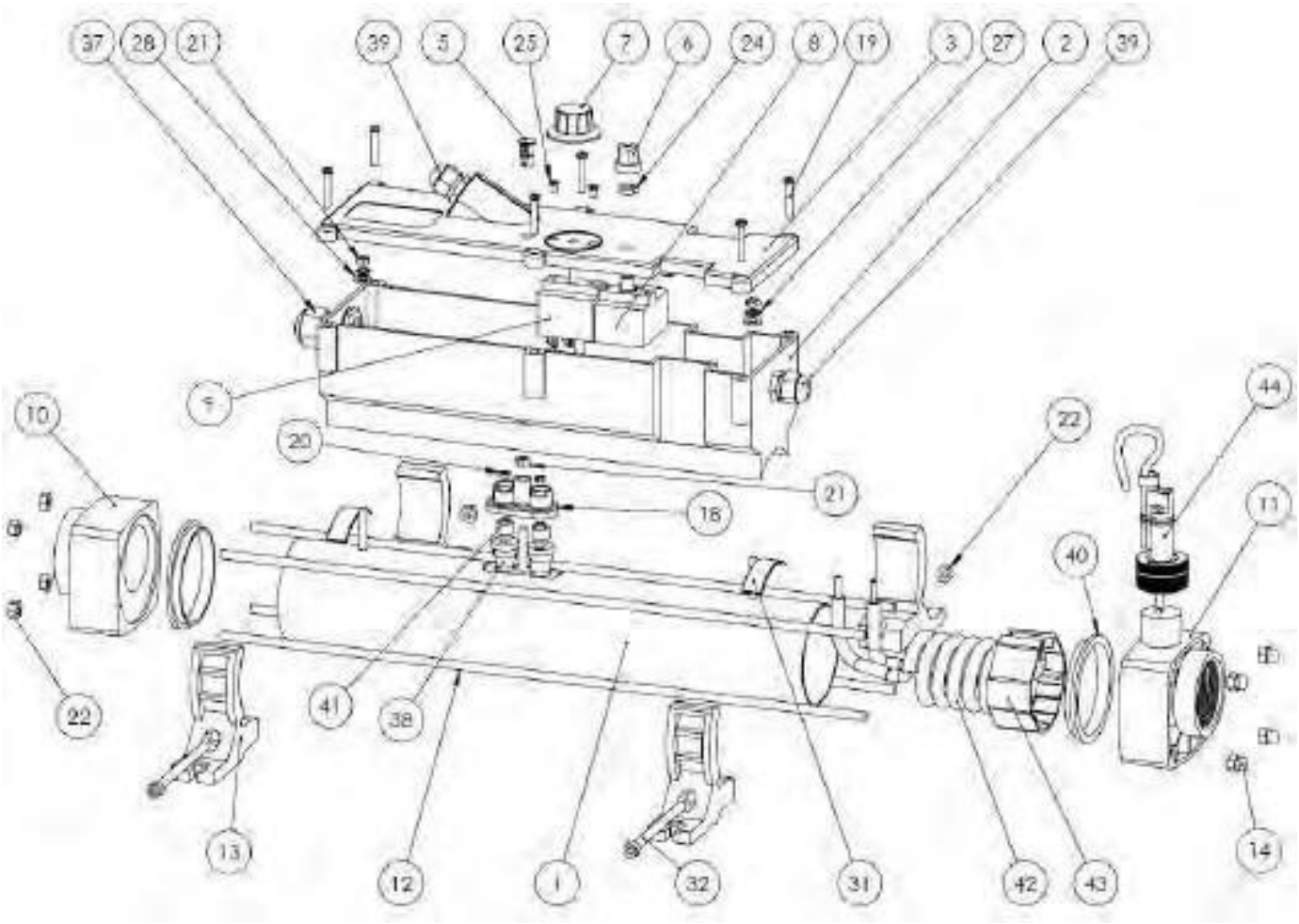

FLUIDRA

ELECRO FLOW LINE ELEKTRİKLİ ISITICI
Model 8T36B, 8T39B, 8T3AB, 8T3BB, 8T3CB, 836B, 839B, 83AB, 83BB,83CB

POZ	KOD	AÇIKLAMA	BİRİM FİYAT (€)	POZ	KOD	AÇIKLAMA	BİRİM FİYAT (€)
1	X-TUB-SS500-3E	ELECRO FLOW LINE ELEKTRİKLİ ISITICI PASLANMAZ ÇELİK GÖVDE	218,14	28	Z-FIX-M6FW	ELECRO FLOW LINE ELEKTRİKLİ ISITICI M6 PUL	-
2	U-FL-ENC	ELECRO FLOW LINE ELEKTRİKLİ ISITICI ELEKTRİK PANOSU	229,05	31	Z-IM-GSK-ENCFS	ELECRO FLOW LINE ELEKTRİKLİ ISITICI KELEPÇESİ	3,93
3	U-FL-FCWT	ELECRO FLOW LINE ELEKTRİKLİ ISITICI ÜST KAPAK	-	32	Z-FIX-M6X90-SCH	ELECRO FLOW LINE ELEKTRİKLİ ISITICI M6*90 AYAK CIVATASI	4,13
5	Z-MIS-LENS-R	ELECRO FLOW LINE ELEKTRİKLİ ISITICI KIRMIZI GÖSTERGE LENSİ	5,61	37	Z-CON-PG16BK	ELECRO FLOW LINE ELEKTRİKLİ ISITICI PG16 KABLO RAKORU	-
6	Z-MIS-HLS-CVR	ELECRO FLOW LINE ELEKTRİKLİ ISITICI TERMOSTAT BUTON KAPAĞI	20,36	38	Z-IM-EL-FER	ELECRO FLOW LINE ELEKTRİKLİ ISITICI EPDM REZİSTANS YÜKSÜĞÜ	16,33
7	Z-MIS-CS-DIAL	ELECRO FLOW LINE ELEKTRİKLİ ISITICI TERMOSTAT ANAHTARI	23,17	39	Z-CON-PG9BK	ELECRO FLOW LINE ELEKTRİKLİ ISITICI PG9 KABLO RAKORU	6,65
8	SP-MIS-HLS	ELECRO FLOW LINE ELEKTRİKLİ ISITICI ISI TERMİĞİ	96,22	40	Z-IM-GSK-EFTPE	ELECRO FLOW LINE ELEKTRİKLİ ISITICI BAĞLANTI RAKOR CONTASI	6,65
9	SP-MIS-CS	ELECRO FLOW LINE ELEKTRİKLİ ISITICI TERMOSTATI	96,22	41	Z-IM-EL-SW	ELECRO FLOW LINE ELEKTRİKLİ ISITICI REZİSTANS BASAMAKLI PULU	6,74
10	SP-117	ELECRO FLOW LINE ELEKTRİKLİ ISITICI BAĞLANTI RAKOR SETİ (SOL)	51,96	42	Z-EL-IC2KW6T	ELECRO 836B FLOW LINE ELEKTRİKLİ ISITICI REZİSTANSI	-
11	SP-117B	ELECRO FLOW LINE ELEKTRİKLİ ISITICI BAĞLANTI RAKOR SETİ (SAĞ)	51,96	42	Z-EL-IC2.8KW7T	ELECRO 839B FLOW LINE ELEKTRİKLİ ISITICI REZİSTANSI	-
12	Z-STU-604	ELECRO FLOW LINE ELEKTRİKLİ ISITICI GÖVDE SAPLAMASI	16,85	42	Z-EL-IC4KW7T	ELECRO 83AB FLOW LINE ELEKTRİKLİ ISITICI REZİSTANSI	-
13	SP-140	ELECRO FLOW LINE ELEKTRİKLİ ISITICI AYAĞI		42	Z-EL-IC5KW7T	ELECRO 83BB FLOW LINE ELEKTRİKLİ ISITICI REZİSTANSI	-
14	Z-FIX-M6CAP	ELECRO FLOW LINE ELEKTRİKLİ ISITICI M6 ŞAPKALI SOMUN	10,67	42	Z-EL-IC6KW7T	ELECRO 83CB FLOW LINE ELEKTRİKLİ ISITICI REZİSTANSI	-
18	Z-IM-EL-BRI	ELECRO FLOW LINE ELEKTRİKLİ ISITICI REZİSTANS KÖPRÜ KLEMP	11,20	42	Z-EL-T12KW6T	ELECRO 8T36B FLOW LINE ELEKTRİKLİ ISITICI REZİSTANSI	-
19	Z-FIX-M4X25	ELECRO FLOW LINE ELEKTRİKLİ ISITICI M4*25 KAPAK VİDASI	11,20	42	Z-EL-TI3 KW7T-220	ELECRO 8T39B FLOW LINE ELEKTRİKLİ ISITICI REZİSTANSI	-
20	Z-FIX-M4HEX	ELECRO FLOW LINE ELEKTRİKLİ ISITICI REZİSTANS PİRİNÇ SOMUN	9,83	42	Z-EL-TI4 KW7T-220	ELECRO 8T3AB FLOW LINE ELEKTRİKLİ ISITICI REZİSTANSI	-
21	Z-FIX-M5HEX	ELECRO FLOW LINE ELEKTRİKLİ ISITICI M5 ALTIGEN SOMUN	12,63	42	Z-EL-TI5 KW7T-220	ELECRO 8T3BB FLOW LINE ELEKTRİKLİ ISITICI REZİSTANSI	-
22	Z-FIX-M6HEX	ELECRO TİTAN OPTİMA ALTIGEN SOMUN	14,04	42	Z-EL-TI6 KW7T-220	ELECRO 8T3CB FLOW LINE ELEKTRİKLİ ISITICI REZİSTANSI	-
24	Z-FIX-M8HEX	ELECRO FLOW LINE ELEKTRİKLİ ISITICI M8 TERMOSTAT SOMUNU	93,41	43	Z-IM-EL-SUP	ELECRO FLOW LINE ELEKTRİKLİ ISITICI REZİSTANS DESTEĞİ	10,67
25	Z-FIX-M4X6CS	ELECRO FLOW LINE ELEKTRİKLİ ISITICI M4*6 mm HAVŞA	7,01	44	U-FS-B	ELECRO FLOW LINE ELEKTRİKLİ ISITICI AKIŞ SVİCİ	11,20

ELECRO OPTİMA COMPACT DOKUNMATİK EKRAN TİTANYUM ELEKTRİKLİ ISITICI
Model OCDV6, OCDV9, OCDV12, OCDV15, OCDV18, OCDV24

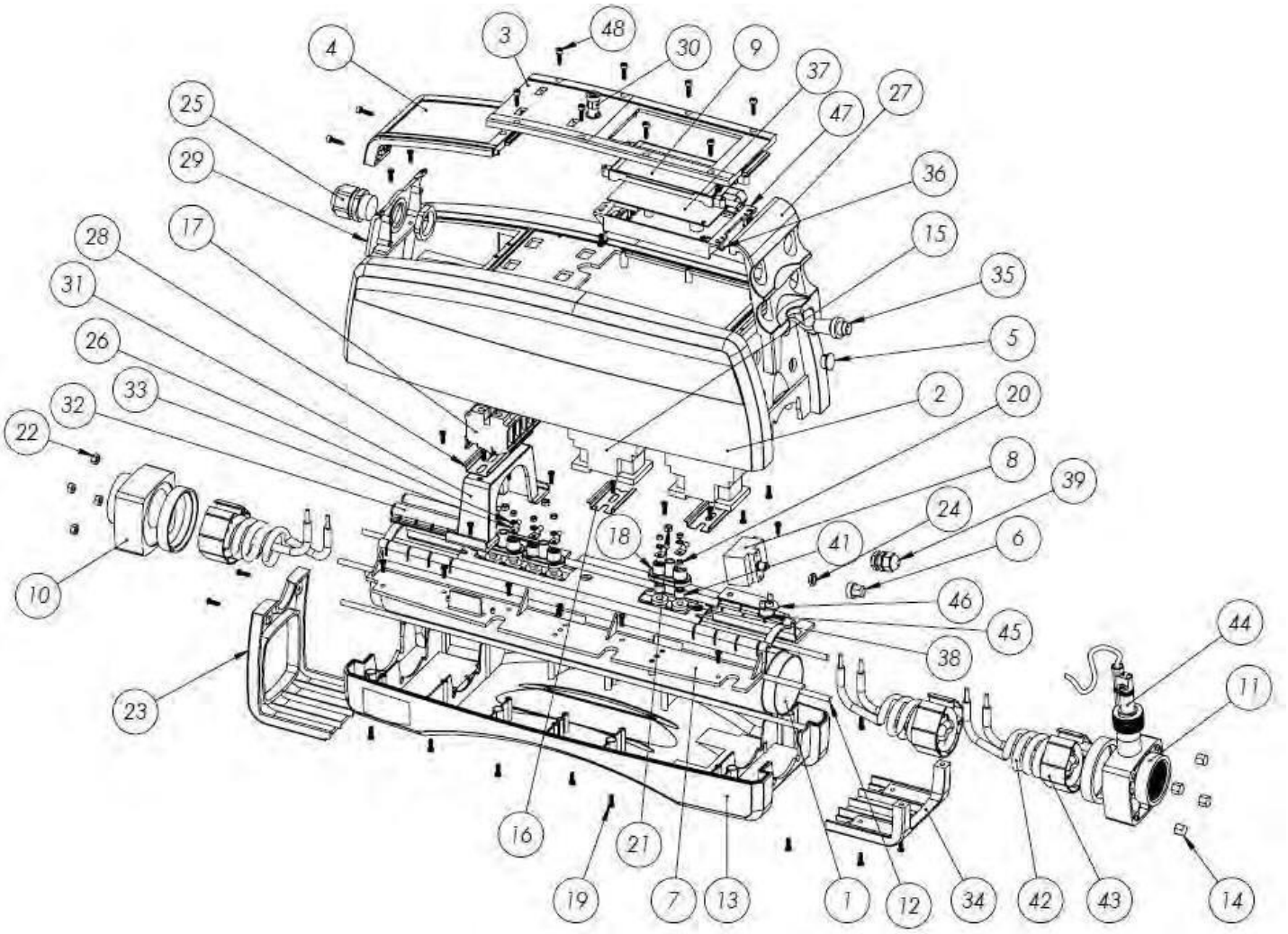

POZ	KOD	AÇIKLAMA	BİRİM FİYAT (€)	
1	X-TUB-SS500-1E-OC	ELECRO OPTİMA COMPACT 6 kW ELEKTRİKLİ ISITICI AKIŞ BORUSU	228,93	✓
1	X-TUB-SS500-2E-OC	ELECRO OPTİMA COMPACT 9 kW-12 kW ELEKTRİKLİ ISITICI AKIŞ BORUSU	228,93	✓
1	X-TUB-SS500-3E-C	ELECRO TİTAN OPTİMA 45 kW, 54 kW, OPTIMA COMPACT 15-24 KW AKIŞ BORUSU	228,93	✓
2	Z-IM-OC-TC	ELECRO OPTİMA COMPACT ELEKTRİKLİ ISITICI ELEKTRİK PANOSU(ÜST KAPAK)	129,21	✓
3	Z-IM-OC-CP-Z31	ELECRO OPTİMA COMPACT ELEKTRİKLİ ISITICI Z31 KONTROL PANELİ	23,17	✓
4	Z-IM-OC-AC	ELECRO OPTİMA COMPACT ELEKTRİKLİ ISITICI ELEKTRİK GİRİŞ KAPAĞI	21,77	✓
5	Z-CON-PG9DB	ELECRO TİTAN OPTİMA ELEKTRİKLİ ISITICI PG9 TAPASI	9,96	✓
6	Z-MIS-HLS-CVR	ELECRO FLOW LINE ELEKTRİKLİ ISIITICI TERMOSTAT BUTON KAPAĞI	20,36	✓
7	Z-IM-O-C -CP	ELECRO OPTİMA COMPACT ELEKTRİKLİ ISITICI ŞASİ PLAKASI	34,40	✓
8	SP-MIS-HLS	ELECRO FLOW LINE ELEKTRİKLİ ISITICI ISI TERMİĞİ	100,42	✓
9	SP-MIS-Z31	ELECRO TİTAN OPTİMA ELEKTRİKLİ ISITICI Z31 DİJİTAL TERMOSTAT	300,56	✓
10	SP-117	ELECRO FLOW LINE ELEKTRİKLİ ISITICI BAĞLANTI RAKOR SETİ (SOL)	51,96	✓
11	SP-117B	ELECRO FLOW LINE ELEKTRİKLİ ISITICI BAĞLANTI RAKOR SETİ (SAĞ)	51,96	✓

ELECRO OPTİMA COMPACT DOKUNMATİK EKRAN TİTANYUM ELEKTRİKLİ ISITICI
Model OCDV6, OCDV9, OCDV12, OCDV15, OCDV18, OCDV24

POZ	KOD	AÇIKLAMA	BİRİM FİYAT (€)	POZ	KOD	AÇIKLAMA	BİRİM FİYAT (€)
12	Z-STU-573	ELECRO TİTAN OPTİMA ELEKTRİKLİ ISITICI M6 GÖVDE SAPLAMASI	23,17	✓ 31	Z-IM-OC-TBB	ELECRO OPTİMA COMPACT ELEKTRİKLİ ISITICI TERMİNAL BLOK KÖPRÜSÜ	25,99 ✓
13	Z-IM-CO-B	ELECRO TİTAN OPTİMA ELEKTRİKLİ ISITICI ALT KAPAK	87,59	✓ 32	Z-IM-OC-BH	ELECRO OPTİMA COMPACT ELEKTRİKLİ ISTICI KILCAL AMPUL TUTUCU	16,85 ✓
14	Z-FIX-M-6CAP	ELECRO FLOW LINE ELEKTRİKLİ ISITICI M6 ŞAPKALI SOMUN	11,21	✓ 34	Z-IM-OC-DC-RB	ELECRO OPTİMA COMPACT ELEKTRİKLİ ISITICI SAĞ ALT KAPAK	21,77 ✓
15	Z-SIE-2023-40A	ELECRO TİTAN OPTİMA SIEMENS 40 Amp AC1 KONTAKTÖR	143,26	✓ 35	Z-MIS-NE-ON	ELECRO OPTİMA COMPACT ELEKTRİKLİ ISITICI NEON LAMBA	11,21 ✓
15	Z-SIE-2027-50A	ELECRO TİTAN OPTİMA SIEMENS 50 Amp AC1 KONTAKTÖR	286,52	✓ 36	Z-FIX-M4X6CS	ELECRO FLOW LINE ELEKTRİKLİ ISITICI M4*6 mm HAVŞA	7,01 ✓
16	X-DIN-55	ELECRO OPTİMA COMPACT ELEKTRİKLİ ISITICI 55 mm KONTAKTÖR RAYI	15,44	✓ 38	Z-IM-EL-FER	ELECRO FLOW LINE ELEKTRİKLİ ISITICI EPDM REZİSTANS YÜKSÜĞÜ	16,85 ✓
17	Z-MIS-TB130A	ELECRO OPTİMA COMPACT ELEKTRİKLİ ISITICI TERMİNAL BLOĞU	35,37	✓ 39	Z-CON-PG9	ELECRO OPTİMA COMPACT ELEKTRİKLİ ISITICI PG9 KABLO RAKORU	16,85 ✓
18	Z-IM-EL-BRI	ELECRO FLOW LINE ELEKTRİKLİ ISITICI REZİSTANS KÖPRÜ KLEMP	11,21	✓ 40	SP-117-GSK	ELECRO OPTİMA COMPACT ELEKTRİKLİ ISITICI BAĞLANTI CONTASI	4,21 ✓
19	Z-FIX-M4X12	ELECRO OPTİMA COMPACT ELEKTRİKLİ ISITICI M4*12 KAPAK VİDASI	4,21	✓ 41	Z-IM-EL-SW	ELECRO FLOW LINE ELEKTRİKLİ ISITICI REZİSTANS BASAMAKLI PULU	7,01 ✓
20	Z-FIX-M4HEX	ELECRO FLOW LINE ELEKTRİKLİ ISITICI REZİSTANS PİRİNÇ SOMUN	9,83	✓ 42	SP-EL-Ti6KW7T	ELECRO OPTİMA COMPACT 6 kW, 12 kW,18 KW ELEKTRİKLİ ISITICI TİTANYUM REZİSTANS	286,52 ✓
21	Z-FIX-M5HEX	ELECRO FLOW LINE ELEKTRİKLİ ISITICI M5 ALTIGEN SOMUN	12,63	✓ 42	SP-EL-Ti4.5KW7T	ELECRO OPTİMA COMPACT 9 kW ELEKTRİKLİ ISITICI TİTANYUM REZİSTANS	272,49 ✓
22	Z-FIX-M6HEX	ELECRO TİTAN OPTİMA ELEKTRİKLİ ISITICI ALTIGEN SOMUN	14,04	✓ 42	SP-EL-Ti5KW7T	ELECRO OPTİMA COMPACT 15 kW ELEKTRİKLİ ISITICI TİTANYUM REZİSTANS	272,49 ✓
23	Z-IM-OC-DC-L	ELECRO OPTİMA COMPACT ELEKTRİKLİ ISTICI SOL ALT KAPAKI	24,57	✓ 42	SP-EL-Ti8KW7T	ELECRO OPTİMA COMPACT 24 kW ELEKTRİKLİ ISITICI TİTANYUM REZİSTANS	300,56 ✓
24	Z-FIX-M8HEX	ELECRO FLOW LINE ELEKTRİKLİ ISITICI M8 TERMOSTAT SOMUNU	93,41	✓ 43	Z-IM-EL-SUP	ELECRO FLOW LINE ELEKTRİKLİ ISITICI REZİSTANS DESTEĞİ	11,21 ✓
25	Q-CON-PG21BK + Q-CON-PG21NUT	ELECRO OPTİMA COMPACT ELEKTRİKLİ ISITICI PG21 KABLO GİRİŞ RAKORU	5,61	44 ✓	SP-107-OC-B	ELECRO TİTAN OPTİMA 6 KW ELEKTRİKLİ ISITICI AKIŞ SVİCİ	80,06 ✓
				44	SP-107-OC-C	ELECRO TİTAN OPTİMA 9 KW-24 KW ELEKTRİKLİ ISITICI AKIŞ SVİCİ	80,06 ✓
26	Z-FIX-M-4LW	ELECRO OPTİMA COMPACT ELEKTRİKLİ ISITICI M4 RONDELA	7,01	✓ 45	Z-MIS-BS-60-40	ELECRO TİTAN OPTİMA 60 ° C OTOMATİK RESET TERMİĞİ	28,78 ✓
27	Z-IM-OC-DC-RT-D	ELECRO OPTİMA COMPACT ELEKTRİKLİ ISITICI SAĞ ÜST KAPAK	16,85	✓ 46	Z-SMW-BSH	ELECRO TİTAN OPTİMA 60 ° C OTOMATİK RESET TERMİK YUVASI	20,36 ✓
28	X-DIN-115	ELECRO OPTİMA COMPACT ELEKTRİKLİ ISITICI 115 mm RAY	25,99	✓ 47	Z-IM-OC-DIG-MB	ELECRO TİTAN OPTİMA ELEKTRİKLİ ISITICI KART MONTAJ PLAKASI	23,17 ✓
29	Z-IM-OC-CGH	ELECRO OPTİMA COMPACT ELEKTRİKLİ ISITICI KABLO GİRİŞ PLAKASI	23,17	✓ 48	M-FIX-M4X16-SC-ST	ELECRO TİTAN OPTİMA ELEKTRİKLİ ISITICI M4*16 mm ALYEN CIVATA	4,21 ✓
30	Z-MIS-FH	ELECRO TİTAN OPTİMA ELEKTRİKLİ ISITICI SİGORTA YUVASI	23,17	✓			

*6 KW-18 KW ARASI İÇİN Z-SIE-2023-40A KODLU KONTAKTÖR
*24 KW İÇİN Z-SIE-2027-50A KODLU KONTAKTÖR

ELECRO TİTAN OPTİMA DOKUNMATİK EKRAN TİTANYUM ELEKTRİKLİ ISITICI
Model C-TS-18, C-TS-24, C-TS-30, C-TS-36, C-TS-45, C-TS-54, C-TS-60, C-TS-72, C-TS-96, C-TS-120

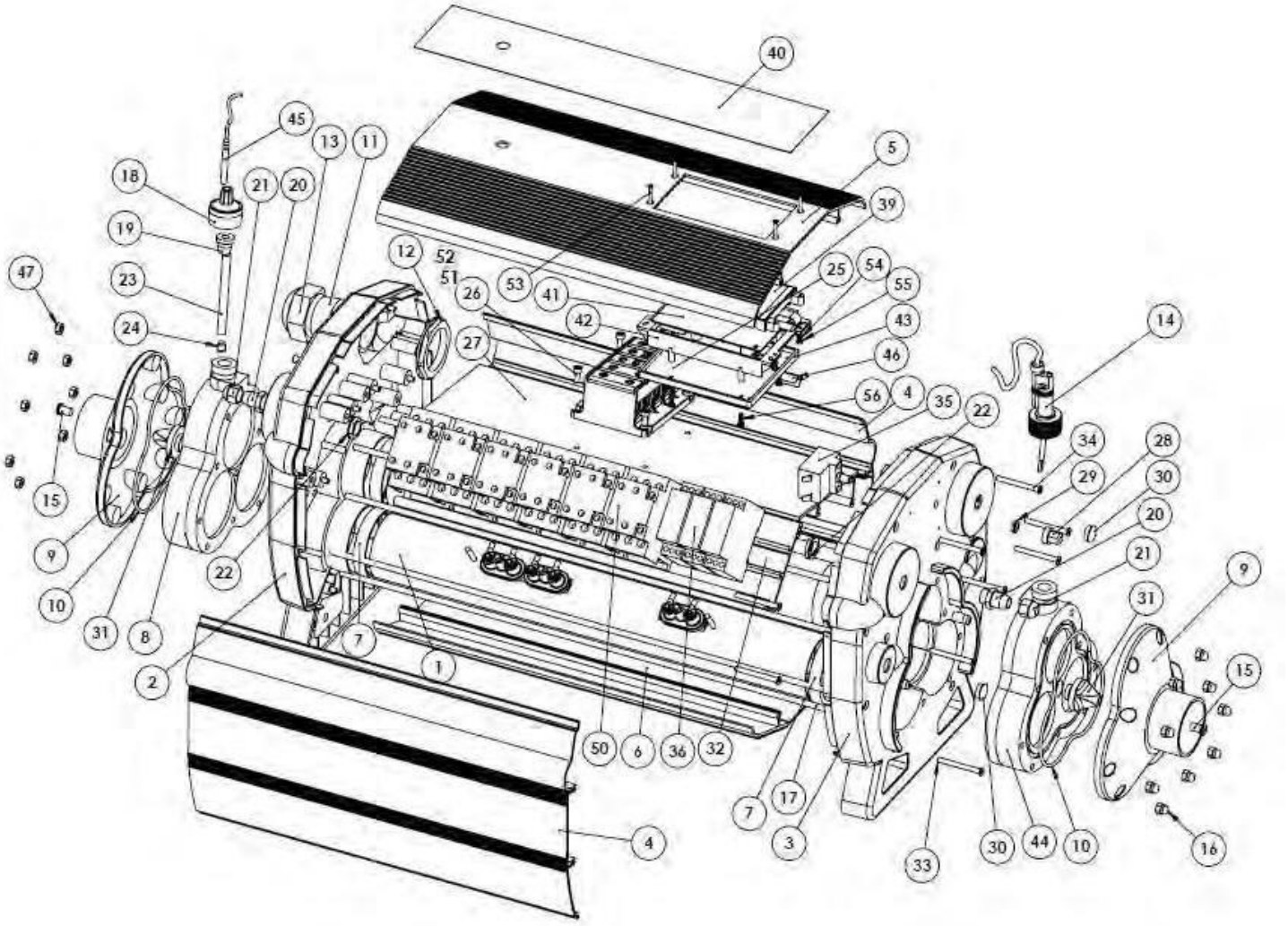

POZ	KOD	AÇIKLAMA	BİRİM FİYAT (€)	
1	X-TUB-SS500-2E-C	ELECRO TİTAN OPTİMA 18 kW, 24 kW, 30 kW, 36 kW AKIŞ BORUSU	228,93	✓
1	X-TUB-SS500-3E-C	ELECRO TİTAN OPTİMA 45 kW, 54 kW,OPTIMA COMPACT 15-24 KW AKIŞ BORUSU	228,93	✓
1	X-TUB-SS678-3E-C	ELECRO TİTAN OPTİMA 60 kW, 72 kW ELEKTRİKLİ ISITICI AKIŞ BORUSU	258,43	✓
1	X-TUB-SS843-4E-C	ELECRO TİTAN OPTİMA 96 kW ELEKTRİKLİ ISITICI AKIŞ BORUSU	323,05	✓
1	X-TUB-SS843-5E-C	ELECRO TİTAN OPTİMA 120 kW ELEKTRİKLİ ISITICI AKIŞ BORUSU	323,05	✓
2	X-IM-C-EP-L	ELECRO TİTAN OPTİMA 18 kW-54 kW ELEKTRİKLİ ISITICI SOL UÇ PANEL	115,15	✓
2	X-IM-C-EP-L48	ELECRO TİTAN OPTİMA 60 kW-120 kW ELEKTRİKLİ ISITICI SOL UÇ PANEL	122,20	✓
3	Z-IM-C-EP-R	ELECRO TİTAN OPTİMA ELEKTRİKLİ ISITICI SAĞ UÇ PANEL	115,17	✓
4	U-SMW-C-SPS	ELECRO TİTAN OPTİMA 18 kW-54 kW ELEKTRİKLİ ISITICI ÖN-ARKA PLAKA	64,60	✓
4	U-SMW-C-SPM	ELECRO TİTAN OPTİMA 60 kW-72 kW ELEKTRİKLİ ISITICI ÖN-ARKA PLAKA	93,41	✓
4	U-SMW-C-SPL	ELECRO TİTAN OPTİMA 96 kW -120 kW ELEKTRİKLİ ISITICI ÖN-ARKA PLAKA	115,17	✓
5	U-SMW-C-TPS	ELECRO TİTAN OPTİMA 18 kW-54 kW ELEKTRİKLİ ISITICI ÜST PLAKA	730,37	✓
5	U-SMW-C-TPM	ELECRO TİTAN OPTİMA 60 kW-72 kW ELEKTRİKLİ ISITICI ÜST PLAKA	759,86	✓
5	U-SMW-C-TPL	ELECRO TİTAN OPTİMA 96 kW -120 kW ELEKTRİKLİ ISITICI ÜST PLAKA	787,96	✓

*18 KW-54 KW ARASI İÇİN Z-SIE-2023-40A KODLU KONTAKTÖR
* 72 KW- 120 KW ARASI İÇİN Z-SIE-2027-50A KODLU KONTAKTÖR

FLUIDRA

ELECRO TİTAN OPTİMA DOKUNMATİK EKRAN TİTANYUM ELEKTRİKLİ ISITICI
Model C-TS-18, C-TS-24, C-TS-30, C-TS-36, C-TS-45, C-TS-54, C-TS-60, C-TS-72, C-TS-96, C-TS-120

POZ	KOD	AÇIKLAMA	BİRİM FİYAT (€)	POZ	KOD	AÇIKLAMA	BİRİM FİYAT (€)
6	U-SMW-C-BPS	ELECRO TİTAN OPTİMA 18 kW-54 kW ELEKTRİKLİ ISITICI ALT PLAKA	74,90	27	Z-SMW-CRL-TB	ELECRO TİTAN OPTİMA 96 kW -120 kW ELEKTRİKLİ ISITICI TERMİNAL PLAKA	-
6	U-SMW-C-BPM	ELECRO TİTAN OPTİMA 60 kW-72 kW ELEKTRİKLİ ISITICI ALT PLAKA	109,69	28	Z-CON-PG9DBC	ELECRO TİTAN OPTİMA ELEKTRİKLİ ISITICI ISI TERMİĞİ KAPAĞI	16,85 ✓
6	U-SMW-C-BPL	ELECRO TİTAN OPTİMA 96 kW -120 kW ELEKTRİKLİ ISITICI ALT PLAKA	136,44	30	Z-CON-PG9DB	ELECRO TİTAN OPTİMA ELEKTRİKLİ ISITICI PG9 TAPASI	51,96 ✓
7	SP-HE-GSK	ELECRO TİTAN OPTİMA ELEKTRİKLİ ISITICI AKIŞ BORUSU CONTASI	28,77	31	Z-IM-MF-DIF	ELECRO TİTAN OPTİMA ELEKTRİKLİ ISITICI MANİFOLD DİFÜZÖRÜ	92,00 ✓
8	Z-IM-MF-CL	ELECRO TİTAN OPTİMA ELEKTRİKLİ ISITICI GİRİŞ(SOL) MANİFOLDU	84,26	32	Z-SMW-CRS	ELECRO TİTAN OPTİMA 18 kW-54 kW KONTAKTÖR MONTAJ RAYI	80,06 ✓
9	Z-IM-MF-CVR	ELECRO TİTAN OPTİMA ELEKTRİKLİ ISITICI MANİFOLD KAPAĞI	27,41	33	Z-FIX-M5X50CS-SC	ELECRO TİTAN OPTİMA ELEKTRİKLİ ISITICI M5*50 mm CIVATA	10,67
10	Z-ORS-MANI	ELECRO TİTAN OPTİMA ELEKTRİKLİ ISITICI MANİFOLD O-RİNGİ	16,05				11,20 ✓
11	Z-CON-PG-36BK + Z-CON-PG-36NUT	ELECRO TİTAN OPTİMA ELEKTRİKLİ ISITICI PG36 KABLO GİRİŞ RAKORU + SOMUNU	27,41	15	Z-FIX-M8X12	ELECRO TİTAN OPTİMA ELEKTRİKLİ ISITICI M8*12 VİDA	16,33
							17,15 ✓
13	Z-CON-PG-48BK + Z-CON-PG-48NUT	ELECRO TİTAN OPTİMA ELEKTRİKLİ ISITICI PG48 KABLO GİRİŞ RAKORU + SOMUNU	44,14	34	Z-FIX-M5X50CS-PD	ELECRO TİTAN OPTİMA ELEKTRİKLİ ISITICI M5*50 mm CIVATA SÜRÜCÜ	-
14	SP-107-D	ELECRO TİTAN OPTİMA ELEKTRİKLİ ISITICI AKIŞ SVİCİ	81,59	35	SP-MIS-HLS	ELECRO FLOW LINE ELEKTRİKLİ ISITICI ISI TERMİĞİ	100,42 ✓
16	Z-FIX-M6CAP	ELECRO FLOW LINE ELEKTRİKLİ ISITICI M6 ŞAPKALI SOMUN	10,68	36	Z-OM-TIM	ELECRO TİTAN OPTİMA ELEKTRİKLİ ISITICI ZAMANLAYICI	300,56 ✓
17	Z-STU-604	ELECRO FLOW LINE ELEKTRİKLİ ISITICI GÖVDE SAPLAMASI	16,05	38	Z-MIS-FH	ELECRO TİTAN OPTİMA ELEKTRİKLİ ISTICI SİGORTA YUVASI	23,17 ✓
17	Z-STU-782	ELECRO TİTAN OPTİMA 60 kW-72 kW GÖVDE SAPLAMASI	23,40	39	Z-MIS-BMS-TS	ELECRO TİTAN OPTİMA ELEKTRİKLİ ISITICI DOKUNMATİK EKRAN	143,26 ✓
17	Z-STU-947	ELECRO TİTAN OPTİMA 96 kW-120 kW GÖVDE SAPLAMASI	23,40	40	Z-LAB-C-TS	ELECRO TİTAN OPTİMA ELEKTRİKLİ ISITICI DOKUNMATİK EKRAN KAPLAMASI	51,96 ✓
18	Z-IM-HE-SPC	ELECRO TİTAN OPTİMA TERMOSTAT YUVASI KAPAĞI	22,07	41	Z-MIS-BMS-PCB	ELECRO TİTAN OPTİMA ELEKTRİKLİ ISITICI DİJİTAL TERMOSTAT KARTI	286,52 ✓
19	Z-IM-EL-FER	ELECRO FLOW LINE ELEKTRİKLİ ISITICI EPDM REZİSTANS YÜKSÜĞÜ	16,05	42	Z-IM-OC-DIG-MB	ELECRO TİTAN OPTİMA ELEKTRİKLİ ISITICI KART MONTAJ PLAKASI	23,17 ✓
20/21 22	Z-CON-PG9BK	ELECRO FLOW LINE ELEKTRİKLİ ISITICI PG9 KABLO RAKORU	16,05	43	Z-IM-PCB-CVR	ELECRO TİTAN OPTİMA ELEKTRİKLİ ISITICI PCB KART KAPAĞI	28,78 ✓
23	Z-TUB-TİB.5-90	ELECRO TİTAN OPTİMA ELEKTRİKLİ ISITICI TERMOSTAT YUVASI(8,5 mm)	246,12	44	Z-IM-MF-CR	ELECRO TİTAN OPTİMA ELEKTRİKLİ ISTICI ÇIKIŞ(SAĞ) MANİFOLDU	16,85 ✓
24	Z-IM-GSK-BUNG	ELECRO TİTAN OPTİMA ELEKTRİKLİ ISITICI TERMOSTAT YUVA CONTASI	41,46	46	X-SMW-HLS-CBH	ELECRO TİTAN OPTİMA ELEKTRİKLİ ISITICI KILCAL AMPUL TUTUCU	16,85 ✓
25	U-TB-230A	ELECRO TİTAN OPTİMA ELEKTRİKLİ ISITICI ANAKART	54,83	47	Z-FIX-M-6HEX	ELECRO TİTAN OPTİMA ELEKTRİKLİ ISITICI ALTIGEN SOMUN	14,04 ✓
26+ 51+ 52	Z-FIX-M5X10SC + Z-FIX-M5HEX + Z-FIX-M5LW	ELECRO TİTAN OPTİMA ELEKTRİKLİ ISTICI M5*10 mm MONTAJ VİDA SETİ	76,62	50	Z-SIE-2023-40A	ELECRO TİTAN OPTİMA SIEMENS 40 Amp AC1 KONTAKTÖR	143,26 ✓
			120.78	50	Z-SIE-2027-50A	ELECRO TİTAN OPTİMA SIEMENS 50 Amp AC1 KONTAKTÖR	286,52 ✓
27	Z-SMW-CRS-TB	ELECRO TİTAN OPTİMA 18 kW-54 kW ELEKTRİKLİ ISITICI TERMİNAL PLAKASI	120,78	53.54, 55	Z-FIX-M3X-22CS-PD + Z-FIX-M-3HEX + Z-FIX-M3FW	ELECRO TİTAN OPTİMA ELEKTRİKLİ ISITICI M3*22 mm VİDA MONTAJ SETİ	9,21
							9,67 ✓
27	Z-SMW -TB	ELECRO TİTAN OPTİMA 60 kW-72 kW TERMİNAL PLAKASI	16,05				

ASTRAL 3 - 18 KW KOMPAKT EŞANJÖR

Model 60170, 60171, 60172, 60173, 60174, 65321, 65322, 65323, 65324, 65325

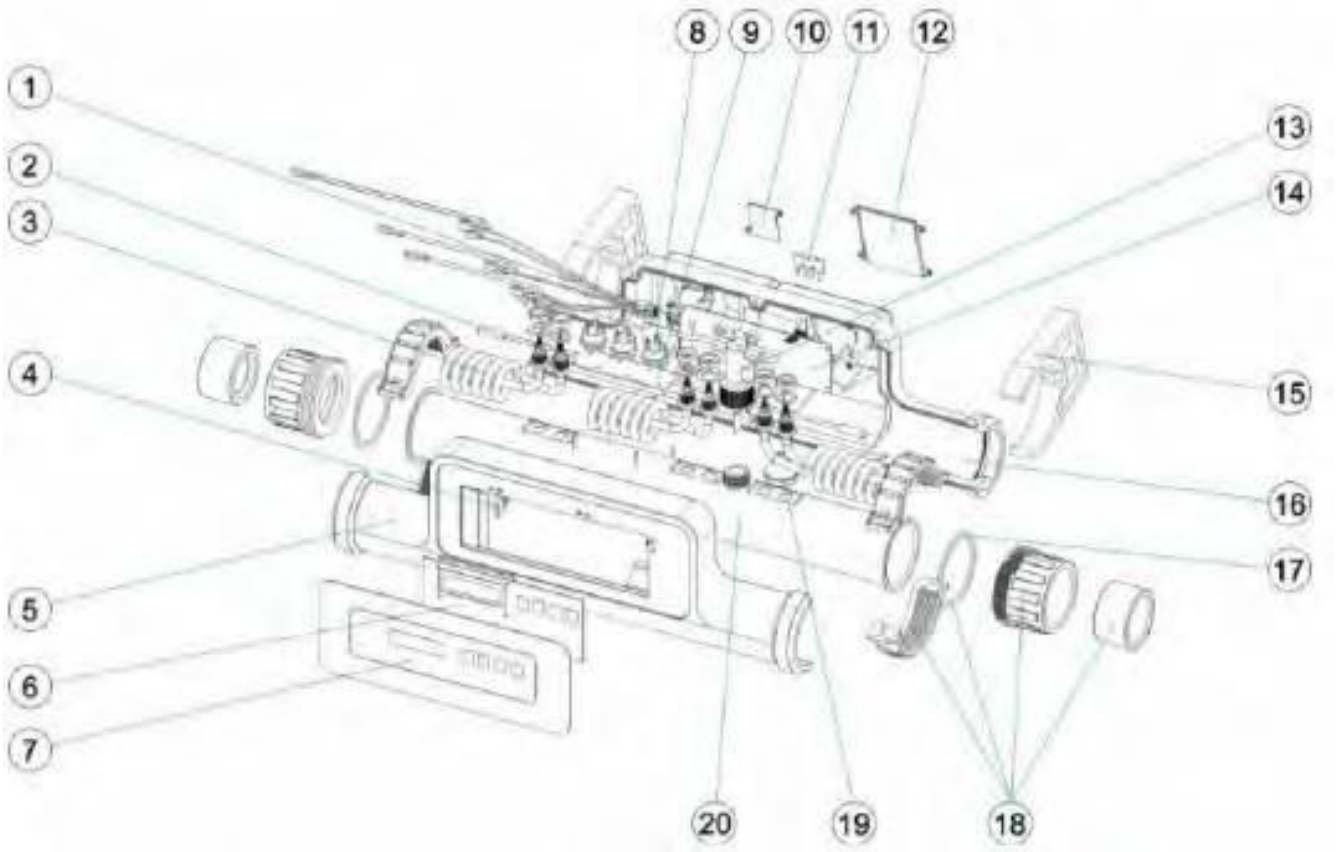

POZ	KOD	AÇIKLAMA	BİRİM FİYAT (€)	
1	4407010001	KOMPAKT EŞANJÖR BAĞLANTI KABLOSU	126,40	✓
2	4407010002	KOMPAKT EŞANJÖR SICAKLIK PROBU	186,80	✓
3	4407010003	KOMPAKT EŞANJÖR REZİSTANS 1 KW	415,75	✓
4	4407010013	KOMPAKT EŞANJÖR HABERLEŞME SOKETİ	68,83	✓
5	4407010014	KOMPAKT EŞANJÖR ÖN KAPAK	300,56	✓
6	4407010015	KOMPAKT EŞANJÖR EKRAN KARTI MODBUS IE V2	587,11	✓
7	4407010017	KOMPAKT EŞANJÖR DİJİTAL KLAVYE	214,89	✓
8	4407010018	KOMPAKT EŞANJÖR AKIM KIRICI TRIAC	127,48	✓
9	4407010019	KOMPAKT EŞANJÖR TRIAC DESTEK PLAKASI	137,52	✓
10	4407010020	KOMPAKT EŞANJÖR ARKA PLAKA	85,67	✓
11	4407010021	KOMPAKT EŞANJÖR KÖPRÜ TERMINAL	27,39	✓
12	4407010022	KOMPAKT EŞANJÖR ARKA BÜYÜK PLAKA	134,83	✓
13	4407010023	KOMPAKT EŞANJÖR AKIŞ SVİCİ	587,11	✓
14	4407010024	KOMPAKT EŞANJÖR POWER PCB	917,18	✓
15	4407010025	KOMPAKT EŞANJÖR D90 AÇIK KELEPÇE	16,85	✓
16	4407010016	KOMPAKT EŞANJÖR ARKA KAPAK	358,18	✓
17	4407010026	KOMPAKT EŞANJÖR DÜZ CONTA	179,77	✓
18	4407010027	KOMPAKT EŞANJÖR RAKOR SETİ	85,67	✓
19	4407010028	KOMPAKT EŞANJÖR IP67 KABLO BORUSU	36,51	✓
20	60170R0001	KOMPAKT EŞANJÖR PASLANMAZ ÇELİK GÖVDE	573,05	✓

FLUIDRA

ASTRAL ELEKTRİKLİ ISITICI

Model 08756, 08757, 08758, 08759, 08760

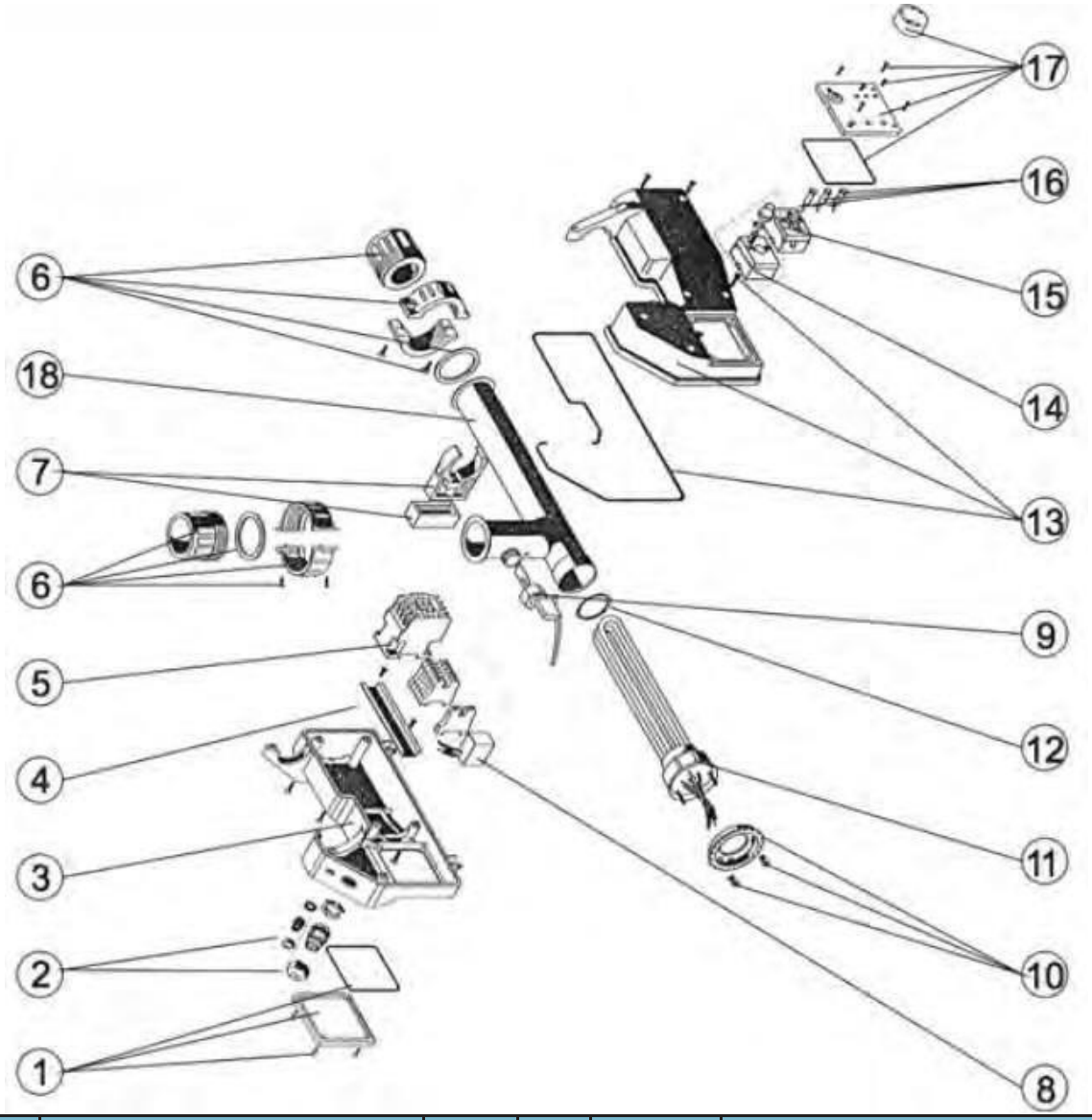

POZ	KOD	AÇIKLAMA	BİRİM FİYAT (€)	POZ	KOD	AÇIKLAMA	BİRİM FİYAT (€)
1	4407010101	ELEKTRİKLİ ISITICI ALT KAPAK	54,83	11	4407010113	ELEKTRİKLİ ISITICI REZİSTANS (08756 İÇİN)	1.088,54 ✓
2	4407010102	ELEKTRİKLİ ISITICI PG16/PG7 KABLO GİRİŞ REKOR SETİ	38,79	11	4407010114	ELEKTRİKLİ ISITICI REZİSTANS (08757 İÇİN)	1.118,05 ✓
2	4407010103	ELEKTRİKLİ ISITICI PG21/PG7 KABLO GİRİŞ REKOR SETİ	95,64	11	4407010115	ELEKTRİKLİ ISITICI REZİSTANS (08758 İÇİN)	1.146,15 ✓
3	4407010104	ELEKTRİKLİ ISITICI ALT GÖVDE	157,18	11	4407010116	ELEKTRİKLİ ISITICI REZİSTANS (08759 İÇİN)	1.264,13 ✓
4	4407010105	ISITICI ELEKTRİK BAĞLANTI KLEMENS TAKIMI	267,52	11	4407010117	ELEKTRİKLİ ISITICI RESİSTANSI (18 KW)	1.289,39 ✓
5	4407010106	ELEKTRİKLİ ISITICI KONTAKTÖR 08756	361,84	12	4407010118	ELEKTRİKLİ ISITICI RESİSTANS CONTASI	14,04 ✓
5	4407010107	ELEKTRİKLİ ISITICI KONTAKTÖR 08759	504,98	13	4407010119	ELEKTRİKLİ ISITICI ÜST GÖVDE	120,78 ✓
6	4407010108	ELEKTRİKLİ ISITICI BORU BAĞLANTI REKORU	54,83	14	4407010121	ELEKTRİKLİ ISITICI TERMOSTATI (08759)	179,07 ✓
7	4407010109	ELEKTRİKLİ ISITICI MONTAJ KELEPÇESİ	16,05	15	4407010122	ELEKTRİKLİ ISITICI TERMOSTAT KONTROL SİSTEMİ	129,17 ✓
8	4407010110	ELEKTRİKLİ ISITICI AKIŞ RÖLESİ	149,83	16	4407010123	ELEKTRİKLİ ISITICI KONTROL LEDLERİ	415,75 ✓
9	4407010111	ELEKTRİKLİ ISITICI AKIŞ KONTROL SVİCİ	272,88	17	4407010124	ELEKTRİKLİ ISITICI ÜST KAPAK	78,65 ✓
10	4407010112	ELEKTRİKLİ ISITICI REZİSYANS BAĞLANTI KAPAĞI	20,73				

ASTRAL ATLAMA PODYUMU
Model 00144

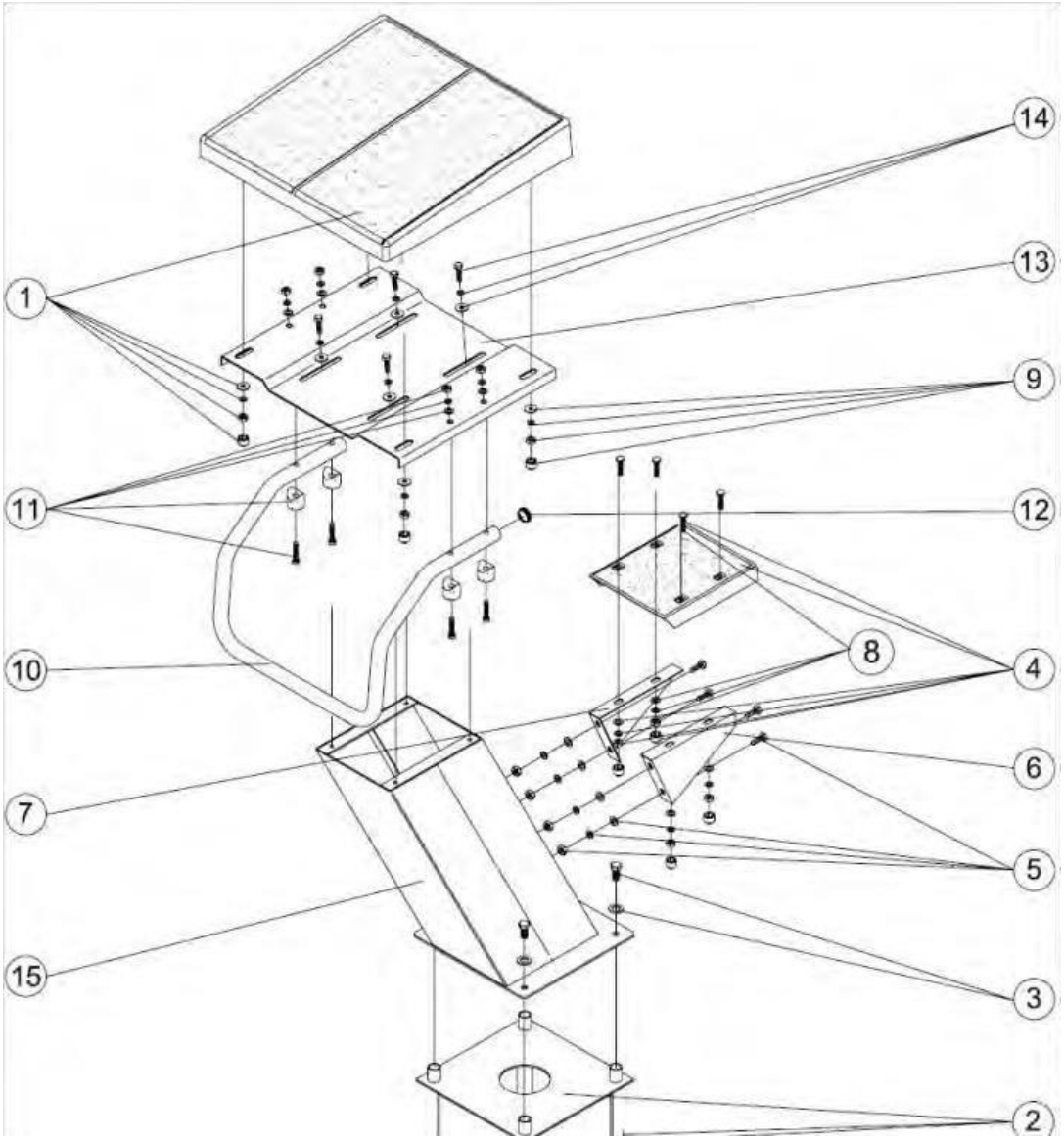

POZ	KOD	AÇIKLAMA	BİRİM FİYAT (€)	
1	4401060101	ATLAMA PLATFORMU TABAN	458,59	✓
2	4401060102	ATLAMA PLATFORMU ANKRAJ	573,05	✓
3	4401060103	ATLAMA PLATFORMU ANKRAJ CİVATALARI	85,67	✓
4	4401060104	ATLAMA PLATFORMU BASAMAK	200,84	✓
5	4401060105	ATLAMA PLATFORMU BASAMAK DESTEĞİ CİVATASI	18,96	✓
6	4401060107	ATLAMA PLATFORMU SOL BASAMAK DESTEĞİ	140,45	✓
8	4401060109	ATLAMA PLATFORMU BASAMAK CİVATA SETİ	33,00	✓
9	4401060110	ATLAMA PLATFORMU TABAN CİVATA SETİ	27,39	✓
10	4401060111	ATLAMA PLATFORMU TUTUNMA KOLU	401,69	✓
11	4401060112	ATLAMA PLATFORMU TUTAMAK VİDA SETİ	71,62	✓
13	4401060114	ATLAMA PLATFORMU AYARLANABİLİR PLATFORM	544,97	✓
14	4401060115	ATLAMA PLATFORMU AYARLANABİLİR PLATFORM VİDALARI	14,04	✓