ZODIAC®

a FLUIDRA company

2026 YEDEK PARÇA

HAVUZ EKİPMANLARI

RT 2100 - RT 3200

Yedek parça

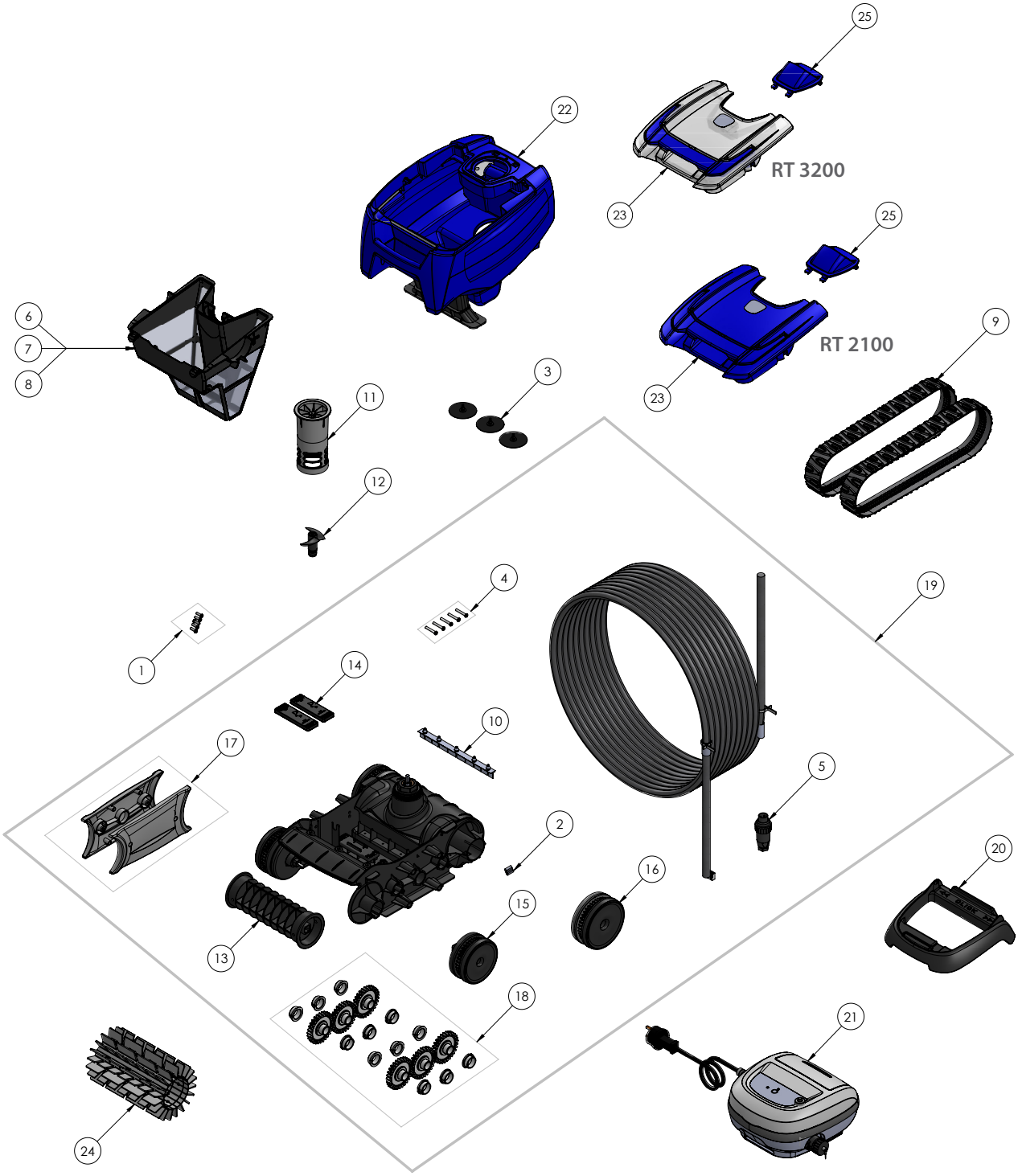

Poz no	Açıklama	RT 2100	RT3200	Birim Fiyat Euro
1	Zodiac Vida Seti 4*12 mm (x5)	R0516700		EUR 5,91✓
2	Zodiac RT-RC-RE Seri Robot Motor Bloğu Mil Pimi (5' li set)	R0657900		EUR 19,26✓
3	Zodiac RT-RC Seri Robot Egzoz valfi C (3' lü set)	R0633300		EUR 13,74✓
4	Zodiac Vida Seti 4*25 mm (x5)	R0638900		EUR 7,56✓
5	Zodiac Robot Yüzer Kablo Fişi	R0565600		EUR 74,32✓
6	Zodiac RT Serisi Robot İnce Partikül Filtre Haznesi 100µ	R0762900		EUR 96,82✓
7	Zodiac RT Serisi Robot Büyük Partikül Filtre Haznesi 200µ	R0763000		EUR 96,82✓
8	Zodiac RT Serisi Robot Ultra İnce Partikül Filtre Haznesi 60µ	R0763100		EUR 96,82✓
9	Zodiac RT Serisi Robot Sürüş Paletleri (2'li set)	R0765600		EUR 64,70✓
10	Zodiac RT Serisi Robot Bıçaklar (5'li set)	R0765800		EUR 32,36✓
11	Zodiac RT Serisi Robot Dahili Akış Çıkışı	R0766100		EUR 10,34✓
12	Zodiac RT Serisi Robot Pervane	R0766200		EUR 7,56✓
13	Zodiac RT Serisi Robot Fırça Tamburu	R0767000		EUR 17,18✓
14	Zodiac RT Serisi Robot Balast (2'li set)	R0767100		EUR 28,88✓
15	Zodiac RT Serisi Robot Komple Ön Tekerler (2'li set)	R0771800		EUR 57,73✓
16	Zodiac RT Serisi Robot Komple Arka Tekerler (2'li set)	R0771900		EUR 60,52✓
17	Zodiac RT Serisi Robot Flanşlar	R0772000		EUR 13,74✓
18	Zodiac RT Serisi Robot Komple Dişli Takımı	R0772100		EUR 47,46✓
19	Zodiac RT Serisi Robot Komple Şasi	R0767400		EUR 766,36✓
20	Zodiac RT-RC-RE-RV Seri Robot Kontrol Ünitesi Kaidesi	R0662600		EUR 55,72✓
21	Zodiac RT Serisi Robot Kontrol Ünitesi (ZEMİN)	R0762200		EUR 659,72✓
	Zodiac RT Serisi Robot Kontrol Ünitesi (ZEMİN+DUVAR)		R0762300	EUR 652,21✓
22	Zodiac RT Serisi Robot Komple Gövde Tip 1	R0766300		EUR 173,32✓
23	Zodiac RT Serisi Robot Komple Kapak Tip 11	R0764500		EUR 102,48✓
	Zodiac RT Serisi Robot Komple Kapak Tip 9		R0764300	EUR 96,99✓
24	Zodiac RT Serisi Robot Fırça R9022	R0764900		EUR 61,93✓
25	Zodiac RT Serisi Robot Harici Akış Çıkışı PMS295	R0772200		EUR 10,34✓

RC 4380

Yedek parça

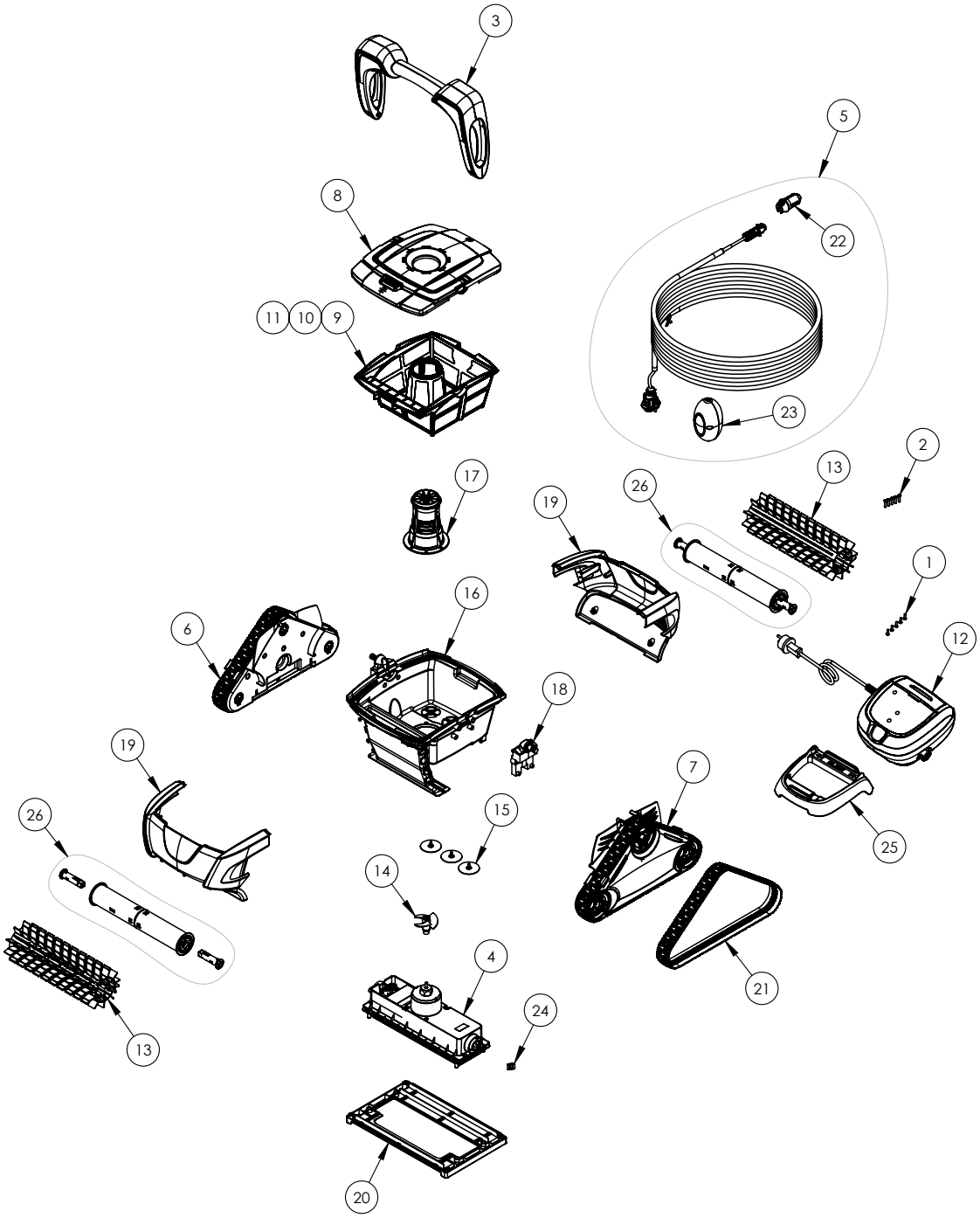

Poz no	Açıklama	Kod	Birim Fiyat Euro
1	Zodiac Vida Seti 4*12 mm (x5)	R0516700	EUR 5,91✓
2	Zodiac Vida Seti 4*16 mm (x5)	R0608500	EUR 2,08✓
3	Zodiac RC Seri Robot Komple Sap C Mavi Z	R0631900	EUR 103,91✓
4	Zodiac RC Seri Robot Komple Motor Blok C	R0632000	EUR 505,86✓
5	Zodiac RC Seri Robot Komple Yüzer Kablo C 15 m	R0632100	EUR 303,49✓
6	Zodiac RC Seri Robot Komple Serbest Dişli Kutusu C RAL9022	R0632200	EUR 178,17✓
7	Zodiac RC Seri Robot Komple Dişli Kutusu C RAL9022	R0632300	EUR 262,11✓
8	Zodiac RC Seri Robot Komple Kapak C A-0	R0632400	EUR 171,32✓
9	Zodiac RC Seri Robot İnce Partikül Filtre Haznesi 100µ	R0632600	EUR 112,16✓
10	Zodiac RC Seri Robot Büyük Partikül Filtre Haznesi 200µ	R0632601	EUR 112,16✓
11	Zodiac RC Seri Robot Ultra İnce Partikül Filtre Haznesi 60µ	R0632602	EUR 112,16✓
12	Zodiac RC Seri Robot Kontrol Ünitesi Tip 2 C	R0633001	EUR 929,36✓
13	Zodiac RC Seri Robot Temizleyici Fırça Seti C RAL9022 Z (2'li set)	R0633100	EUR 116,94✓
14	Zodiac RC Seri Robot Pervane	R0633200	EUR 13,74✓
15	Zodiac RT-RC Seri Robot Egzoz valfi C (3' lü set)	R0633300	EUR 13,74✓
16	Zodiac RC Seri Robot Çanak C	R0633400	EUR 162,99✓
17	Zodiac RC Seri Robot Akış Çıkışı C	R0633500	EUR 22,73✓
18	Zodiac RC Seri Robot Tutamaç Sap Mili C	R0633600	EUR 41,27✓
19	Zodiac RC Seri Robot Gövde A Mavi C	R0633700	EUR 43,33✓
20	Zodiac RC Seri Robot Alt Plaka	R0633800	EUR 44,75✓
21	Zodiac RC Seri Robot Sürüş Paletleri (2'li set)	R0633900	EUR 110,75✓
22	Zodiac RC Seri Robot 3Pts Konnektör Gövdesi	R0634100	EUR 37,84✓
23	Zodiac RC Seri Robot Kablo Şamandırası	R0634200	EUR 21,30✓
24	Zodiac RT-RC-RE Seri Robot Motor Bloğu Mil Pimi (5' li set)	R0657900	EUR 19,26✓
25	Zodiac RT-RC-RE-RV Seri Robot Kontrol Ünitesi Kaidesi	R0662600	EUR 55,72✓
26	Zodiac RC Seri Robot Fırça Tamburu + 2 Adet Pim	R0722400	EUR 105,26✓

RC 4400 - RC 4401 - RC 4402

Yedek parça

Poz no	Açıklama	Kod	Birim Fiyat Euro
1	Zodiac RC Seri Robot Komple Motor Blok C	R0632000	EUR 505,86✓
2	Zodiac RC Seri Robot Çanak C	R0633400	EUR 162,99✓
3	Zodiac RC-RE Seri Robot Pervane	R0633200	EUR 13,74✓
4	Zodiac RC Seri Robot Akış Çıkışı C	R0633500	EUR 22,73✓
5	Zodiac RT-RC Seri Robot Egzoz valfi C (3' lü set)	R0633300	EUR 13,74✓
6	Zodiac RT-RC-RE Seri Robot Motor Bloğu Mil Pimi (5' li set)	R0657900	EUR 19,26✓
7	Zodiac RC Seri Robot Tutamaç Sap Mili C	R0633600	EUR 41,27✓
8	Zodiac RC Seri Robot Komple Dişli Kutusu C RAL9022	R0632300	EUR 262,11✓
9	Zodiac RC Seri Robot Komple Serbest Dişli Kutusu C RAL9022	R0632200	EUR 178,17✓
10	Zodiac RC Seri Robot Sürüş Paletleri (2'li set)	R0633900	EUR 110,75✓
11	Zodiac RC Seri Robot Alt Plaka	R0633800	EUR 44,75✓
12	Zodiac RC Seri Robot Gövde A Mavi C	R0633700	EUR 43,33✓
13	Zodiac RC Seri Robot Temizleyici Fırça Seti C RAL9022 Z (2'li set)	R0633100	EUR 116,94✓
14	Zodiac RC Seri Robot İnce Partikül Filtre Haznesi 100µ	R0632600	EUR 112,16✓
15	Zodiac RC Seri Robot Büyük Partikül Filtre Haznesi 200µ	R0632601	EUR 112,16✓
16	Zodiac RC Seri Robot Ultra İnce Partikül Filtre Haznesi 60µ	R0632602	EUR 112,16✓
17	Zodiac RC Seri Robot Komple Kapak C A-0	R0632400	EUR 171,32✓
18	Zodiac RC Seri Robot Komple Sap C Mavi Z	R0631900	EUR 103,91✓
19	Zodiac RC Seri Robot Komple Yüzer Kablo C 18 m	R0632101	EUR 404,68✓
20	Zodiac RC Seri Robot 3Pts Konnektör Gövdesi	R0634100	EUR 37,84✓
21	Zodiac RC Seri Robot Kablo Şamandırası	R0634200	EUR 21,30✓
22	Zodiac Robot Taşıma Arabası Sapı ve Kontrol Ünitesi Kaidesi	R0565000	EUR 45,39✓
23	Zodiac Robot Taşıma Arabası Telerlekleri (2'li set)	R0565100	EUR 79,11✓
24	Zodiac RC Seri Robot Taşıma Arabası Borusu	R0634400	EUR 50,18✓
25	Zodiac RC Seri Robot Taşıma Arabası Komple Alt Gövde	R0632800	EUR 81,18✓
26	Zodiac RC Seri Robot Taşıma Arabası Aksesuarları	R0632900	EUR 50,18✓
27	Zodiac Vida Seti 4*16 mm (x5)	R0608500	EUR 2,08✓
28	Zodiac Vida Seti 4*12 mm (x5)	R0516700	EUR 5,91✓
29	Zodiac RC Seri Kontrol Ünitesi Tip 1 C	R0633000	EUR 845,48✓
30	Zodiac RC Seri Robot PolyesterHavuzlar için fırça seti (2 adet)	R0697600	EUR 159,39✓
31	Zodiac RC Seri Robot Fırça Tamburu + 2 Adet Pim	R0722400	EUR 105,26✓
32	Zodiac RC Seri Robot Seramik Havuzlar için fırça seti (2 adet)	R0718600	EUR 200,71✓
33	Zodiac RC Seri Robot Taşıma Arabası Komple	R0639500	EUR 247,94✓
34	Zodiac RC Seri Robot Fırça Tambur Pimi	R0634300	EUR 185,72✓

RE 4200

Yedek parça

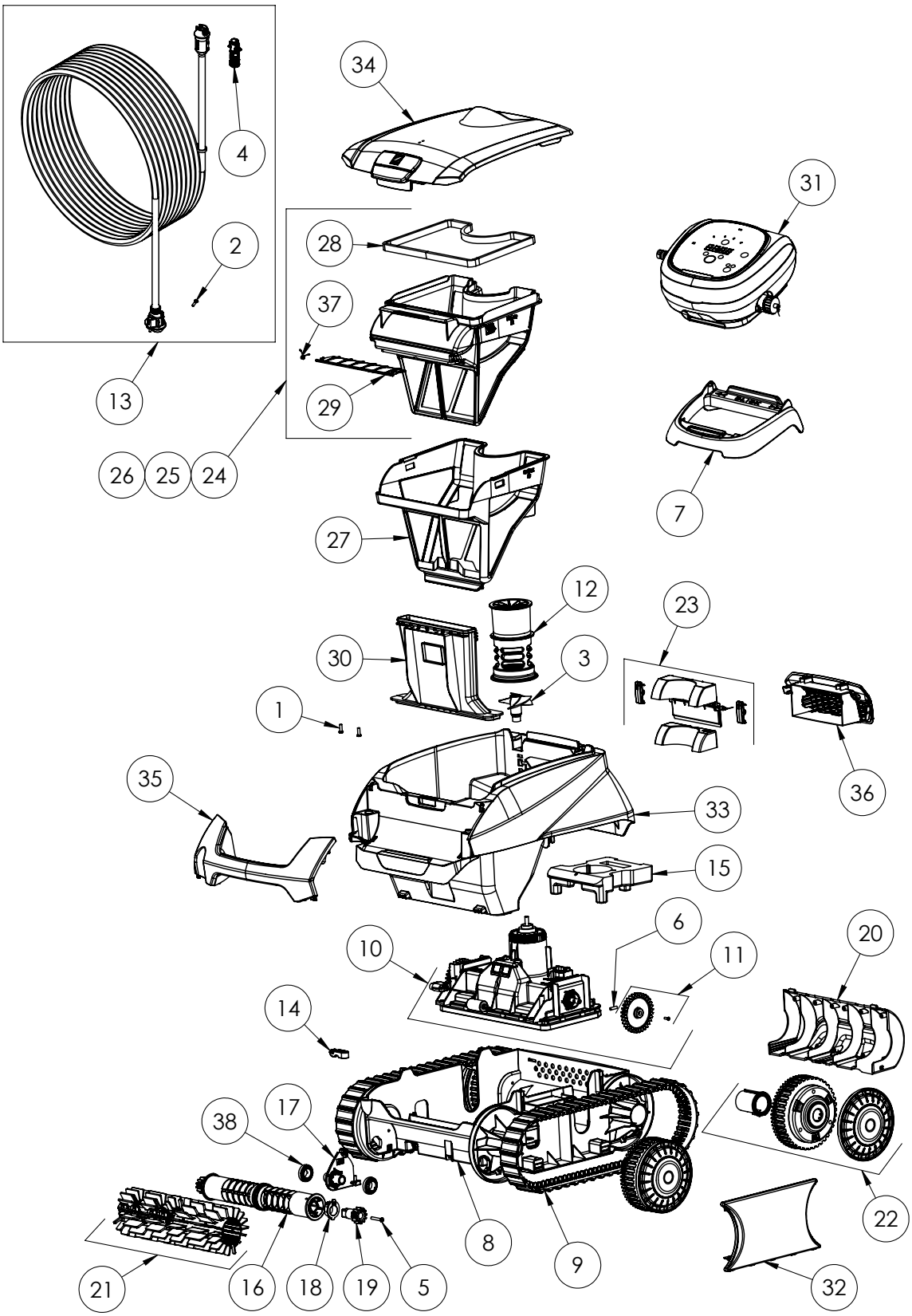

Poz no	Açıklama	Kod	Birim Fiyat Euro
1	Zodiac Vida Seti 4*12 mm (x5)	R0516700	EUR 5,91✓
2	Zodiac Vida Seti 4*16 mm (x5)	R0608500	EUR 2,08✓
3	Zodiac RC-RE Seri Robot Pervane	R0633200	EUR 13,74✓
4	Zodiac RC Seri Robot 3Pts Konnektör Gövdesi	R0634100	EUR 37,84✓
5	Zodiac Vida Seti 4*25 mm (x5)	R0638900	EUR 7,56✓
6	Zodiac RT-RC-RE Seri Robot Motor Bloğu Mil Pimi (5' li set)	R0657900	EUR 19,26✓
7	Zodiac RT-RC-RE-RV Seri Robot Kontrol Ünitesi Kaidesi	R0662600	EUR 55,72✓
8	Zodiac RE Seri Robot Alt Muhafaza Şasi CN	R0895100	EUR 56,61✓
9	Zodiac RE Seri Robot Palet Seti CN (2'li set)	R0895200	EUR 132,35✓
10	Zodiac RE Seri Robot Motor Blok Kiti CN	R0895400	EUR 708,17✓
11	Zodiac RE Seri Robot Sürüş Dişli Kiti (2'li set)	R0895600	EUR 16,54✓
12	Zodiac RE Seri Robot Akış Çıkışı CN	R0895700	EUR 20,24✓
13	Zodiac RE Seri Robot Yüzer Kablo CN 15m	R0895800	EUR 242,80✓
14	Zodiac RE Seri Robot Kablo Sabitleyici CN	R0896200	EUR 7,09✓
15	Zodiac RE Seri Robot Şamandıra Şasisi CN	R0896300	EUR 27,22✓
16	Zodiac RE Seri Robot Fırça Tamburu CN (2'li set)	R0896400	EUR 74,45✓
17	Zodiac RE Seri Robot Tambur Desteği CN	R0896500	EUR 5,54✓
18	Zodiac RE Seri Robot Dış Yatak CN (2'li set)	R0896600	EUR 5,62✓
19	Zodiac RE Seri Robot 12 Nokta Dişli CN (2'li set)	R0896700	EUR 14,87✓
20	Zodiac RE Seri Robot Arka Şasi Kapak CN	R0896800	EUR 23,14✓
21	Zodiac RE Seri Robot Temizleyici Fırça Seti CN Gri (2'li set)	R0896900	EUR 139,03✓
22	Zodiac RE Seri Robot Teker CN Siyah	R0897300	EUR 27,57✓
23	Zodiac RE Seri Robot Arka Flap Kapı Kiti CN	R0897400	EUR 16,71✓
24	Zodiac RE Seri Robot Tek Kademeli 100µ rijit filtre haznesi CN	R0897500	EUR 118,06✓
25	Zodiac RE Seri Robot Çift kademeli filtre için ana filtre haznesi 150µ CN	R0897600	EUR 118,06✓
26	Zodiac RE Seri Robot Tek Kademeli 200µ rijit filtre haznesi CN	R0897700	EUR 118,06✓
27	Zodiac RE Seri Robot Çift kademeli filtre için üst filtre haznesi 60µ CN	R0898100	EUR 118,06✓
28	Zodiac RE Seri Robot Filtre Hazne Contası CN	R0898300	EUR 7,09✓
29	Zodiac RE Seri Robot Filtre Giriş Flap CN	R0898400	EUR 7,09✓
30	Zodiac RE Seri Robot Giriş Kanalı CN	R0898500	EUR 46,11✓
31	Zodiac RE Seri Robot Kontrol Ünitesi CN Tip 5 Eu	R0899000	EUR 509,46✓
32	Zodiac RE Seri Robot Kısa Flanş CN Siyah (2'li set)	R0902400	EUR 23,14✓
33	Zodiac RE Seri Robot Gövde CN B Lacivertsi	R0902600	EUR 158,27✓
34	Zodiac RE Seri Robot Komple Kapak CN B, Gri Z	R0902700	EUR 145,64✓
35	Zodiac RE Seri Robot Tutamaç CN B Açık Gri	R0903300	EUR 48,11✓
36	Zodiac RE Seri Robot Arka Izgara CN B Siyah	R0903400	EUR 23,14✓
37	Zodiac RE Seri Robot Filtre Giriş Flap Yayı CN	R0905500	EUR 1,48✓
38	Zodiac RE Seri Robot Rulman	W79034	EUR 13,46✓
/	Zodiac RE 4200 Robot Koli	C0332200	EUR 67,41✓

RE 4400 iQ

Yedek parça

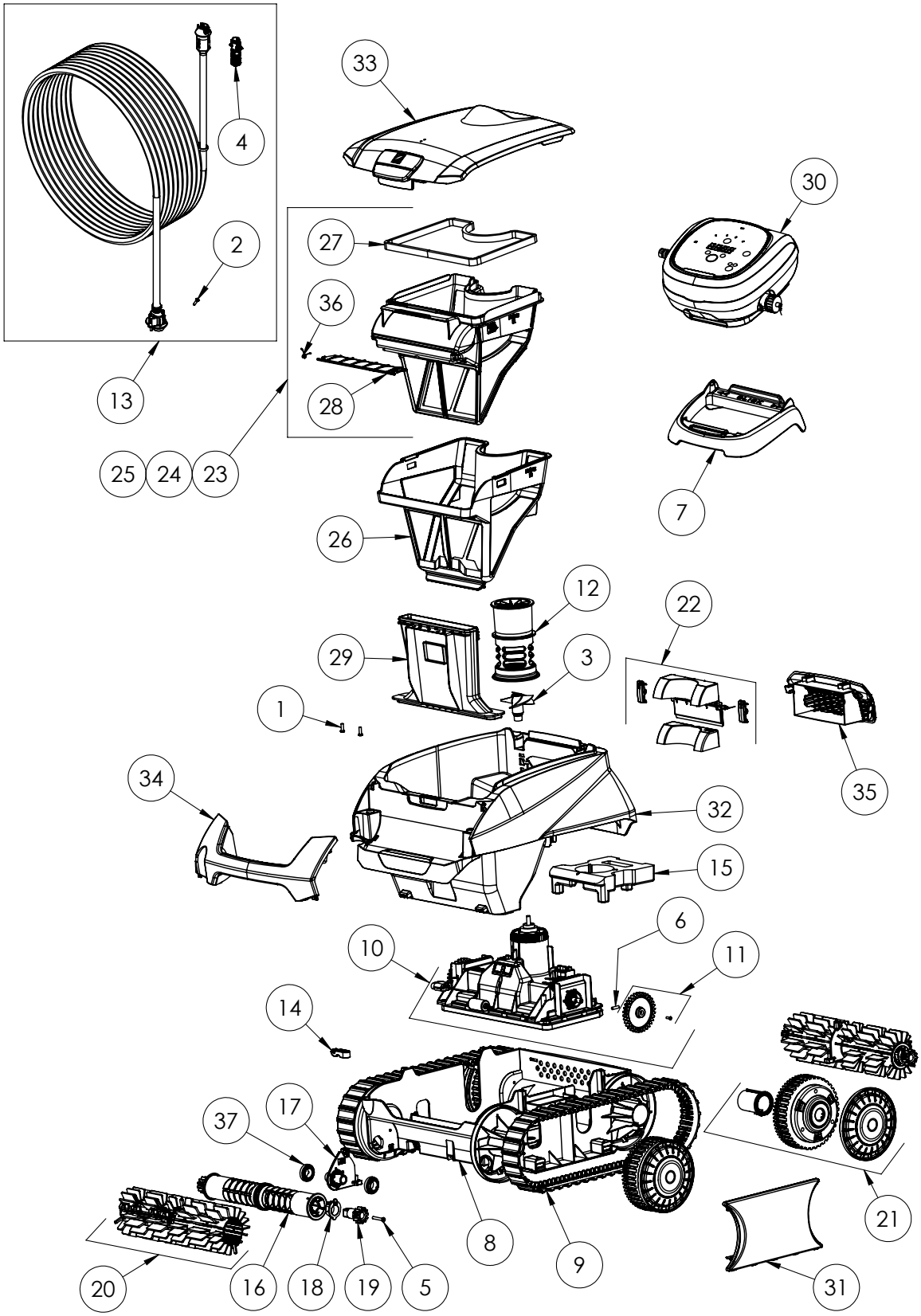

Poz no	Açıklama	Kod	Birim Fiyat Euro
1	Zodiac Vida Seti 4*12 mm (x5)	R0516700	EUR 5,91✓
2	Zodiac Vida Seti 4*16 mm (x5)	R0608500	EUR 2,08✓
3	Zodiac RC-RE Seri Robot Pervane	R0633200	EUR 13,74✓
4	Zodiac RC Seri Robot 3Pts Konnektör Gövdesi	R0634100	EUR 37,84✓
5	Zodiac Vida Seti 4*25 mm (x5)	R0638900	EUR 7,56✓
6	Zodiac RT-RC-RE Seri Robot Motor Bloğu Mil Pimi (5' li set)	R0657900	EUR 19,26✓
7	Zodiac RT-RC-RE-RV Seri Robot Kontrol Ünitesi Kaidesi	R0662600	EUR 55,72✓
8	Zodiac RE Seri Robot Alt Muhafaza Şasi CN	R0895100	EUR 56,61✓
9	Zodiac RE Seri Robot Palet Seti CN (2'li set)	R0895200	EUR 132,35✓
10	Zodiac RE Seri Robot Motor Blok Kiti CN Led	R0895500	EUR 758,75✓
11	Zodiac RE Seri Robot Sürüş Dişli Kiti (2'li set)	R0895600	EUR 16,54✓
12	Zodiac RE Seri Robot Akış Çıkışı CN	R0895700	EUR 20,24✓
13	Zodiac RE Seri Robot Yüzer Kablo CN 18m	R0895900	EUR 303,49✓
14	Zodiac RE Seri Robot Kablo Sabitleyici CN	R0896200	EUR 7,09✓
15	Zodiac RE Seri Robot Şamandıra Şasisi CN	R0896300	EUR 27,22✓
16	Zodiac RE Seri Robot Fırça Tamburu CN (2'li set)	R0896400	EUR 74,45✓
17	Zodiac RE Seri Robot Tambur Desteği CN	R0896500	EUR 5,54✓
18	Zodiac RE Seri Robot Dış Yatak CN (2'li set)	R0896600	EUR 5,62✓
19	Zodiac RE Seri Robot 12 Nokta Dişli (2'li set)	R0896700	EUR 14,87✓
20	Zodiac RE Seri Robot Temizleyici Fırça Seti CN Gri (2'li set)	R0896900	EUR 139,03✓
21	Zodiac RE Seri Robot Teker CN Siyah	R0897300	EUR 27,57✓
22	Zodiac RE Seri Robot Arka Flap Kapı Kiti CN	R0897400	EUR 16,71✓
23	Zodiac RE Seri Robot Tek Kademeli 100µ rijit filtre haznesi CN	R0897500	EUR 118,06✓
24	Zodiac RE Seri Robot Çift kademeli filtre için ana filtre haznesi 150µ CN	R0897600	EUR 118,06✓
25	Zodiac RE Seri Robot Tek Kademeli 200µ rijit filtre haznesi CN	R0897700	EUR 118,06✓
26	Zodiac RE Seri Robot Çift kademeli filtre için üst filtre haznesi 60µ CN	R0898100	EUR 118,06✓
27	Zodiac RE Seri Robot Filtre Hazne Contası CN	R0898300	EUR 7,09✓
28	Zodiac RE Seri Robot Filtre Giriş Flap CN	R0898400	EUR 7,09✓
29	Zodiac RE Seri Robot Giriş Kanalı CN	R0898500	EUR 46,11✓
30	Zodiac RE Seri Robot Kontrol Ünitesi CN Tip 3 Eu	R0898800	EUR 509,46✓
31	Zodiac RE Seri Robot Kısa Flanş CN Siyah (2'li set)	R0902400	EUR 23,14✓
32	Zodiac RE Seri Robot Gövde CN B Lacivertsi	R0902600	EUR 158,27✓
33	Zodiac RE Seri Robot Komple Kapak CN B, Gri Z	R0902700	EUR 145,64✓
34	Zodiac RE Seri Robot Tutamaç CN B Açık Gri	R0903300	EUR 48,11✓
35	Zodiac RE Seri Robot Arka Izgara CN B Siyah	R0903400	EUR 23,14✓
36	Zodiac RE Seri Robot Filtre Giriş Flap Yayı CN	R0905500	EUR 1,48✓
37	Zodiac RE Seri Robot Rulman	W79034	EUR 13,46✓
/	Zodiac RE 4400 iQ Robot Koli	C0332100	EUR 67,41✓

RV 4200 TILE - Vortex 2

Yedek parça

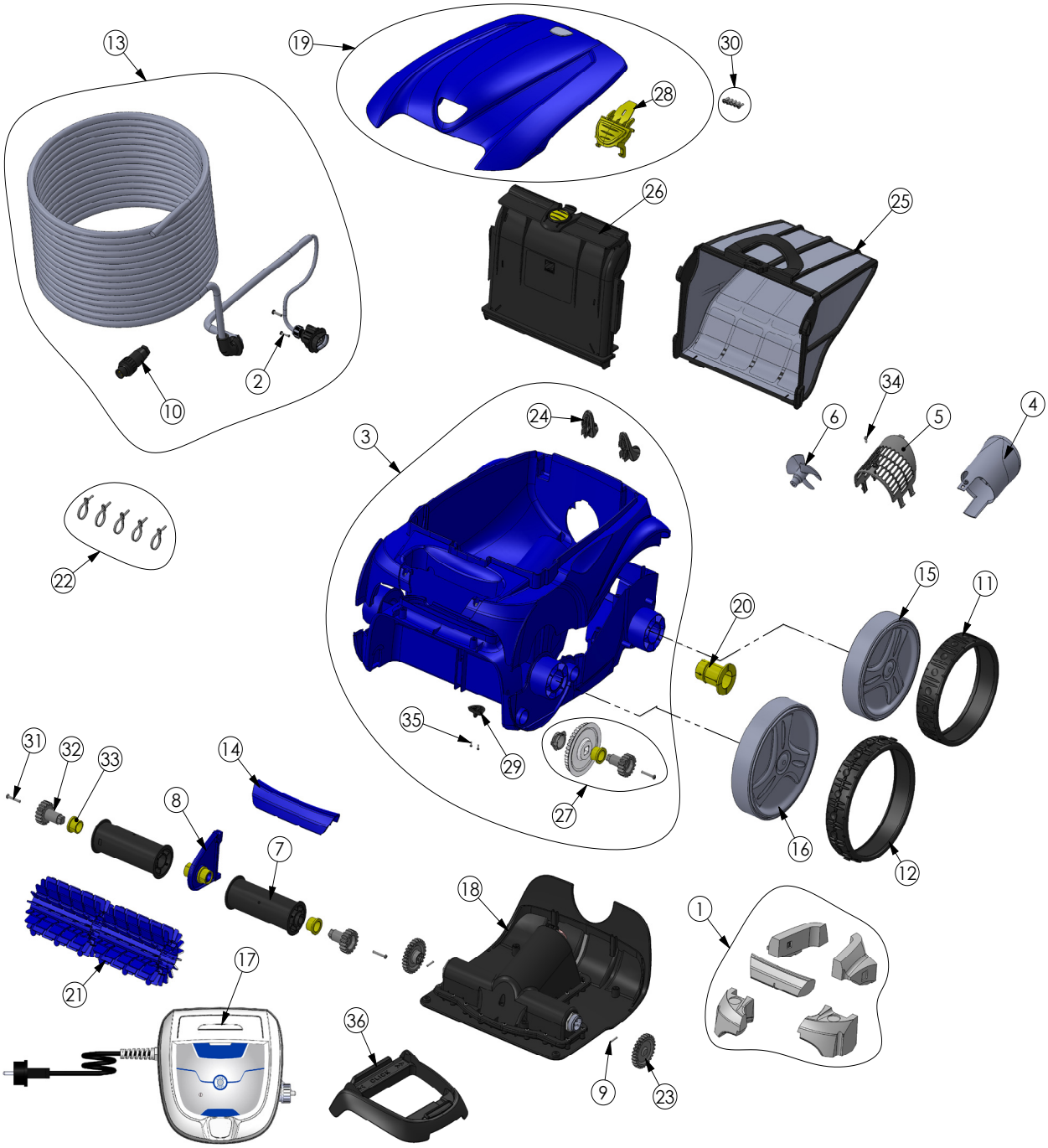

Poz no	Açıklama	Kod	Birim Fiyat Euro
1	Zodiac RV-OV Seri Robot Şamandıra	R0539700	EUR 33,71✓
2	Zodiac Vida Seti 4*16 mm (x5)	R0608500	EUR 2,08✓
3	Zodiac RV Seri Robot Ana Gövde 2WD ii	R0589100	EUR 249,01✓
4	Zodiac RV-OV-RA Seri Robot Akış Çıkışı	R0517500	EUR 24,80✓
5	Zodiac RV-OV-RA Seri Robot Motor Ekranı	R0517600	EUR 7,70✓
6	Zodiac RV-OV-RA Seri Robot Pervane	R0517000	EUR 14,47✓
7	Zodiac RV-OV-RA Seri Robot Fırça Tamburu	R0517400	EUR 92,16✓
8	Zodiac RV-OV-RA Seri Robot Fırça Tambur Desteği	R0518700	EUR 6,86✓
9	Zodiac RV-OV-RA Seri Robot Motor Bloğu Şaft Pimi (5'li set)	R0567800	EUR 12,39✓
10	Zodiac Robot Yüzer Kablo Fişi	R0565600	EUR 74,32✓
11	Zodiac RV-OV Seri Robot Arka Teker Lastiği Siyah	R0636300	EUR 29,57✓
12	Zodiac RV-OV Seri Robot Büyük Teker Seramik Lastiği Siyah	R0636400	EUR 94,46✓
13	Zodiac RV Seri Robot Yüzer Kablo 15m	R0636800	EUR 458,87✓
14	Zodiac RV4200 Seri Robot Tutamaç Mavi	R0540400	EUR 9,62✓
15	Zodiac RV-OV Seri Robot Arka Teker Jantı R9022	R0636100	EUR 22,02✓
16	Zodiac RV-OV Seri Robot Büyük Teker Jantı R9022	R0636001	EUR 23,38✓
17	Zodiac RV4200 Seri Robot Kontrol Ünitesi Tip 5v	R0637300	EUR 903,27✓
18	Zodiac RV 2WD Seri Robot Motor Bloğu Tip A	R0637800	EUR 746,41✓
19	Zodiac RV 2WD Seri Robot Kapak Mavi	R0544700	EUR 138,32✓
20	Zodiac RV-OV-RA Seri Robot Teker Burcu	R0636700	EUR 8,91✓
21	Zodiac RV 2WD Seri Robot Fırça (2'li set)	R0635900	EUR 70,83✓
22	Zodiac RV-OV-RA Seri Robot Yüzer Kablo Kelepçesi (5'li set)	R0567900	EUR 8,91✓
23	Zodiac RV-OV-RA Seri Robot Aktarma Dişlisi (2'li set)	R0518800	EUR 19,95✓
24	Zodiac RV-OV Seri Robot Kapak Mafsalı (2'li set)	R0518100	EUR 54,37✓
25	Zodiac RV-OV Seri Robot İnce Partikül Filtre Haznesi 100µ	R0636600	EUR 134,12✓
26	Zodiac RV-OV Seri Robot Filtre Haznesi Desteği	R0517700	EUR 57,14✓
27	Zodiac RV-OV-RA Seri Robot Aktarma Dişli Seti	R0517200	EUR 42,67✓
28	Zodiac RV-OV Seri Robot Kapak Açma Mandalı PMS108	R0638700	EUR 7,56✓
29	Zodiac RV-OV Seri Robot Rampa	R0519000	EUR 17,18✓
30	Zodiac Vida Seti 4*12 mm (x5)	R0516700	EUR 5,91✓
31	Zodiac Vida Seti 4*25 mm (x5)	R0638900	EUR 7,56✓
32	Zodiac RV-OV-RA Seri Robot 17 Dişli (2'li set)	R0639000	EUR 17,89✓
33	Zodiac RV-OV-RA Seri Robot Dış Yatak (2' li set)	R0639100	EUR 6,86✓
34	Zodiac Vida Seti 2.9*9.5 mm (x5)	R0639200	EUR 3,49✓
35	Zodiac Vida Seti 2.2*6.5 mm (x5)	R0564500	EUR 4,13✓
36	Zodiac RT-RC-RE-RV Seri Robot Kontrol Ünitesi Kaidesi	R0662600	EUR 55,72✓

RV 4400

Yedek parça

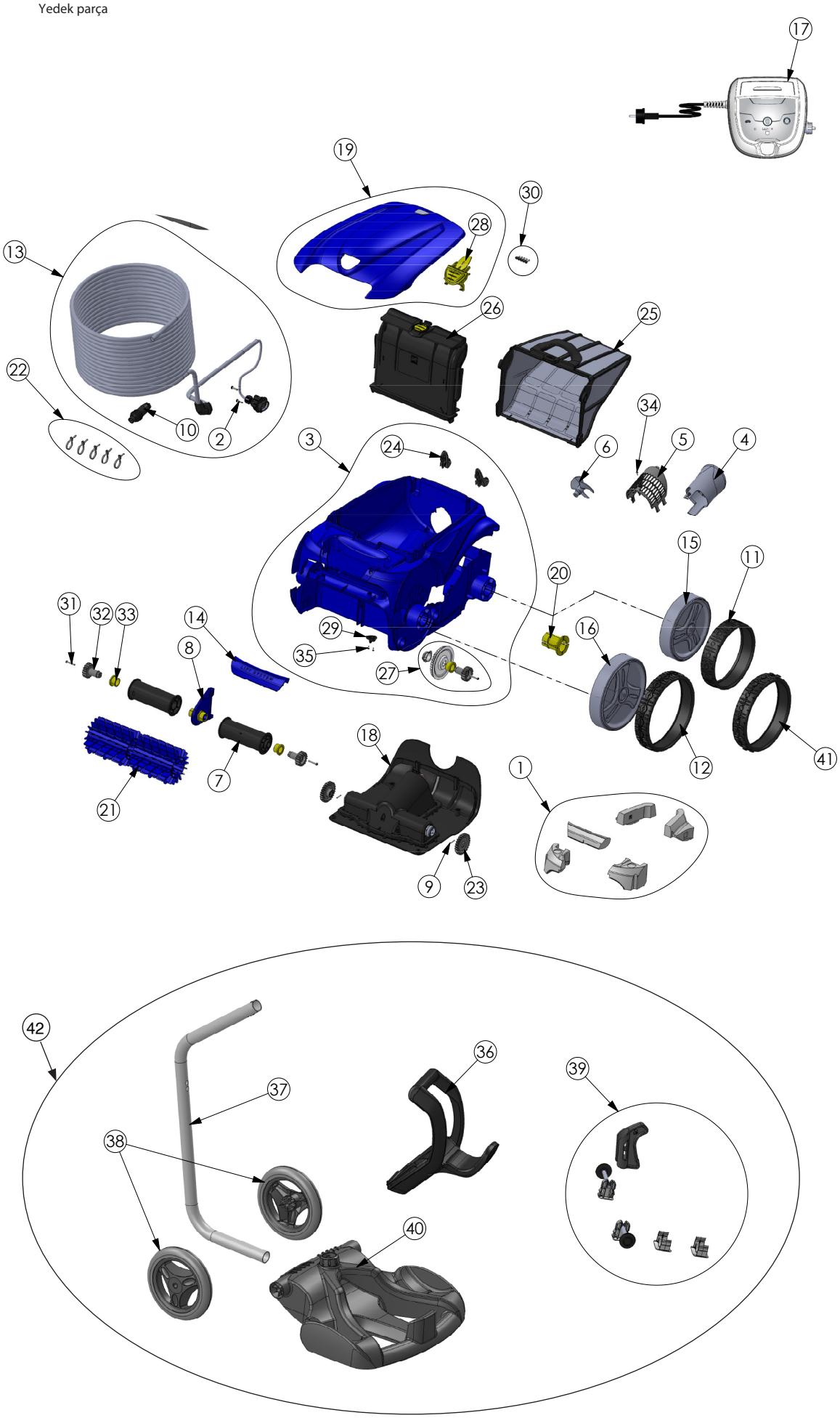

Poz no	Açıklama	Kod	Birim Fiyat Euro
1	Zodiac RV-OV Seri Robot Şamandıra	R0539700	EUR 33,71✓
2	Zodiac Vida Seti 4*16 mm (x5)	R0608500	EUR 2,08✓
3	Zodiac RV Seri Robot Ana Gövde 2WD ii	R0589100	EUR 249,01✓
4	Zodiac RV-OV-RA Seri Robot Akış Çıkışı	R0517500	EUR 24,80✓
5	Zodiac RV-OV-RA Seri Robot Motor Ekranı	R0517600	EUR 7,70✓
6	Zodiac RV-OV-RA Seri Robot Pervane	R0517000	EUR 14,47✓
7	Zodiac RV-OV-RA Seri Robot Fırça Tamburu	R0517400	EUR 92,16✓
8	Zodiac RV-OV-RA Seri Robot Fırça Tambur Desteği	R0518700	EUR 6,86✓
9	Zodiac RV-OV-RA Seri Robot Motor Bloğu Şaft Pimi (5'li set)	R0567800	EUR 12,39✓
10	Zodiac Robot Yüzer Kablo Fişi	R0565600	EUR 74,32✓
11	Zodiac RV-OV Seri Robot Arka Teker Lastiği Siyah	R0636300	EUR 29,57✓
12	Zodiac RV-OV Seri Robot Büyük Teker Lastiği Siyah	R0636201	EUR 29,57✓
13	Zodiac RV-OV Seri Robot Yüzer Kablo 18m	R0516800	EUR 500,13✓
14	Zodiac RV4400 Seri Robot Tutamaç PMS295 LS	R0636500	EUR 26,80✓
15	Zodiac RV Seri Robot Arka Teker Jantı R9022	R0636100	EUR 22,02✓
16	Zodiac RV Seri Robot Büyük Teker Jantı R9022	R0636001	EUR 23,38✓
17	Zodiac RV4400 Seri Robot Kontrol Ünitesi Tip 1v	R0636900	EUR 848,90✓
18	Zodiac RV 2WD Seri Robot Motor Bloğu Tip A	R0637800	EUR 746,41✓
19	Zodiac RV 2WD Seri Robot Kapak Mavi	R0544700	EUR 138,32✓
20	Zodiac RV-OV-RA Seri Robot Teker Burcu	R0636700	EUR 8,91✓
21	Zodiac RV 2WD Seri Robot Fırça (2'li set)	R0635900	EUR 70,83✓
22	Zodiac RV-OV-RA Seri Robot Yüzer Kablo Kelepçesi (5'li set)	R0567900	EUR 8,91✓
23	Zodiac RV-OV-RA Seri Robot Aktarma Dişlisi (2'li set)	R0518800	EUR 19,95✓
24	Zodiac RV-OV Seri Robot Kapak Mafsalı (2'li set)	R0518100	EUR 54,37✓
25	Zodiac RV-OV Seri Robot İnce Partikül Filtre Haznesi 100µ	R0636600	EUR 134,12✓
26	Zodiac RV-OV Seri Robot Filtre Haznesi Desteği	R0517700	EUR 57,14✓
27	Zodiac RV-OV-RA Seri Robot Aktarma Dişli Seti	R0517200	EUR 42,67✓
28	Zodiac RV-OV Seri Robot Kapak Açma Mandalı PMS108	R0638700	EUR 7,56✓
29	Zodiac RV-OV Seri Robot Rampa	R0519000	EUR 17,18✓
30	Zodiac Vida Seti 4*12 mm (x5)	R0516700	EUR 5,91✓
31	Zodiac Vida Seti 4*25 mm (x5)	R0638900	EUR 7,56✓
32	Zodiac RV-OV-RA Seri Robot 17 Dişli (2'li set)	R0639000	EUR 17,89✓
33	Zodiac RV-OV-RA Seri Robot Dış Yatak (2' li set)	R0639100	EUR 6,86✓
34	Zodiac Vida Seti 2.9*9.5 mm (x5)	R0639200	EUR 3,49✓
35	Zodiac Vida Seti 2.2*6.5 mm (x5)	R0564500	EUR 4,13✓
36	Zodiac Robot Taşıma Arabası Sapı ve Kontrol Ünitesi Kaidesi	R0565000	EUR 45,39✓
37	Zodiac RV-OV-RA Seri Robot Taşıma Arabası Borusu	R0565200	EUR 76,39✓
38	Zodiac Robot Taşıma Arabası Telerlekleri (2'li set)	R0565100	EUR 79,11✓
39	Zodiac RV-OV-RA Seri Robot Taşıma Arabası Aksesuarları	R0564900	EUR 54,37✓
40	Zodiac RV-OV-RA Seri Robot Taşıma Arabası Komple Alt Gövde	R0564800	EUR 72,91✓
41	Zodiac RV-OV Seri Robot Büyük Teker Seramik Lastiği Siyah	R0636400	EUR 94,46✓
42	Zodiac RV-OV-RA Seri Robot Taşıma Arabası Komple	R0609100	EUR 295,17✓

OV 3500 - OV 3500 TILE

Yedek parça

Poz no	Açıklama	Kod	Birim Fiyat Euro
1	Zodiac RV-OV Seri Robot Şamandıra	R0539700	EUR 33,71✓
2	Zodiac Vida Seti 4*16 mm (x5)	R0608500	EUR 2,08✓
3	Zodiac OV3500 Seri Robot Ana Gövde 2WD ii Gri	R0589102	EUR 246,94✓
4	Zodiac RV-OV-RA Seri Robot Akış Çıkışı	R0517500	EUR 24,80✓
5	Zodiac RV-OV-RA Seri Robot Motor Ekranı	R0517600	EUR 7,70✓
6	Zodiac RV-OV-RA Seri Robot Pervane	R0517000	EUR 14,47✓
7	Zodiac RV-OV-RA Seri Robot Fırça Tamburu	R0517400	EUR 92,16✓
8	Zodiac RV-OV-RA Seri Robot Fırça Tambur Desteği grey	R0518702	EUR 6,13✓
9	Zodiac RV-OV-RA Seri Robot Motor Bloğu Şaft Pimi (5'li set)	R0567800	EUR 12,39✓
10	Zodiac Robot Yüzer Kablo Fişi	R0565600	EUR 74,32✓
11	Zodiac RV-OV Seri Robot Arka Teker Lastiği Siyah	R0636300	EUR 29,57✓
12	Zodiac RV-OV Seri Robot Büyük Teker Lastiği Siyah	R0636201	EUR 29,57✓
13	Zodiac RV-OV Seri Robot Yüzer Kablo 18m	R0516800	EUR 500,13✓
14	Zodia OV Seri Robot Tutamaç Gri	R0540402	EUR 6,13✓
15	Zodiac RV-OV Seri Robot Arka Teker Jantı Gri	R0636102	EUR 44,75✓
16	Zodiac OV Seri Robot Büyük Teker Jantı Gri	R0636003	EUR 54,37✓
17	Zodiac OV3500 Seri Robot Kontrol Ünitesi Tip 6v	R0637400	EUR 973,41✓
18	Zodiac OV3500 Seri Robot Motor Bloğu Tip B	R0637900	EUR 802,10✓
19	Zodiac OV 2WD Seri Robot Kapak	R0637700	EUR 123,80✓
20	Zodiac RV-OV-RA Seri Robot Teker Burcu	R0636700	EUR 8,91✓
21	Zodiac OV 2WD Seri Robot Fırça Tip 1 PMS108 (2'li set)	R0635902	EUR 77,75✓
22	Zodiac RV-OV-RA Seri Robot Yüzer Kablo Kelepçesi (5'li set)	R0567900	EUR 8,91✓
23	Zodiac RV-OV-RA Seri Robot Aktarma Dişlisi (2'li set)	R0518800	EUR 19,95✓
24	Zodiac RV-OV Seri Robot Kapak Mafsalı (2'li set)	R0518100	EUR 54,37✓
25	Zodiac RV-OV Seri Robot İnce Partikül Filtre Haznesi 100µ	R0636600	EUR 134,12✓
26	Zodiac RV-OV Seri Robot Filtre Haznesi Desteği	R0517700	EUR 57,14✓
27	Zodiac RV-OV-RA Seri Robot Aktarma Dişli Seti	R0517200	EUR 42,67✓
28	Zodiac RV-OV Seri Robot Kapak Açma Mandalı PMS108	R0638700	EUR 7,56✓
29	Zodiac RV-OV Seri Robot Rampa	R0519000	EUR 17,18✓
30	Zodiac Vida Seti 4*12 mm (x5)	R0516700	EUR 5,91✓
31	Zodiac Vida Seti 4*25 mm (x5)	R0638900	EUR 7,56✓
32	Zodiac RV-OV-RA Seri Robot 17 Dişli (2'li set)	R0639000	EUR 17,89✓
33	Zodiac RV-OV-RA Seri Robot Dış Yatak (2' li set)	R0639100	EUR 6,86✓
34	Zodiac Vida Seti 2.9*9.5 mm (x5)	R0639200	EUR 3,49✓
35	Zodiac Vida Seti 2.2*6.5 mm (x5)	R0564500	EUR 4,13✓
36	Zodiac Robot Taşıma Arabası Sapı ve Kontrol Ünitesi Kaidesi	R0565000	EUR 45,39✓
37	Zodiac RV-OV-RA Seri Robot Taşıma Arabası Borusu	R0565200	EUR 76,39✓
38	Zodiac Robot Taşıma Arabası Telerlekleri (2'li set)	R0565100	EUR 79,11✓
39	Zodiac RV-OV-RA Seri Robot Taşıma Arabası Aksesuarları	R0564900	EUR 54,37✓
40	Zodiac RV-OV-RA Seri Robot Taşıma Arabası Komple Alt Gövde	R0564800	EUR 72,91✓
41	Zodiac Robot Uzaktan Kumanda Yuvası	R0548500	EUR 12,39✓
42	RZodiac OV 2WD Seri Robot Uazaktan Kumanda w/o	R0637600	EUR 159,39✓
43	Zodiac RV-OV Seri Robot Büyük Teker Seramik Lastiği Siyah	R0636400	EUR 94,46✓

RV 5300 - RV 5380

Yedek parça

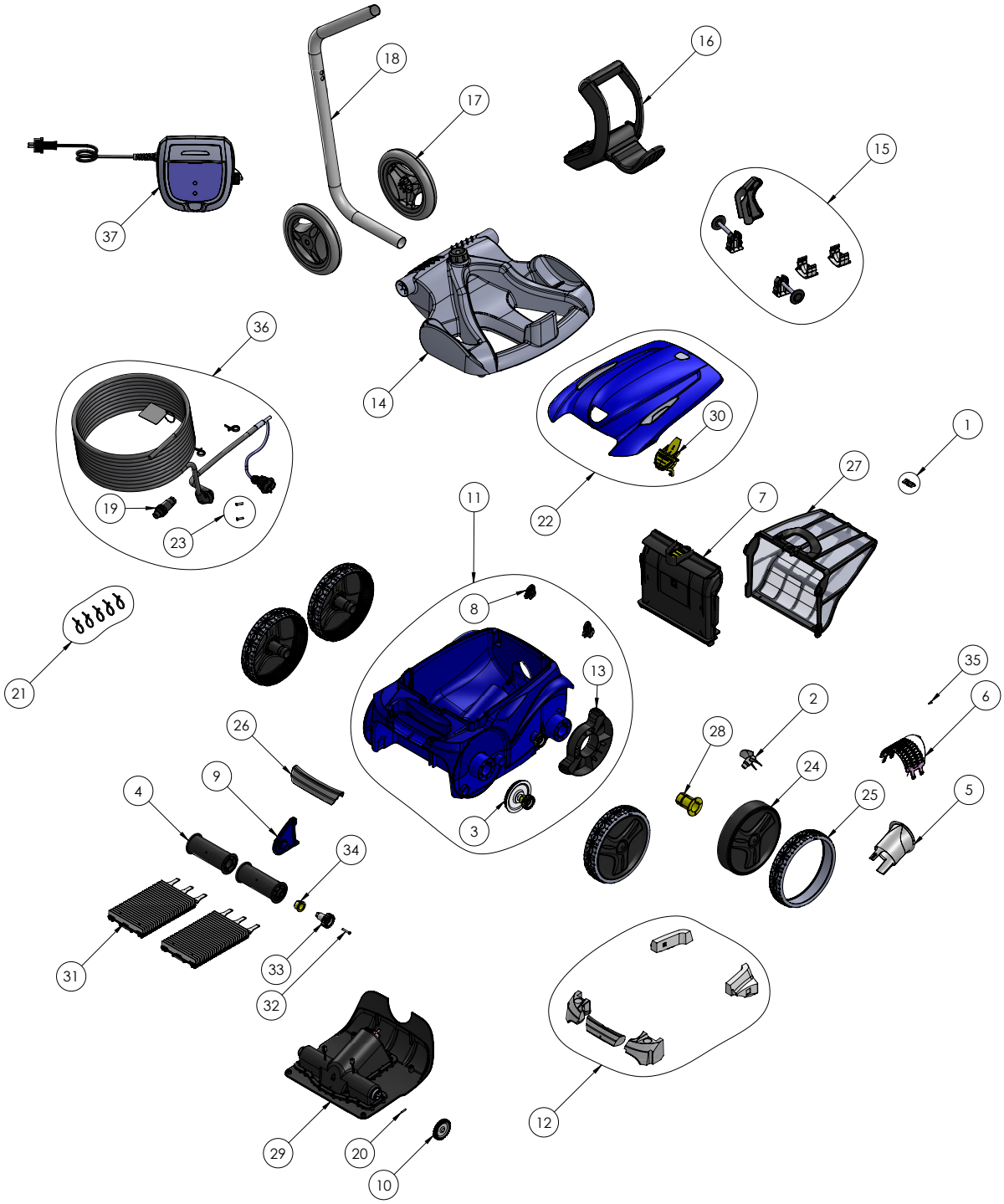

Poz no	Açıklama	RV 5300	RV 5380	Birim Fiyat Euro
1	Zodiac Vida Seti 4*12 mm (x5)	R0516700	EUR 5,91✓	EUR 5,91✓
2	Zodiac RV-OV-RA Seri Robot Pervane	R0517000	EUR 14,47✓	EUR 14,47✓
3	Zodiac RV-OV-RA Seri Robot Aktarma Dişli Seti	R0517200	EUR 42,67✓	EUR 42,67✓
4	Zodiac RV-OV-RA Seri Robot Fırça Tamburu	R0517400	EUR 92,16✓	EUR 92,16✓
5	Zodiac RV-OV-RA Seri Robot Akış Çıkışı	R0517500	EUR 24,80✓	EUR 24,80✓
6	Zodiac RV-OV-RA Seri Robot Motor Ekranı	R0517600	EUR 7,70✓	EUR 7,70✓
7	Zodiac RV-OV Seri Robot Filtre Haznesi Desteği	R0517700	EUR 57,14✓	EUR 57,14✓
8	Zodiac RV-OV Seri Robot Kapak Mafsalı (2'li set)	R0518100	EUR 54,37✓	EUR 54,37✓
9	Zodiac RV-OV-RA Seri Robot Fırça Tambur Desteği	R0518700	EUR 6,86✓	EUR 6,86✓
10	Zodiac RV-OV-RA Seri Robot Aktarma Dişlisi (2'li set)	R0518800	EUR 19,95✓	EUR 19,95✓
11	Zodiac RV 4WD Seri Robot Ana Gövde Mavi	R0539200	EUR 256,57✓	EUR 256,57✓
12	Zodiac RV-OV Seri Robot Şamandıra	R0539700	EUR 33,71✓	EUR 33,71✓
13	Zodiac RV-RA 4WD Seri Robot Teker Kapak Koruması	R0540300	EUR 11,70✓	EUR 11,70✓
14	Zodiac RV-OV-RA Seri Robot Taşıma Arabası Komple Alt Gövde	R0564800	EUR 72,91✓	EUR 72,91✓
15	Zodiac RV-OV-RA Seri Robot Taşıma Arabası Aksesuarları	R0564900	EUR 54,37✓	EUR 54,37✓
16	Zodiac Robot Taşıma Arabası Sapı ve Kontrol Ünitesi Kaidesi	R0565000	EUR 45,39✓	EUR 45,39✓
17	Zodiac Robot Taşıma Arabası Telerlekleri (2'li set)	R0565100	EUR 79,11✓	EUR 79,11✓
18	Zodiac RV-OV-RA Seri Robot Taşıma Arabası Borusu	R0565200	EUR 76,39✓	EUR 76,39✓
19	Zodiac Robot Yüzer Kablo Fişi	R0565600	EUR 74,32✓	EUR 74,32✓
20	Zodiac RV-OV-RA Seri Robot Motor Bloğu Şaft Pimi (5'li set)	R0567800	EUR 12,39✓	EUR 12,39✓
21	Zodiac RV-OV-RA Seri Robot Yüzer Kablo Kelepçesi (5'li set)	R0567900	EUR 8,91✓	EUR 8,91✓
22	Zodiac RV 4WD Seri Robot Kapak	R0595900	EUR 135,56✓	EUR 135,56✓
23	Zodiac Vida Seti 4*16 mm (x5)	R0608500	EUR 2,08✓	EUR 2,08✓
24	Zodiac RV 4WD Seri Robot Büyük Teker Jantı Siyah	R0636000	EUR 24,09✓	EUR 24,09✓
25	Zodiac RV 4WD Seri Robot Büyük Lastik RAL9022	R0636200	EUR 25,49✓	EUR 25,49✓
26	Zodiac RV 53xx Robot Tutamaç RAL9022	R0540403	EUR 7,56✓	EUR 7,56✓
27	Zodiac RV-OV Seri Robot İnce Partikül Filtre Haznesi 100µ	R0636600	EUR 134,12✓	EUR 134,12✓
28	Zodiac RV-OV-RA Seri Robot Teker Burcu	R0636700	EUR 8,91✓	EUR 8,91✓
29	Zodiac RV 4WD Seri Robot Motor Blok Tip C	R0638000	EUR 764,32✓	EUR 764,32✓
30	Zodiac RV-OV Seri Robot Kapak Açma Mandalı PMS108	R0638700	EUR 7,56✓	EUR 7,56✓
31	Zodiac RV-RA 4WD Seri Robot Fırça Seti (2'li)	R0638800	EUR 152,02✓	EUR 152,02✓
32	Zodiac Vida Seti 4*25 mm (x5)	R0638900	EUR 7,56✓	EUR 7,56✓
33	Zodiac RV-OV-RA Seri Robot 17 Dişli (2'li set)	R0639000	EUR 17,89✓	EUR 17,89✓
34	Zodiac RV-OV-RA Seri Robot Dış Yatak (2' li set)	R0639100	EUR 6,86✓	EUR 6,86✓
35	Zodiac Vida Seti 2.9*9.5 mm (x5)	R0639200	EUR 3,49✓	EUR 3,49✓
36	Zodiac RV-OV Seri Robot Yüzer Kablo 18m	R0516800	EUR 500,13✓	EUR 500,13✓
37	Zodiac RV5300 Robot Kontrol Ünitesi Tip 12v	R0805400		EUR 903,27✓
	Zodiac RV5380 Robot Kontrol Ünitesi Tip 13V EU		R0868600	EUR 542,10✓
38	Zodiac RV-OV-RA Seri Robot Taşıma Arabası Komple	R0609100	EUR 295,17✓	EUR 295,17✓

RV 5400 - RV 5500 - RV 5600

Yedek parça

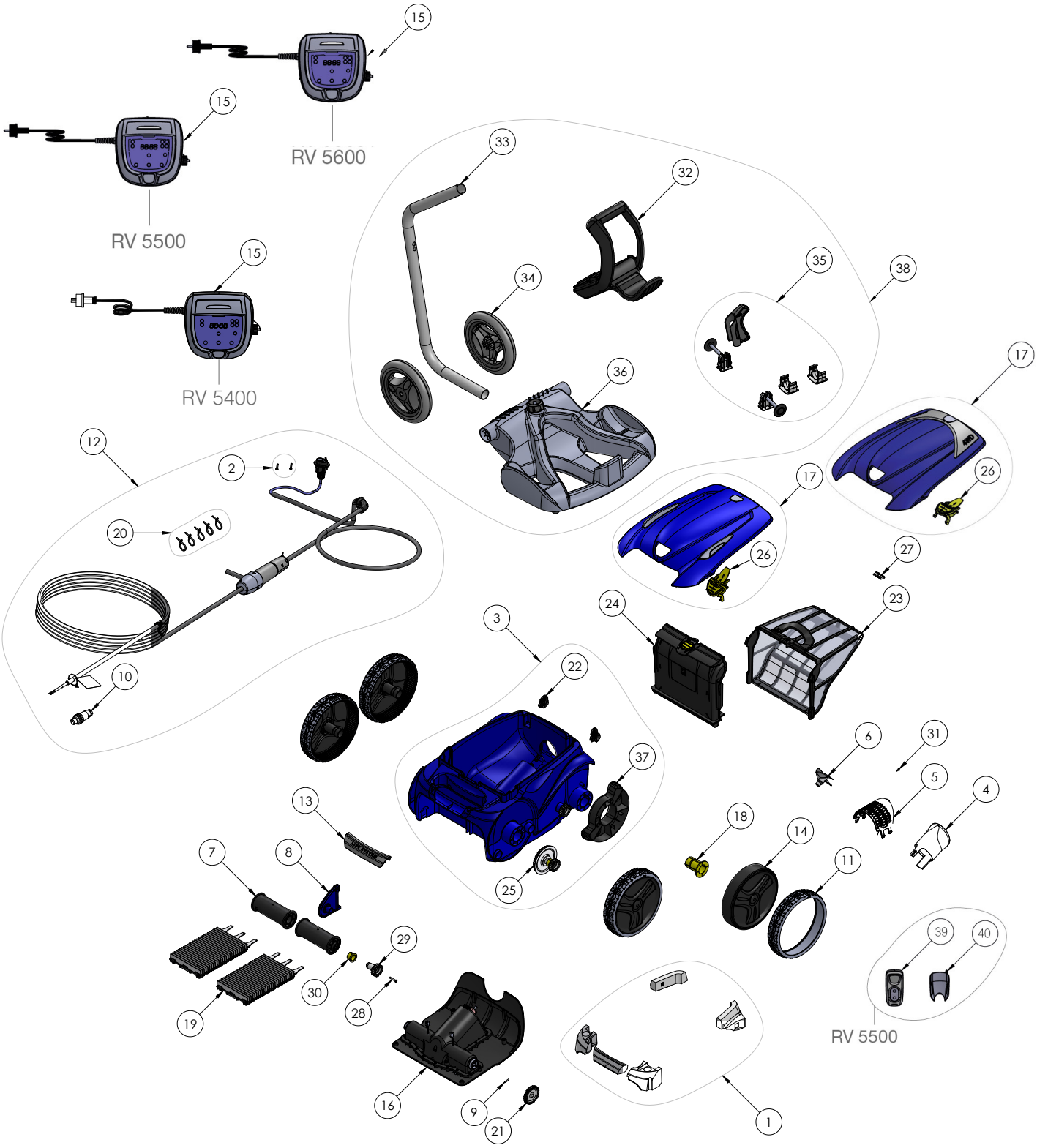

Poz no	Açıklama	RV 5400	RV 5500	RV 5600	Birim Fiyat Euro
1	Zodiac RV-OV Seri Robot Şamandıra		R0539700		EUR 33,71✓
2	Zodiac Vida Seti 4*16 mm (x5)		R0608500		EUR 2,08✓
3	Zodiac RV 4WD Seri Robot Ana Gövde Mavi		R0539200		EUR 256,57✓
4	Zodiac RV-OV-RA Seri Robot Akış Çıkışı		R0517500		EUR 24,80✓
5	Zodiac RV-OV-RA Seri Robot Motor Ekranı		R0517600		EUR 7,70✓
6	Zodiac RV-OV-RA Seri Robot Pervane		R0517000		EUR 14,47✓
7	Zodiac RV-OV-RA Seri Robot Fırça Tamburu		R0517400		EUR 92,16✓
8	Zodiac RV-OV-RA Seri Robot Fırça Tambur Desteği		R0518700		EUR 6,86✓
9	Zodiac RV-OV-RA Seri Robot Motor Bloğu Şaft Pimi (5'li set)		R0567800		EUR 12,39✓
10	Zodiac Robot Yüzer Kablo Fişi		R0565600		EUR 74,32✓
11	Zodiac RV 4WD Seri Robot Büyük Lastik RAL9022		R0636200		EUR 25,49✓
12	Zodiac RV-RA 4WD Seri Robot Yüzer Kablo Swivel 18m	R0726600			EUR 597,12✓
	Zodiac RV-RA 4WD Seri Robot Yüzer Kablo Swivel 21m		R0726700		EUR 676,88✓
	Zodiac RV 4WD Seri Robot Yüzer Kablo Swivel 25m			R0713200	EUR 754,46✓
13	Zodiac RV WD Seri Robot Tutamaç RAL9022 LS		R0636501		EUR 26,80✓
14	Zodiac RV 4WD Seri Robot Büyük Teker Jantı Siyah		R0636000		EUR 24,09✓
15	Zodiac RV5400 Robot Kontrol Ünitesi Tip 3v	R0637100			EUR 934,92✓
	Zodiac RV5500 Robot Kontrol Ünitesi Tip 4v		R0637200		EUR 1.054,57✓
	Zodiac RV5600 Robot Kontrol Ünitesi Tip 10v		R0713400		EUR 966,55✓
16	Zodiac RV 4WD Seri Robot Motor Blok Tip C	R0638000			EUR 764,32✓
	Zodiac RV 4WD Seri Robot Motor Blok Tip D		R0638100		EUR 833,08✓
	Zodiac RV 4WD Seri Robot Motor Blok Tip D			R0638100	EUR 833,08✓
17	Zodiac RV 4WD Seri Robot Kapak		R0595900		EUR 135,56✓
18	Zodiac RV-OV-RA Seri Robot Teker Burcu		R0636700		EUR 8,91✓
19	Zodiac RV-RA 4WD Seri Robot Fırça Seti (2'li)		R0638800		EUR 152,02✓
20	Zodiac RV-OV-RA Seri Robot Yüzer Kablo Kelepçesi (5'li set)		R0567900		EUR 8,91✓
21	Zodiac RV-OV-RA Seri Robot Aktarma Dişlisi (2'li set)		R0518800		EUR 19,95✓
22	Zodiac RV-OV Seri Robot Kapak Mafsalı (2'li set)		R0518100		EUR 54,37✓
23	Zodiac RV-OV Seri Robot İnce Partikül Filtre Haznesi 100µ		R0636600		EUR 134,12✓
24	Zodiac RV-OV Seri Robot Filtre Haznesi Desteği		R0517700		EUR 57,14✓
25	Zodiac RV-OV-RA Seri Robot Aktarma Dişli Seti		R0517200		EUR 42,67✓
26	Zodiac RV-OV Seri Robot Kapak Açma Mandalı PMS108		R0638700		EUR 7,56✓
27	Zodiac Vida Seti 4*12 mm (x5)		R0516700		EUR 5,91✓
28	Zodiac Vida Seti 4*25 mm (x5)		R0638900		EUR 7,56✓
29	Zodiac RV-OV-RA Seri Robot 17 Dişli (2'li set)		R0639000		EUR 17,89✓
30	Zodiac RV-OV-RA Seri Robot Dış Yatak (2' li set)		R0639100		EUR 6,86✓
31	Zodiac Vida Seti 2.9*9.5 mm (x5)		R0639200		EUR 3,49✓
32	Zodiac Robot Taşıma Arabası Sapı ve Kontrol Ünitesi Kaidesi		R0565000		EUR 45,39✓
33	Zodiac RV-OV-RA Seri Robot Taşıma Arabası Borusu		R0565200		EUR 76,39✓
34	Zodiac Robot Taşıma Arabası Telerlekleri (2'li set)		R0565100		EUR 79,11✓
35	Zodiac RV-OV-RA Seri Robot Taşıma Arabası Aksesuarları		R0564900		EUR 54,37✓
36	Zodiac RV-OV-RA Seri Robot Taşıma Arabası Komple Alt Gövde		R0564800		EUR 72,91✓
37	Zodiac RV-RA 4WD Seri Robot Teker Kapak Koruması		R0540300		EUR 11,70✓
38	Zodiac RV-OV-RA Seri Robot Taşıma Arabası Komple		R0609100		EUR 281,11
39	Zodiac RV5xxx Seri Robot Uzaktan Kumanda		R0548400		295,17✓
40	Zodiac Robot Uzaktan Kumanda Yuvası		R0548500		EUR 12,39✓

RV 5480 iQ

Yedek parça

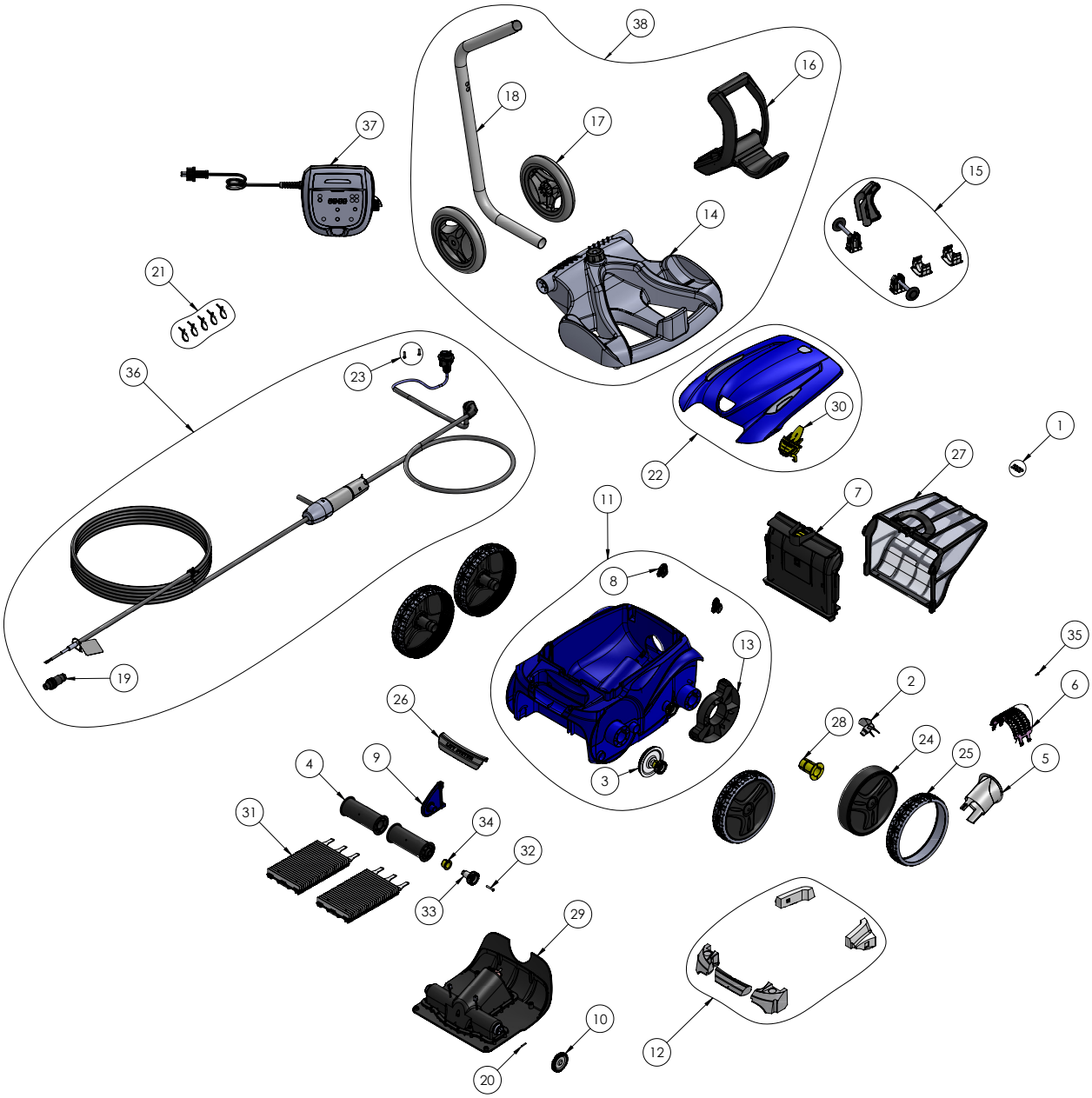

Poz no	Açıklama	Kod	Birim Fiyat Euro
1	Zodiac Vida Seti 4*12 mm (x5)	R0516700	EUR 5,91✓
2	Zodiac RV-OV-RA Seri Robot Pervane	R0517000	EUR 14,47✓
3	Zodiac RV-OV-RA Seri Robot Aktarma Dişli Seti	R0517200	EUR 42,67✓
4	Zodiac RV-OV-RA Seri Robot Fırça Tamburu	R0517400	EUR 92,16✓
5	Zodiac RV-OV-RA Seri Robot Akış Çıkışı	R0517500	EUR 24,80✓
6	Zodiac RV-OV-RA Seri Robot Motor Ekranı	R0517600	EUR 7,70✓
7	Zodiac RV-OV Seri Robot Filtre Haznesi Desteği	R0517700	EUR 57,14✓
8	Zodiac RV-OV Seri Robot Kapak Mafsalı (2'li set)	R0518100	EUR 54,37✓
9	Zodiac RV-OV-RA Seri Robot Fırça Tambur Desteği	R0518700	EUR 6,86✓
10	Zodiac RV-OV-RA Seri Robot Aktarma Dişlisi (2'li set)	R0518800	EUR 19,95✓
11	Zodiac RV 4WD Seri Robot Ana Gövde Mavi	R0539200	EUR 256,57✓
12	Zodiac RV-OV Seri Robot Şamandıra	R0539700	EUR 33,71✓
13	Zodiac RV-RA 4WD Seri Robot Teker Kapak Koruması	R0540300	EUR 11,70✓
14	Zodiac RV-OV-RA Seri Robot Taşıma Arabası Komple Alt Gövde	R0564800	EUR 72,91✓
15	Zodiac RV-OV-RA Seri Robot Taşıma Arabası Aksesuarları	R0564900	EUR 54,37✓
16	Zodiac Robot Taşıma Arabası Sapı ve Kontrol Ünitesi Kaidesi	R0565000	EUR 45,39✓
17	Zodiac Robot Taşıma Arabası Telerlekleri (2'li set)	R0565100	EUR 79,11✓
18	Zodiac RV-OV-RA Seri Robot Taşıma Arabası Borusu	R0565200	EUR 76,39✓
19	Zodiac Robot Yüzer Kablo Fişi	R0565600	EUR 74,32✓
20	Zodiac RV-OV-RA Seri Robot Motor Bloğu Şaft Pimi (5'li set)	R0567800	EUR 12,39✓
21	Zodiac RV-OV-RA Seri Robot Yüzer Kablo Kelepçesi (5'li set)	R0567900	EUR 8,91✓
22	Zodiac RV 4WD Seri Robot Kapak	R0595900	EUR 135,56✓
23	Zodiac Vida Seti 4*16 mm (x5)	R0608500	EUR 2,08✓
24	Zodiac RV 4WD Seri Robot Büyük Teker Jantı Siyah	R0636000	EUR 24,09✓
25	Zodiac RV 4WD Seri Robot Büyük Lastik RAL9022	R0636200	EUR 25,49✓
26	Zodiac RV WD Seri Robot Tutamaç RAL9022 LS	R0636501	EUR 26,80✓
27	Zodiac RV-OV Seri Robot İnce Partikül Filtre Haznesi 100µ	R0636600	EUR 134,12✓
28	Zodiac RV-OV-RA Seri Robot Teker Burcu	R0636700	EUR 8,91✓
29	Zodiac RV 4WD Seri Robot Motor Blok Tip D	R0638100	EUR 833,08✓
30	Zodiac RV-OV Seri Robot Kapak Açma Mandalı PMS108	R0638700	EUR 7,56✓
31	Zodiac RV-RA 4WD Seri Robot Fırça Seti (2'li)	R0638800	EUR 152,02✓
32	Zodiac Vida Seti 4*25 mm (x5)	R0638900	EUR 7,56✓
33	Zodiac RV-OV-RA Seri Robot 17 Dişli (2'li set)	R0639000	EUR 17,89✓
34	Zodiac RV-OV-RA Seri Robot Dış Yatak (2' li set)	R0639100	EUR 6,86✓
35	Zodiac Vida Seti 2.9*9.5 mm (x5)	R0639200	EUR 3,49✓
36	Zodiac RV-RA 4WD Seri Robot Yüzer Kablo Swivel 18m	R0726600	EUR 597,12✓
37	Zodiac RV5480 iQ Kontrol Ünitesi Tip 1EU	R0762100	EUR 1.005,06✓
38	Zodiac RV-OV-RA Seri Robot Taşıma Arabası Komple	R0609100	EUR 295,17✓

RA 6300 iQ

Yedek parça

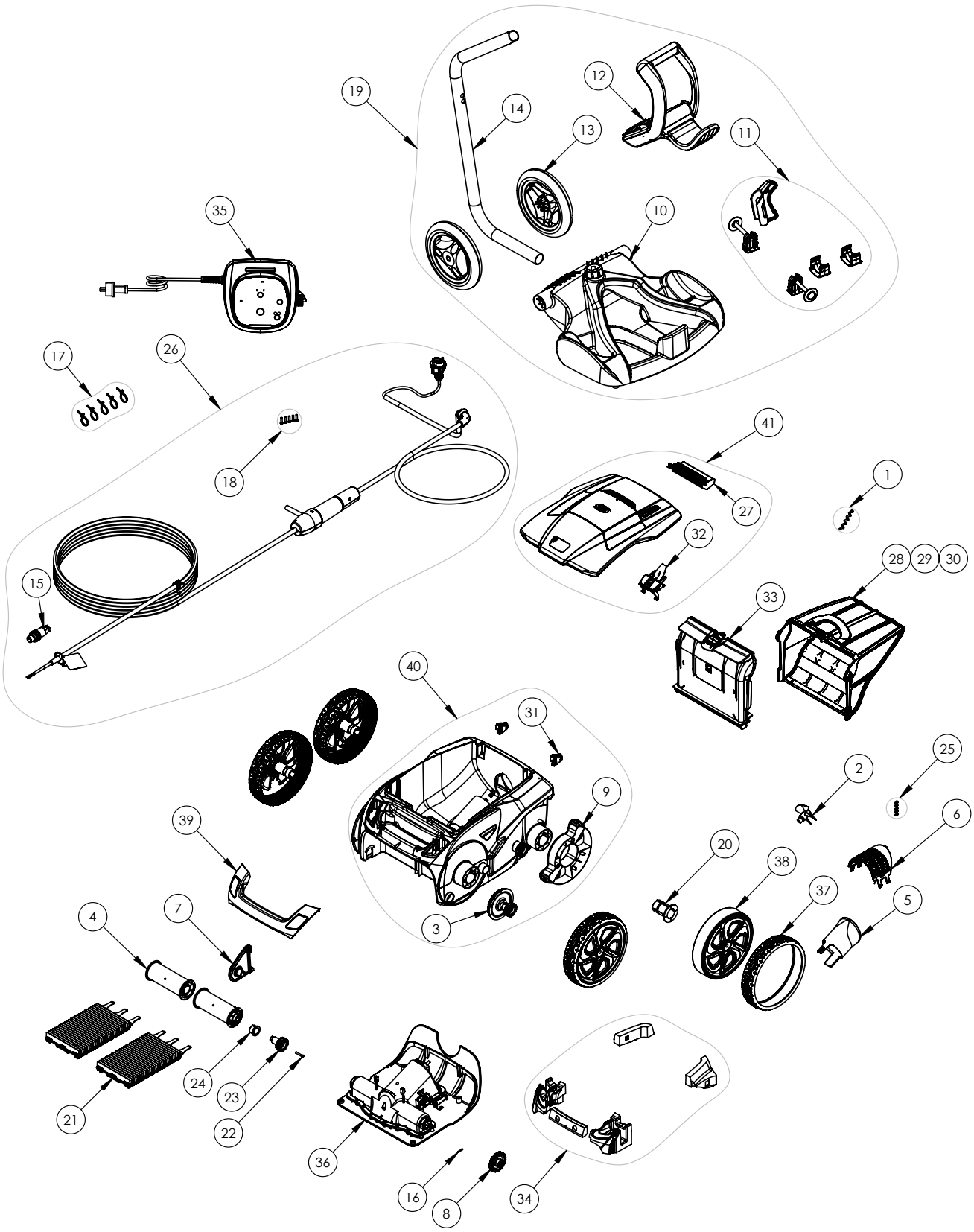

Poz no	Açıklama	Kod	Birim Fiyat Euro
1	Zodiac Vida Seti 4*12 mm (x5)	R0516700	EUR 5,91✓
2	Zodiac RV-OV-RA Seri Robot Pervane	R0517000	EUR 14,47✓
3	Zodiac RV-OV-RA Seri Robot Aktarma Dişli Seti	R0517200	EUR 42,67✓
4	Zodiac RV-OV-RA Seri Robot Fırça Tamburu	R0517400	EUR 92,16✓
5	Zodiac RV-OV-RA Seri Robot Akış Çıkışı	R0517500	EUR 24,80✓
6	Zodiac RV-OV-RA Seri Robot Motor Ekranı	R0517600	EUR 7,70✓
7	Zodiac RV-OV-RA Seri Robot Fırça Tambur Desteği	R0518700	EUR 6,86✓
8	Zodiac RV-OV-RA Seri Robot Aktarma Dişlisi (2'li set)	R0518800	EUR 19,95✓
9	Zodiac RV-RA 4WD Seri Robot Teker Kapak Koruması	R0540300	EUR 11,70✓
10	Zodiac RV-OV-RA Seri Robot Taşıma Arabası Komple Alt Gövde	R0564800	EUR 72,91✓
11	Zodiac RV-OV-RA Seri Robot Taşıma Arabası Aksesuarları	R0564900	EUR 54,37✓
12	Zodiac Robot Taşıma Arabası Sapı ve Kontrol Ünitesi Kaidesi	R0565000	EUR 45,39✓
13	Zodiac Robot Taşıma Arabası Telerlekleri (2'li set)	R0565100	EUR 79,11✓
14	Zodiac RV-OV-RA Seri Robot Taşıma Arabası Borusu	R0565200	EUR 76,39✓
15	Zodiac Robot Yüzer Kablo Fişi	R0565600	EUR 74,32✓
16	Zodiac RV-OV-RA Seri Robot Motor Bloğu Şaft Pimi (5'li set)	R0567800	EUR 12,39✓
17	Zodiac RV-OV-RA Seri Robot Yüzer Kablo Kelepçesi (5'li set)	R0567900	EUR 8,91✓
18	Zodiac Vida Seti 4*16 mm (x5)	R0608500	EUR 2,08✓
19	Zodiac RV-OV-RA Seri Robot Taşıma Arabası Komple	R0609100	EUR 295,17✓
20	Zodiac RV-OV-RA Seri Robot Teker Burcu	R0636700	EUR 8,91✓
21	Zodiac RA Seri Robot Fırça Tip 2 (2'li set)	R0638800	EUR 152,02✓
22	Zodiac Vida Seti 4*25 mm (x5)	R0638900	EUR 7,56✓
23	Zodiac RV-OV-RA Seri Robot 17 Dişli (2'li set)	R0639000	EUR 17,89✓
24	Zodiac RV-OV-RA Seri Robot Dış Yatak (2' li set)	R0639100	EUR 6,86✓
25	Zodiac Vida Seti 2.9*9.5 mm (x5)	R0639200	EUR 3,49✓
26	Zodiac RV-RA 4WD Seri Robot Yüzer Kablo Swivel 18m	R0726600	EUR 597,12✓
27	Zodiac RA Seri Robot Arka Kapak Aksamı	R0863200	EUR 14,47✓
28	Zodiac RA Seri Robot Ultra İnce Partikül Filtre Haznesi 60µ	R0863500	EUR 118,06✓
29	Zodiac RA Seri Robot İnce Partikül Filtre Haznesi 100µ	R0863600	EUR 118,06✓
30	Zodiac RA Seri Robot Büyük Partikül Filtre Haznesi 200µ	R0863700	EUR 118,06✓
31	Zodiac RA Seri Robot Kapak Mafsalı 2PK (2'li set)	R0864900	EUR 14,23✓
32	Zodiac RA Seri Robot Kapak Açma Mandalı	R0865000	EUR 23,38✓
33	Zodiac RA Seri Robot Filtre Haznesi Desteği	R0865100	EUR 41,27✓
34	Zodiac RA Seri Robot Şamandıra	R0865200	EUR 14,47✓
35	Zodiac RA6300 iQ Robot Kontrol Ünitesi Tip 3	R0867800	EUR 678,30✓
36	Zodiac RA6300 iQ Robot Motor Blok Tip 1	R0867700	EUR 688,63✓
37	Zodiac RA Seri Robot Teker Lastiği Siyah R7021	R0865500	EUR 18,53✓
38	Zodiac RA Seri Robot Teker Jantı Siyah	R0867500	EUR 19,26✓
39	Zodiac RA Seri Robot Tutamaç Lacivert	R0867600	EUR 13,74✓
40	Zodiac RA Seri Robot Ana Gövde Lacivert	R0865800	EUR 218,06✓
41	Zodiac RA Seri Robot Komple Kapak Lacivert	R0867200	EUR 133,42✓

RA 6500 iQ

Yedek parça

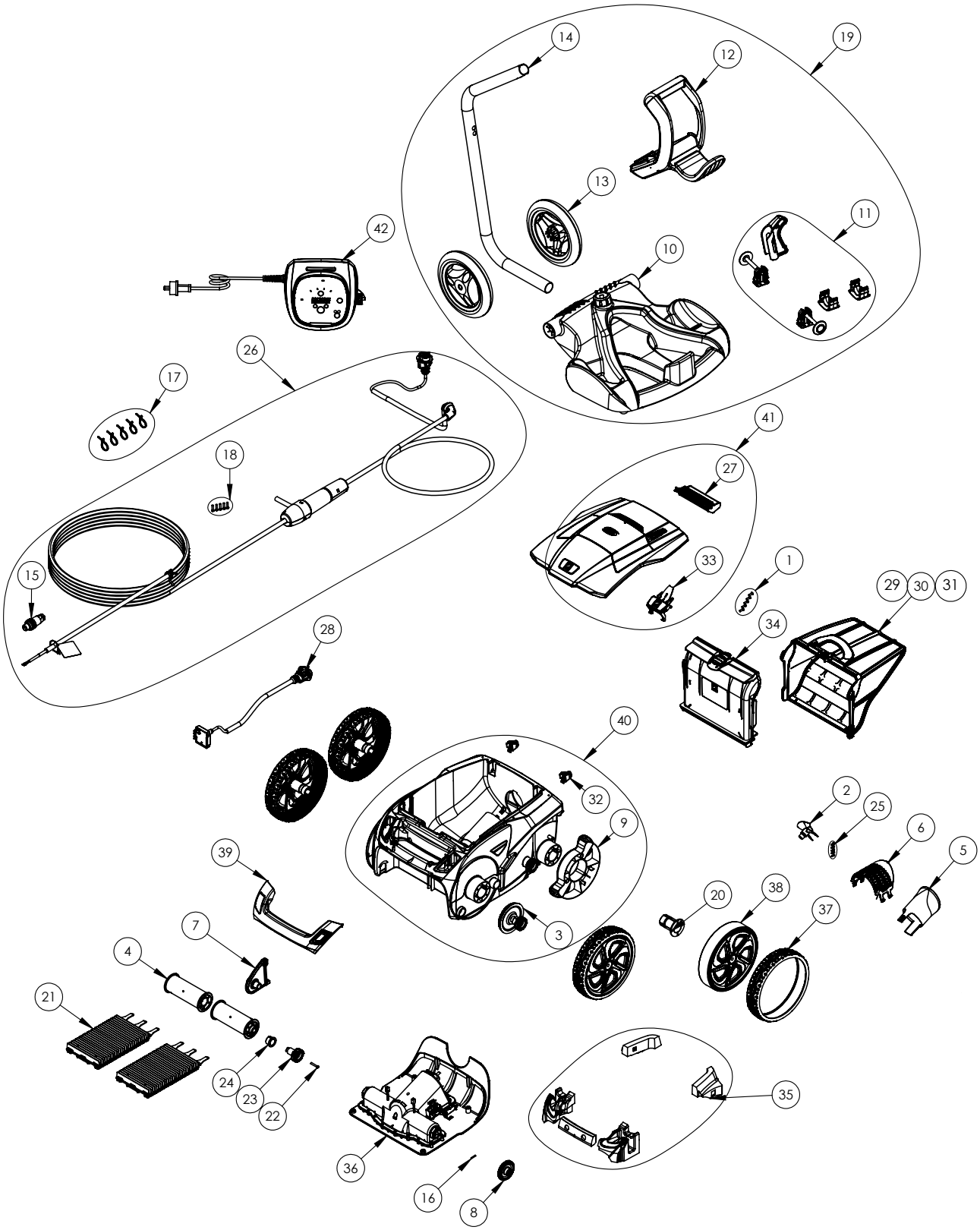

Poz no	Açıklama	Kod	Birim Fiyat Euro
1	Zodiac Vida Seti 4*12 mm (x5)	R0516700	EUR 5,91✓
2	Zodiac RV-OV-RA Seri Robot Pervane	R0517000	EUR 14,47✓
3	Zodiac RV-OV-RA Seri Robot Aktarma Dişli Seti	R0517200	EUR 42,67✓
4	Zodiac RV-OV-RA Seri Robot Fırça Tamburu	R0517400	EUR 92,16✓
5	Zodiac RV-OV-RA Seri Robot Akış Çıkışı	R0517500	EUR 24,80✓
6	Zodiac RV-OV-RA Seri Robot Motor Ekranı	R0517600	EUR 7,70✓
7	Zodiac RV-OV-RA Seri Robot Fırça Tambur Desteği	R0518700	EUR 6,86✓
8	Zodiac RV-OV-RA Seri Robot Aktarma Dişlisi (2'li set)	R0518800	EUR 19,95✓
9	Zodiac RV-RA 4WD Seri Robot Teker Kapak Koruması	R0540300	EUR 11,70✓
10	Zodiac RV-OV-RA Seri Robot Taşıma Arabası Komple Alt Gövde	R0564800	EUR 72,91✓
11	Zodiac RV-OV-RA Seri Robot Taşıma Arabası Aksesuarları	R0564900	EUR 54,37✓
12	Zodiac Robot Taşıma Arabası Sapı ve Kontrol Ünitesi Kaidesi	R0565000	EUR 45,39✓
13	Zodiac Robot Taşıma Arabası Telerlekleri (2'li set)	R0565100	EUR 79,11✓
14	Zodiac RV-OV-RA Seri Robot Taşıma Arabası Borusu	R0565200	EUR 76,39✓
15	Zodiac Robot Yüzer Kablo Fişi	R0565600	EUR 74,32✓
16	Zodiac RV-OV-RA Seri Robot Motor Bloğu Şaft Pimi (5'li set)	R0567800	EUR 12,39✓
17	Zodiac RV-OV-RA Seri Robot Yüzer Kablo Kelepçesi (5'li set)	R0567900	EUR 8,91✓
18	Zodiac Vida Seti 4*16 mm (x5)	R0608500	EUR 2,08✓
19	Zodiac RV-OV-RA Seri Robot Taşıma Arabası Komple	R0609100	EUR 295,17✓
20	Zodiac RV-OV-RA Seri Robot Teker Burcu	R0636700	EUR 8,91✓
21	Zodiac RA Seri Robot Fırça Tip 2 (2'li set)	R0638800	EUR 152,02✓
22	Zodiac Vida Seti 4*25 mm (x5)	R0638900	EUR 7,56✓
23	Zodiac RV-OV-RA Seri Robot 17 Dişli (2'li set)	R0639000	EUR 17,89✓
24	Zodiac RV-OV-RA Seri Robot Dış Yatak (2' li set)	R0639100	EUR 6,86✓
25	Zodiac Vida Seti 2.9*9.5 mm (x5)	R0639200	EUR 3,49✓
26	Zodiac RV-RA 4WD Seri Robot Yüzer Kablo Swivel 18m	R0726600	EUR 597,12✓
27	Zodiac RA Seri Robot Arka Kapak Aksamı	R0863200	EUR 14,47✓
28	Zodiac RA Seri Robot Engel Sensörü	R0863300	EUR 200,89✓
29	Zodiac RA Seri Robot Ultra İnce Partikül Filtre Haznesi 60µ	R0863500	EUR 118,06✓
30	Zodiac RA Seri Robot İnce Partikül Filtre Haznesi 100µ	R0863600	EUR 118,06✓
31	Zodiac RA Seri Robot Büyük Partikül Filtre Haznesi 200µ	R0863700	EUR 118,06✓
32	Zodiac RA Seri Robot Kapak Mafsalı 2PK (2'li set)	R0864900	EUR 14,23✓
33	Zodiac RA Seri Robot Kapak Açma Mandalı	R0865000	EUR 23,38✓
34	Zodiac RA Seri Robot Filtre Haznesi Desteği	R0865100	EUR 41,27✓
35	Zodiac RA Seri Robot Şamandıra	R0865200	EUR 14,47✓
36	Zodiac RA Seri Motor Blok Tip 2	R0865400	EUR 699,60✓
37	Zodiac RA Seri Robot Teker Lastiği Siyah R7021	R0865500	EUR 18,53✓
38	Zodiac RA Seri Robot Teker Jantı Siyah R7021 and Silver	R0865600	EUR 28,16✓
39	Zodiac RA Seri Robot Tutamaç Lacivert/Gümüş Pencereli	R0865700	EUR 35,13✓
40	Zodiac RA Seri Robot Ana Gövde Lacivert	R0865800	EUR 218,06✓
41	Zodiac RA Seri Robot Komple Kapak Lacivert	R0867200	EUR 133,42✓
42	Zodiac RA6500 iQ Robot Kontrol Ünitesi Tip 5	R0867300	EUR 696,82✓

RA 6700 iQ

Yedek parça

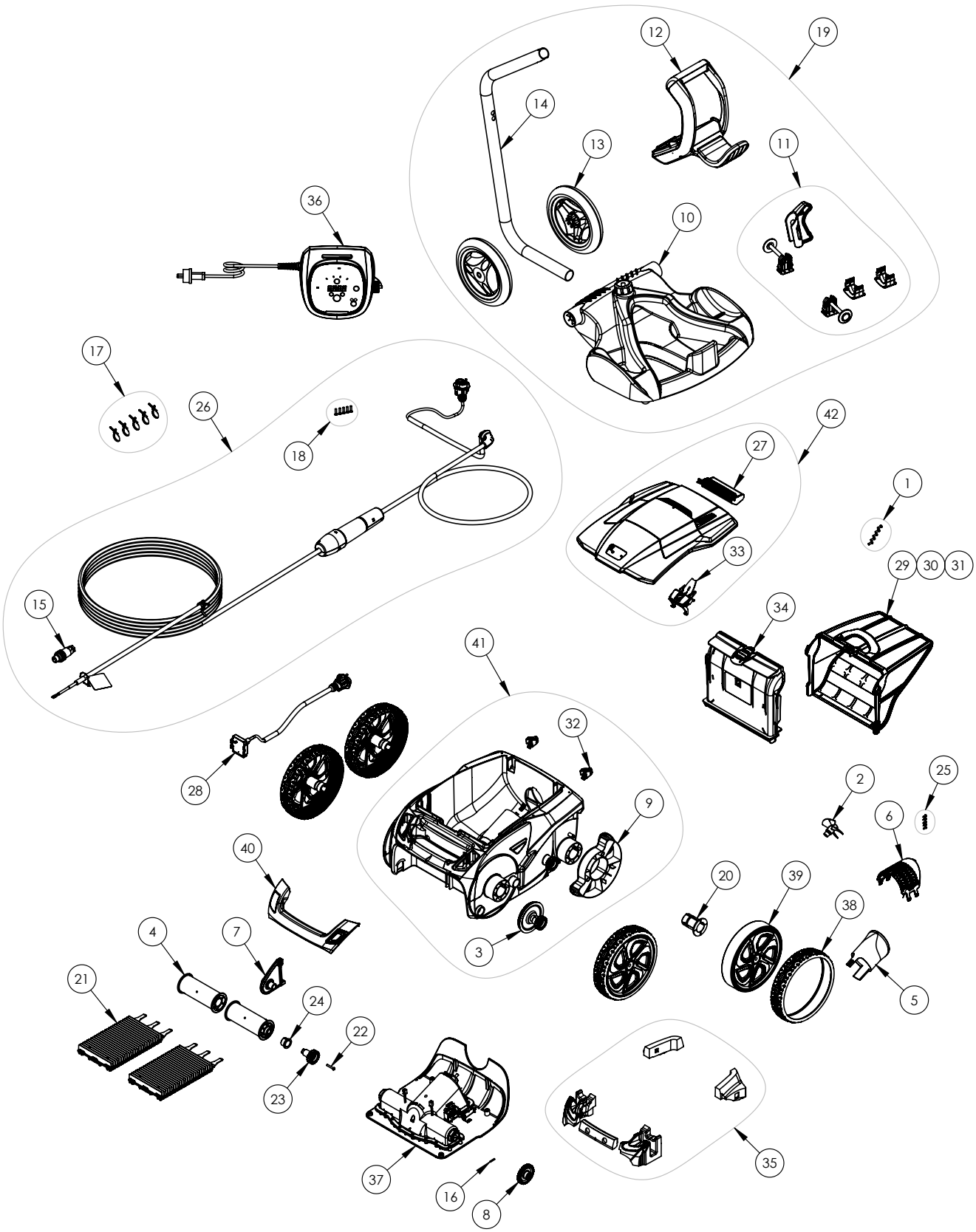

Poz no	Açıklama	Kod	Birim Fiyat Euro
1	Zodiac Vida Seti 4*12 mm (x5)	R0516700	EUR 5,91✓
2	Zodiac RV-OV-RA Seri Robot Pervane	R0517000	EUR 14,47✓
3	Zodiac RV-OV-RA Seri Robot Aktarma Dişli Seti	R0517200	EUR 42,67✓
4	Zodiac RV-OV-RA Seri Robot Fırça Tamburu	R0517400	EUR 92,16✓
5	Zodiac RV-OV-RA Seri Robot Akış Çıkışı	R0517500	EUR 24,80✓
6	Zodiac RV-OV-RA Seri Robot Motor Ekranı	R0517600	EUR 7,70✓
7	Zodiac RV-OV-RA Seri Robot Fırça Tambur Desteği	R0518700	EUR 6,86✓
8	Zodiac RV-OV-RA Seri Robot Aktarma Dişlisi (2'li set)	R0518800	EUR 19,95✓
9	Zodiac RV-RA 4WD Seri Robot Teker Kapak Koruması	R0540300	EUR 11,70✓
10	Zodiac RV-OV-RA Seri Robot Taşıma Arabası Komple Alt Gövde	R0564800	EUR 72,91✓
11	Zodiac RV-OV-RA Seri Robot Taşıma Arabası Aksesuarları	R0564900	EUR 54,37✓
12	Zodiac Robot Taşıma Arabası Sapı ve Kontrol Ünitesi Kaidesi	R0565000	EUR 45,39✓
13	Zodiac Robot Taşıma Arabası Telerlekleri (2'li set)	R0565100	EUR 79,11✓
14	Zodiac RV-OV-RA Seri Robot Taşıma Arabası Borusu	R0565200	EUR 76,39✓
15	Zodiac Robot Yüzer Kablo Fişi	R0565600	EUR 74,32✓
16	Zodiac RV-OV-RA Seri Robot Motor Bloğu Şaft Pimi (5'li set)	R0567800	EUR 12,39✓
17	Zodiac RV-OV-RA Seri Robot Yüzer Kablo Kelepçesi (5'li set)	R0567900	EUR 8,91✓
18	Zodiac Vida Seti 4*16 mm (x5)	R0608500	EUR 2,08✓
19	Zodiac RV-OV-RA Seri Robot Taşıma Arabası Komple	R0609100	EUR 295,17✓
20	Zodiac RV-OV-RA Seri Robot Teker Burcu	R0636700	EUR 8,91✓
21	Zodiac RV-RA 4WD Seri Robot Fırça Seti (2'li)	R0638800	EUR 152,02✓
22	Zodiac Vida Seti 4*25 mm (x5)	R0638900	EUR 7,56✓
23	Zodiac RV-OV-RA Seri Robot 17 Dişli (2'li set)	R0639000	EUR 17,89✓
24	Zodiac RV-OV-RA Seri Robot Dış Yatak (2' li set)	R0639100	EUR 6,86✓
25	Zodiac Vida Seti 2.9*9.5 mm (x5)	R0639200	EUR 3,49✓
26	Zodiac RV-RA 4WD Seri Robot Yüzer Kablo Swivel 21m	R0726700	EUR 676,88✓
27	Zodiac RA Seri Robot Arka Kapak Aksamı	R0863200	EUR 14,47✓
28	Zodiac RA Seri Robot Engel Sensörü	R0863300	EUR 200,89✓
29	Zodiac RA Seri Robot Ultra İnce Partikül Filtre Haznesi 60µ	R0863500	EUR 118,06✓
30	Zodiac RA Seri Robot İnce Partikül Filtre Haznesi 100µ	R0863600	EUR 118,06✓
31	Zodiac RA Seri Robot Büyük Partikül Filtre Haznesi 200µ	R0863700	EUR 118,06✓
32	Zodiac RA Seri Robot Kapak Mafsalı 2PK (2'li set)	R0864900	EUR 14,23✓
33	Zodiac RA Seri Robot Kapak Açma Mandalı	R0865000	EUR 23,38✓
34	Zodiac RA Seri Robot Filtre Haznesi Desteği	R0865100	EUR 41,27✓
35	Zodiac RA Seri Robot Şamandıra	R0865200	EUR 14,47✓
36	Zodiac RA6700 iQ Robot Kontrol Ünitesi Tip 1	R0865300	EUR 708,52✓
37	Zodiac RA Seri Motor Blok Tip 2	R0865400	EUR 699,60✓
38	Zodiac RA Seri Robot Teker Lastiği Siyah R7021	R0865500	EUR 18,53✓
39	Zodiac RA Seri Robot Teker Jantı Siyah R7021 and Silver	R0865600	EUR 28,16✓
40	Zodiac RA Seri Robot Tutamaç sensörlü Lacivert	R0865700	EUR 35,13✓
41	Zodiac RA Seri Robot Ana Gövde Lacivert	R0865800	EUR 218,06✓
42	Zodiac RA6700 iQ Robot Komple Kapak	R0865900	EUR 139,68✓

Kontiki™ 2

Yedek parça

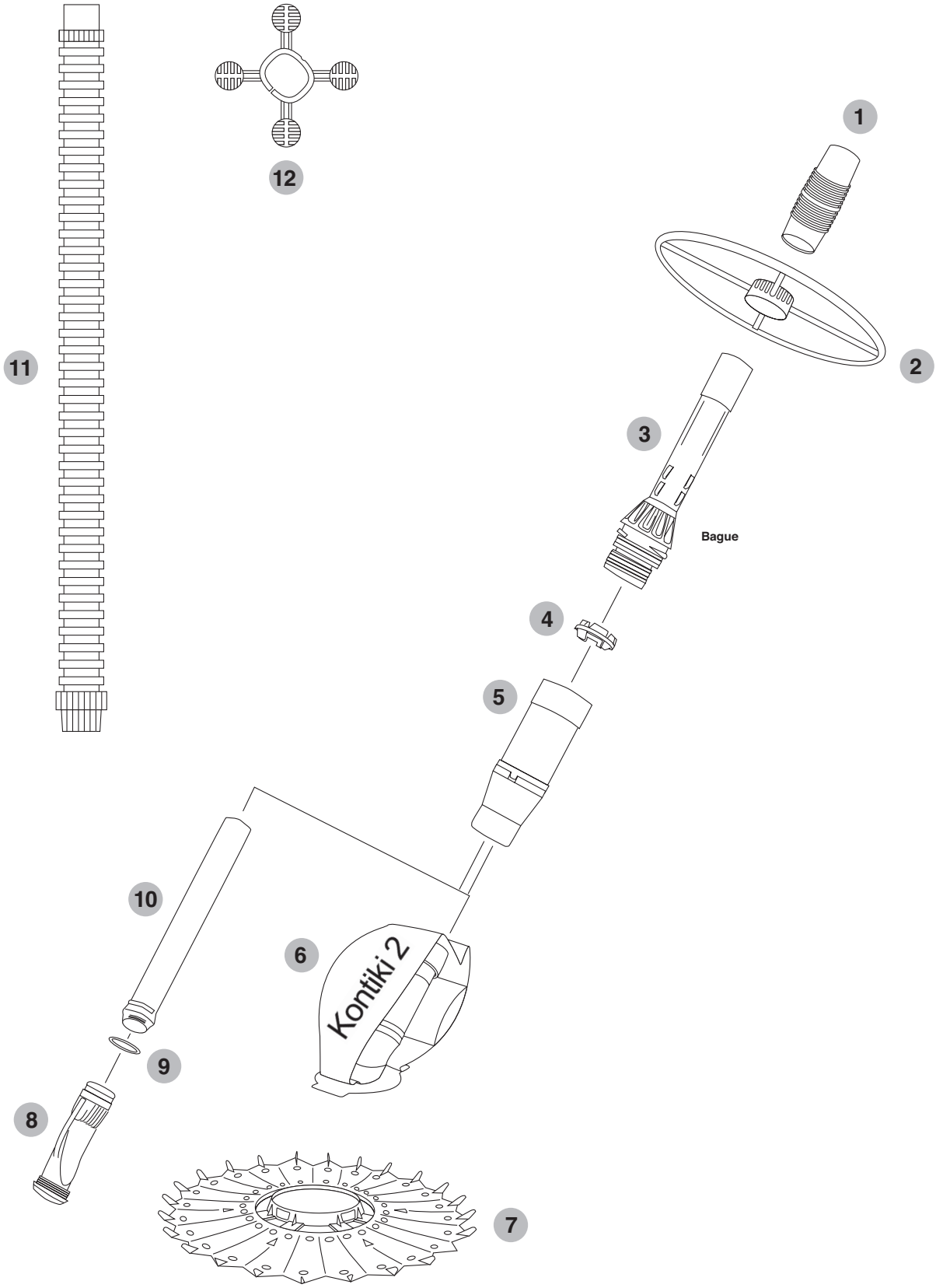

Poz no	Açıklama	Kod	Birim Fiyat Euro
1	Kontiki™ 2 Hortum Regülatörü Adaptörü (Ürün Kutusunda Mevcut Değildir)	W32305P	EUR 458,64✓
2	Kontiki™ 2 Dairesel Deflektör	W46005	EUR 24,02✓
3	Kontiki™ 2 Harici Egzoz Hortumu	W70247	EUR 83,65✓
4	Kontiki™ 2 Sıkıştırma Halkası	W74000P	-
5	Kontiki™ 2 Kartuş	W70475	EUR 31,29✓
6	Kontiki™ 2 Kontiki™ 2 Gövde	W40922	EUR 49,14✓
7	Kontiki™ 2 Disk	W70473	EUR 35,72✓
8	Kontiki™ 2 Emme Valfi	W69314	EUR 45,22✓
9	Kontiki™ 2 Sıkıştırma Halkası	W81600P	EUR 22,43✓
10	Kontiki™ 2 İç Uzatma Borusu	W56525P	EUR 82,06✓
11	Kontiki™ 2 Bicolour 1M Uzun Ömürlü Hortum seti (6' lı)	W69100	EUR 131,64✓
12	Kontiki™ 2 Hortum Deflektörü	W24206	EUR 32,76✓

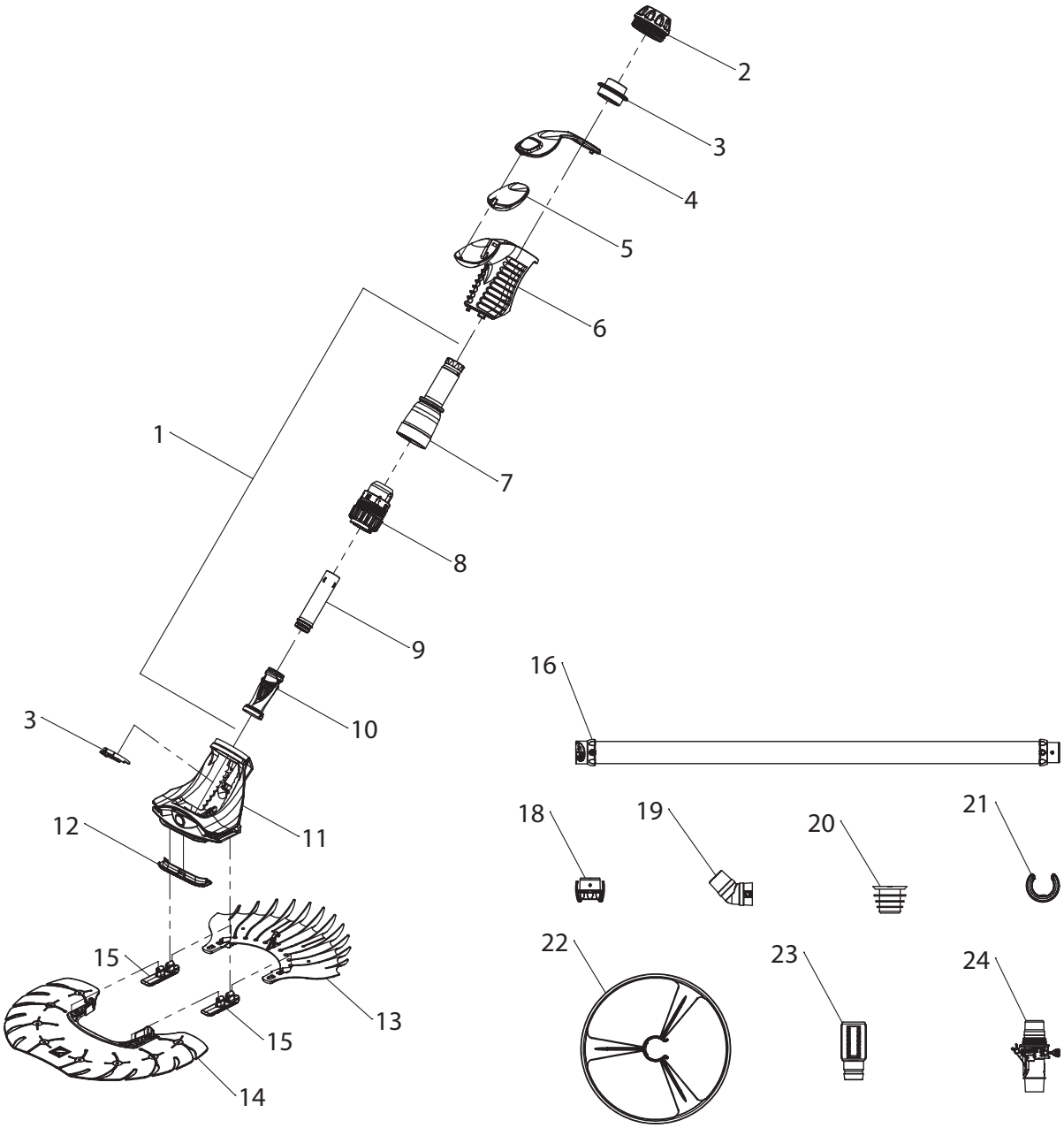
2
3
4
5
6
1
7
8
9
10
3
11
12
15
13
15
14
16
18
19
20
21
22
23
24

Poz no	Açıklama	Kod	Birim Fiyat Euro
1	T5 Duo İç Montaj Seti	W70717	EUR 156,56✓
2	T5 Duo Sarı Halka	W78101	EUR 11,80✓
3	T5 Duo Sıkıştırma Halkası	W78005	EUR 2,36✓
4	T5 Duo Şamandıra üst parçası, gri	W78102	EUR 39,86✓
5	T5 Duo Şamandıra	W78014	EUR 99,17✓
6	T5 Duo Şamandıra alt parçası, mavi	W78103	EUR 33,71✓
7	T5 Duo Harici Çıkış Hortumu	W70718	EUR 23,60✓
8	T5 Duo Kaset	W70719	EUR 24,27✓
9	T5 Duo Dahili Çıkış Hortumu	W70720	EUR 15,52✓
10	T5 Duo Diasiklon Diyafram	W73010P	EUR 118,06✓
11	T5 Duo Gövde / Kafa, Mavi	W78104	EUR 95,81✓
12	T5 Duo Tampon, Gri	W78105	EUR 11,45✓
13	T5 Duo Ön Disk, Gri	W78106	EUR 63,40✓
14	T5 Duo Arka Disk, Mavi	W78107	EUR 63,40✓
15	T5 Duo Disk Konnektörleri, Gri	W78108	EUR 14,87✓
16	Zodiac Hidrolik Süpürgeler Twist Kilitli Hortum Seti 6 adet x 1m	W78055	EUR 295,17✓
18	Zodiac Hidrolik Süpürgeler Hızlı Bağlantı Konnektörü, Mavi	W79033P	EUR 13,46✓
19	45 derece Dirsek	W70244	-
20	Zodiac Hidrolik Süpürgeler Konik Adaptör	W69657P	EUR 82,65✓
21	T5 Duo Hortum Karşı Ağırlığı	W83247P	EUR 34,41✓
22	T5 Duo Anti-jamming Tekerlek, mavi	W78076	EUR 49,22✓
23	T5 Duo Debi Göstergesi	W70335P	EUR 37,78✓
24	Zodiac Hidrolik Süpürgeler Otomatik Debi Ayar Vanası	W60055P	EUR 47,23✓

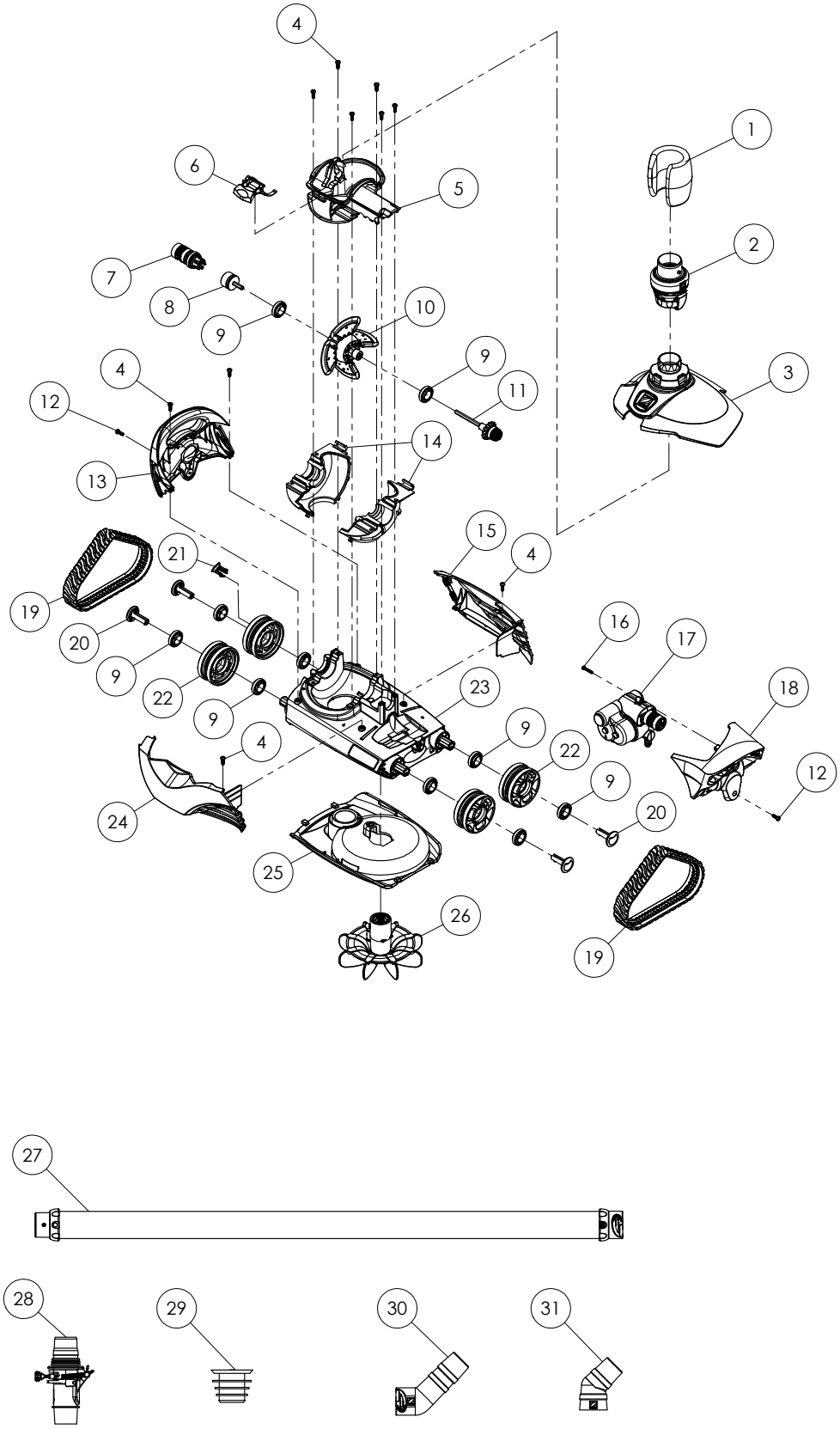
4
1
6
5
2
7
8
10
9
9
3
4
11
12
14
13
15
4
21
19
16
17
20
9
22
23
18
9
4
9
22
12
9
24
20
25
26
19
27
28
29
30
31

Poz no	Açıklama	Kod	Birim Fiyat Euro
1	Zodiac Hidrolik Süpürgeler Hortum Şamandırası	W79032P	EUR 22,26✓
2	MX6 Akış Regülatör Vanası	60001100	EUR 21,84✓
3	MX6 Üst Kapak / Swivel (Döner) Bağlantısı	30023900	EUR 52,42✓
4	Zodiac Hidrolik Süpürgeler Vida m4x12mm phillips #2 pan kafalı	W79035	EUR 5,43✓
5	MX6 Orta Motor Aktarma Gövdesi	30031100	TL 0,00
6	MX6 Kapak Açma Mandalı	A0211400	-
7	MX6 Tahrik Kasnağı Küplörü	30023700	EUR 24,02✓
8	MX6 Motor tahrik kuplörü	A0212500	-
9	Zodiac Hidrolik Süpürgeler Rulman (Teker & Motor)	W79034	EUR 13,46✓
10	Zodiac Hidrolik Süpürgeler Tahrik Motoru Grubu	W79013	EUR 339,38✓
11	Zodiac Hidrolik Süpürgeler Tahrik Mili Grubu	W79015	EUR 33,71✓
12	Zodiac Hidrolik Süpürgeler Vida m4x12mm phillips #2 pan kafalı	W79035	EUR 5,43✓
13	MX6 Gövde Paneli - Sağ	A0211500	-
14	Zodiac Hidrolik Süpürgeler Alt Tahrik Motoru Gövdesi - A tarafı & B tarafı	W79022	EUR 18,89✓
15	MX6 Gövde Paneli - Arka	A0211100	-
16	Zodiac Hidrolik Süpürgeler Vida diş formu #6-18 7/8in phillips tip #2 pan kafalı	W79036	EUR 4,19✓
17	Zodiac Hidrolik Süpürgeler Geri Vites Grubu - A tarafı	W79011	EUR 202,42✓
18	MX6 Gövde Paneli - Sol	A0211200	-
19	Zodiac Hidrolik Süpürgeler Palet	W79025	EUR 37,13✓
20	Zodiac Hidrolik Süpürgeler Tekerlek Pimi	W79065	EUR 5,43✓
21	MX6 Tekerlek Hız Göstergesi	A0235200	-
22	Zodiac Hidrolik Süpürgeler Tekerlek	W79024	EUR 12,81✓
23	MX6 Şasi Grubu	30024100	EUR 52,42✓
24	MX6 Gövde Paneli - Ön	A0211000	-
25	MX6 Alt Gövde Koruması	A0210100	-
26	MX6 Temizleyici Grubu	W79014	EUR 29,69✓
27	Zodiac Hidrolik Süpürgeler Twist Kilitli Hortum Seti 6 adet x 1m	W78055	EUR 295,17✓
28	Zodiac Hidrolik Süpürgeler Otomatik Debi Ayar Vanası	W60055P	EUR 47,23✓
29	Zodiac Hidrolik Süpürgeler Konik Adaptör	W69657P	EUR 82,65✓
30	Zodiac Hidrolik Süpürgeler Twist-kilitli 45 derece Uzun Dirsek	W73011P	EUR 16,89✓
31	Zodiac Hidrolik Süpürgeler 45 derece Dirsek	W70244	€ 14,39

MX8™ - MX8™Pro - MX9™

Yedek parça

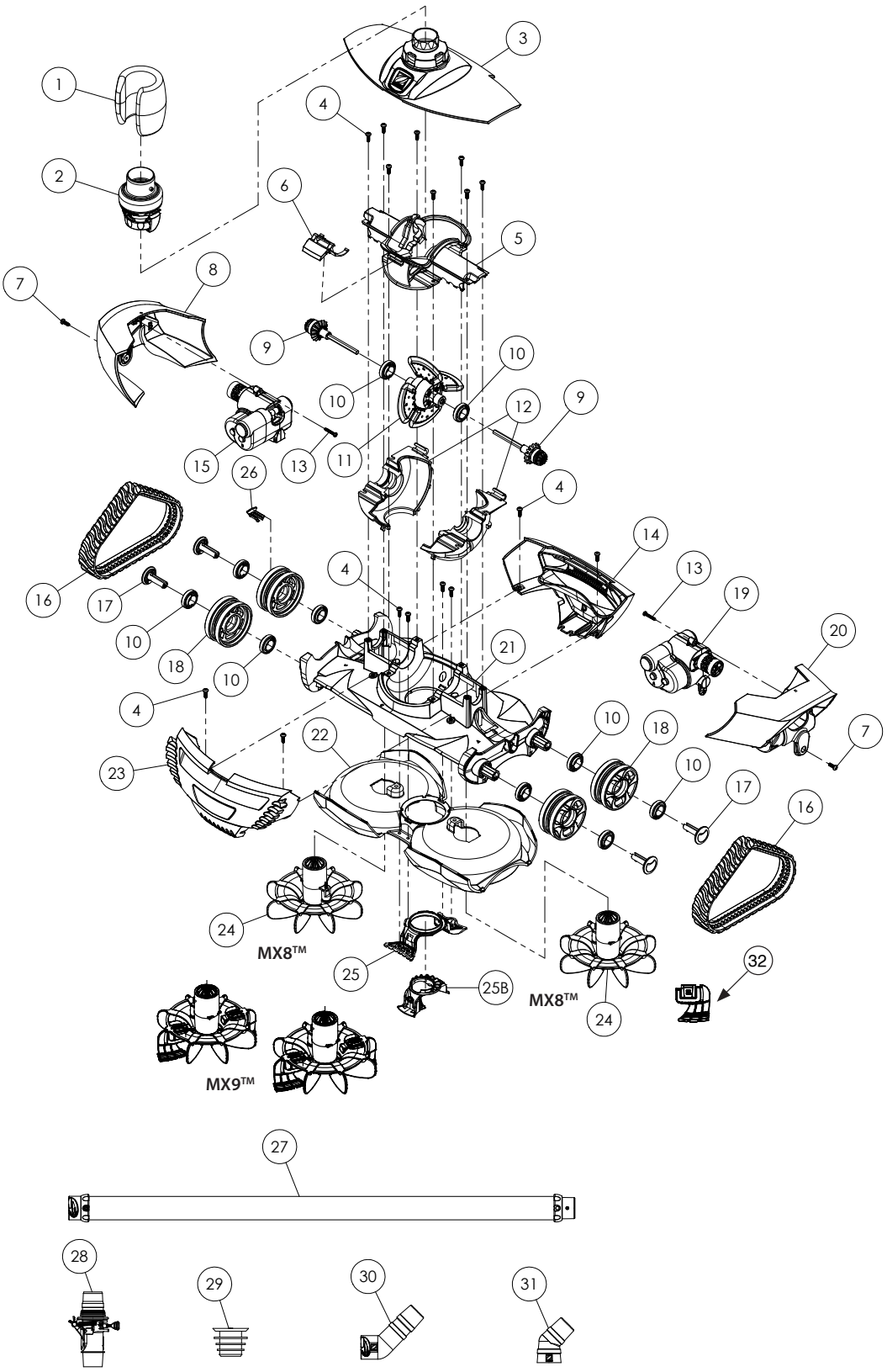

Poz no	Açıklama	Kod	Birim Fiyat Euro
1	Zodiac Hidrolik Süpürgeler Hortum Şamandırası	W79032P	EUR 22,26✓
2	MX6 Akış Regülatör Vanası	60001100	EUR 21,84✓
3	MX8-8Pro-MX9 Üst Kapak / Swivel (Döner) Bağlantısı	W79018	EUR 202,42✓
4	Zodiac Hidrolik Süpürgeler Vida m4x12mm phillips #2 pan kafalı	W79035	EUR 5,43✓
5	MX8-8Pro-MX9 Motor Rampası	W79028	EUR 14,16✓
	MX8-8Pro-MX9 Motor Contası	W79029	EUR 6,08✓
	MX8-8Pro-MX9 Orta Motor Aktarma Gövdesi	W79066	EUR 23,60✓
6	MX8-8Pro-MX9 Kapak Açma Mandalı 1	W79027	EUR 5,43✓
7	Zodiac Hidrolik Süpürgeler Vida m4x12mm phillips #2 pan kafalı	W79035	EUR 5,43✓
8	MX8-8Pro-MX9 Gövde Paneli - Sağ	W79030	EUR 39,86✓
9	Zodiac Hidrolik Süpürgeler Tahrik Mili Grubu	W79015	EUR 33,71✓
10	Zodiac Hidrolik Süpürgeler Rulman (Teker & Motor)	W79034	EUR 13,46✓
11	Zodiac Hidrolik Süpürgeler Tahrik Motoru Grubu	W79013	EUR 339,38✓
12	Zodiac Hidrolik Süpürgeler Alt Tahrik Motoru Gövdesi - A tarafı & B tarafı	W79022	EUR 18,89✓
13	Zodiac Hidrolik Süpürgeler Vida diş formu #6-18 7/8in phillips tip #2 pan kafalı	W79036	EUR 4,19✓
14	MX8-8Pro-MX9 Gövde Paneli - Arka	W79020	EUR 19,54✓
15	Zodiac Hidrolik Süpürgeler Geri Vites Grubu - B tarafı	W79012	EUR 203,08✓
16	Zodiac Hidrolik Süpürgeler Palet	W79025	EUR 37,13✓
17	Zodiac Hidrolik Süpürgeler Tekerlek Pimi	W79065	EUR 5,43✓
18	Zodiac Hidrolik Süpürgeler Tekerlek	W79024	EUR 12,81✓
19	Zodiac Hidrolik Süpürgeler Geri Vites Grubu - A tarafı	W79011	EUR 202,42✓
20	MX8-8Pro-MX9 Gövde Paneli - Sol	W79031	EUR 32,41✓
21	MX8-8Pro-MX9 Şasi Grubu	W79062	EUR 208,51✓
22	MX8-8Pro-MX9 MX Gövde alt paneli şeffaf	R0773700	EUR 41,15✓
23	MX8-8Pro-MX9 MX9 Gövde Ön Paneli	R0773500	EUR 16,89✓
24	MX8-8Pro-MX9 Türbin Kiti + Fırçalar (2' li set)	R0756300	EUR 122,14✓
25	MX8-8Pro-MX9 Giriş Grubu	W79017	EUR 21,61✓
25B	MX8-8Pro-MX9 Düzenli Giriş Grubu	W79047P	EUR 20,24✓
26	MX6 Tekerlek Hız Göstergesi	A0235200	-
27	Zodiac Hidrolik Süpürgeler Twist Kilitli Hortum Seti 6 adet x 1m	W78055	EUR 295,17✓
28	Zodiac Hidrolik Süpürgeler Otomatik Debi Ayar Vanası	W60055P	EUR 47,23✓
29	Zodiac Hidrolik Süpürgeler Konik Adaptör	W69657P	EUR 82,65✓
30	Zodiac Hidrolik Süpürgeler Twist-kilitli 45 derece Uzun Dirsek	W73011P	EUR 16,89✓
31	Zodiac Hidrolik Süpürgeler 45 derece Dirsek	W70244	-
32	MX Temizlik Fırçaları (4'lü set)	R0773600	EUR 46,58✓
	Zodiac Hidrolik Süpürgeler Hızlı Bağlantı Konnektörü, Mavi	W79033P	EUR 13,46✓

Spa Wand

Yedek parça

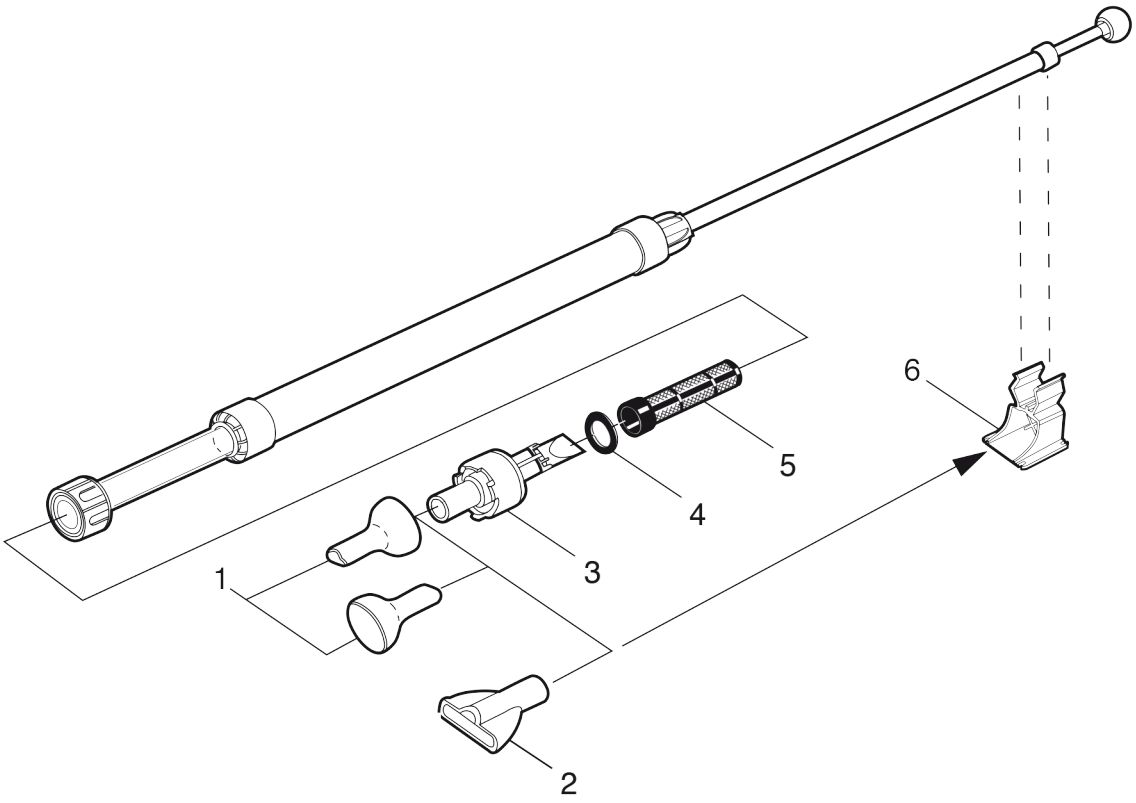

Poz no	Açıklama	Kod	Birim Fiyat Euro
1	SPA Wand Nozul, Çift taraf kullanımlı 1 Disk	W9330003	EUR 17,71✓
2	SPA Wand Nozul, Geniş Ağızlı	W9330001	EUR 11,80✓
3	SPA Wand Uç Kapak ve Vana Grubu	W9330004	EUR 30,59✓
4	SPA Wand Filtre ve contası	W9330006	EUR 51,42✓
5	SPA Wand Duvar askısı	W9330002	EUR 108,62✓

*Stoklarla sınırlıdır.

pH Expert / pH Perfect

Yedek parça

Poz	Açıklama	Kod	Birim Fiyat Euro
1	Zodiac Expert Dozaj Regülatör Basma Çekvalfi	W013001	EUR 84,65✓
2	Zodiac pH Kalibrasyon kiti (6x pH 4 and 6x pH 7)	R0824400	EUR 112,16✓
3	Zodiac pH Elektrodu S-B 5m BNC kablolu (stoklarla sınırlıdır)	W013048	EUR 224,33✓
	Zodiac pH sensörü, sensör tutucu P19 3m BNC kablolu	R0868700	EUR 223,86✓
4	Zodiac Peristaltik Hortum Komple (Bağlantı parçalarıyla)	W013004	EUR 57,56✓
5	Zodiac 500 mA T Sigorta	W013005	EUR 17,18✓
6	Zodiac Peristaltik Pompa Merdanesi	W013007	EUR 47,65✓
7	Zodiac Seviye Sensörlü Komple Emiş Takımı (kablo & hortum)	W013008	EUR 182,25✓
8	Zodiac Polietilen sıvı enjektör hortumu 4x6 mm (5 metre)	R0748200	EUR 21,61✓
9	Zodiac Prizkolye Komple DN50 mm (1 ½ ″ UK uyumlu)	W013010	EUR 171,19✓
	Zodiac Prizkolye Komple DN63 mm (2″ UK uyumlu) (Ürün paket içeriğinde bulunmamaktadır.)	W013011	EUR 47,18✓
10	Zodiac PVC Adaptör, Basma Çekvalfi için	W013015	EUR 58,92✓
11	Zodiac Sensör tutucu (2019 öncesi 12 mm sensör için)	W013016	EUR 142,39✓
	Zodiac Sensör tutucu P19	R0824600	EUR 6,32✓
\	Zodiac Güç paketi menteşesi için başsız paslanmaz çelik vida	W013020	EUR 2,08✓
12	Zodiac pH Regülatör Elektronik Kart, Mavi LCD display ekranlı (> 2008)*	W013022	EUR 492,11✓
	Zodiac pH Regülatör Ledli Elektronik Kart, Mavi LCD display ekranlı (< 2008)	W013012	EUR 17,71✓
	Zodiac Filtrasyon arayüzlü elektronik kart (pH Perfect ile Led,< 2008)	W013013	EUR 263,22✓
\	Zodiac Kontrol Panel Etiketi pH Expert	R0594700	EUR 112,75✓
	Zodiac Dozaj Regülatör gövde kutusu boş (ön yüz + arka yüz)	R0594900	EUR 377,04✓
	Zodiac Kontrol Panel Etiketi pH Expert / İnce Şerit Kablo (≥ 05/2011)	W013038	EUR 123,68✓
	Zodiac Dozaj Regülatör gövde kutusu boş (ön yüz + arka yüz,≥ 2008)	W013024	EUR 277,82✓
13	Zodiac Komple Peristaltik pompa motoru 1,5 L/h	W013026	EUR 338,69✓
	Zodiac Komple Peristaltik pompa motoru 15 L/h (gövdesi ile, < 2008)	W013014	EUR 236,13✓
14	Zodiac Peristaltik Pompa Koruyucu Ön Kapak	R0595000	EUR 84,00✓
	Zodiac Peristaltik Pompa Koruyucu Ön Kapak (≥ 2008)	W013029	EUR 95,28✓
15	Zodiac Duvar Montaj Muhafaza Kiti (Üzengi + 2 vida)	W013036	EUR 30,47✓
\	POD Kit	R0534900	EUR 283,36✓

* : Ünitenin üretim tarihi Mayıs 2011 (seri no. <1120Gxxxxxx) ise kontrol paneli etiketinin «ince şerit kablo» modeli (W013038) ile değiştirilmesi gerekir.

Chlor Expert / Chlor Perfect

Yedek parça

Poz	Açıklama	Kod	Birim Fiyat Euro
1	Zodiac Expert Dozaj Regülatör Basma Çekvalfi	W013001	EUR 84,65✓
2	Zodiac ORP Kalibrasyon Kiti (6x 470 mV)	R0824500	EUR 70,83✓
3	Zodiac ORP sensörü, sensör tutucu P19 3m BNC kablolu(Stoklarla sınırlı)	W013047	EUR 289,26✓
3'	Zodiac ORP sensörü, sensör tutucu P19 3m BNC kablolu, 2019 sonrası	R0868800	EUR 339,68✓
4	Zodiac Peristaltik Hortum Komple (Bağlantı parçalarıyla)	W013004	EUR 57,56✓
5	Zodiac 500 mA T Sigorta	W013005	EUR 17,18✓
6	Zodiac Peristaltik Pompa Merdanesi	W013007	EUR 47,65✓
7	Zodiac Seviye Sensörlü Komple Emiş Takımı (kablo & hortum)	W013008	EUR 182,25✓
8	Zodiac Polietilen sıvı enjektör hortumu 4x6 mm (5 metre)	R0748200	EUR 21,61✓
9	Zodiac Prizkolye Komple DN50 mm (1 ½" UK uyumlu)	W013010	EUR 171,19✓
	Zodiac Prizkolye Komple DN63 mm (2" UK uyumlu) (Ürün paket içeriğinde bulunmamaktadır.)	W013011	EUR 47,18✓
10	Zodiac PVC Adaptör, Basma Çekvalfi için	W013015	EUR 58,92✓
11	Zodiac Sensör tutucu (2019 öncesi 12 mm sensör için)	W013016	EUR 142,39✓
	Zodiac Sensör tutucu P19	R0824600	EUR 6,32✓
\	Zodiac Güç paketi menteşesi için başsız paslanmaz çelik vida	W013020	EUR 2,08✓
12	Zodiac Chlor Regülatör Elektronik kart, turuncu LCD ekranlı	W013032	EUR 492,11✓
\	Zodiac Chlor Expert kontrol panel etiketi	R0594800	EUR 113,77✓
	Zodiac Dozaj Regülatör gövde kutusu boş (ön yüz + arka yüz)	R0594900	EUR 377,04✓
	Zoadiac Chlor Perfect Kontrol Panel Etiketi	W013033	EUR 123,97✓
	Zodiac Dozaj Regülatör gövde kutusu boş (ön yüz + arka yüz,≥ 2008)	W013024	EUR 277,82✓
13	Zodiac Komple Peristaltik pompa motoru 1,5 L/h	W013026	EUR 338,69✓
	Zodiac Komple Peristaltik pompa motoru 5 L/h (< 2014)*	W013034	EUR 371,09✓
14	Zodiac Peristaltik Pompa Koruyucu Ön Kapak	R0595000	EUR 84,00✓
	Zodiac Peristaltik Pompa Koruyucu Ön Kapak (≥ 2008)	W013029	EUR 95,28✓
15	Zodiac Duvar Montaj Muhafaza Kiti (Üzengi + 2 vida)	W013036	EUR 30,47✓
\	POD Kit	R0534900	EUR 283,36✓

* : 5 L / h motor yalnızca büyük havuzlarda (> 100 m3) kullanılmak üzere tasarlanmıştır.

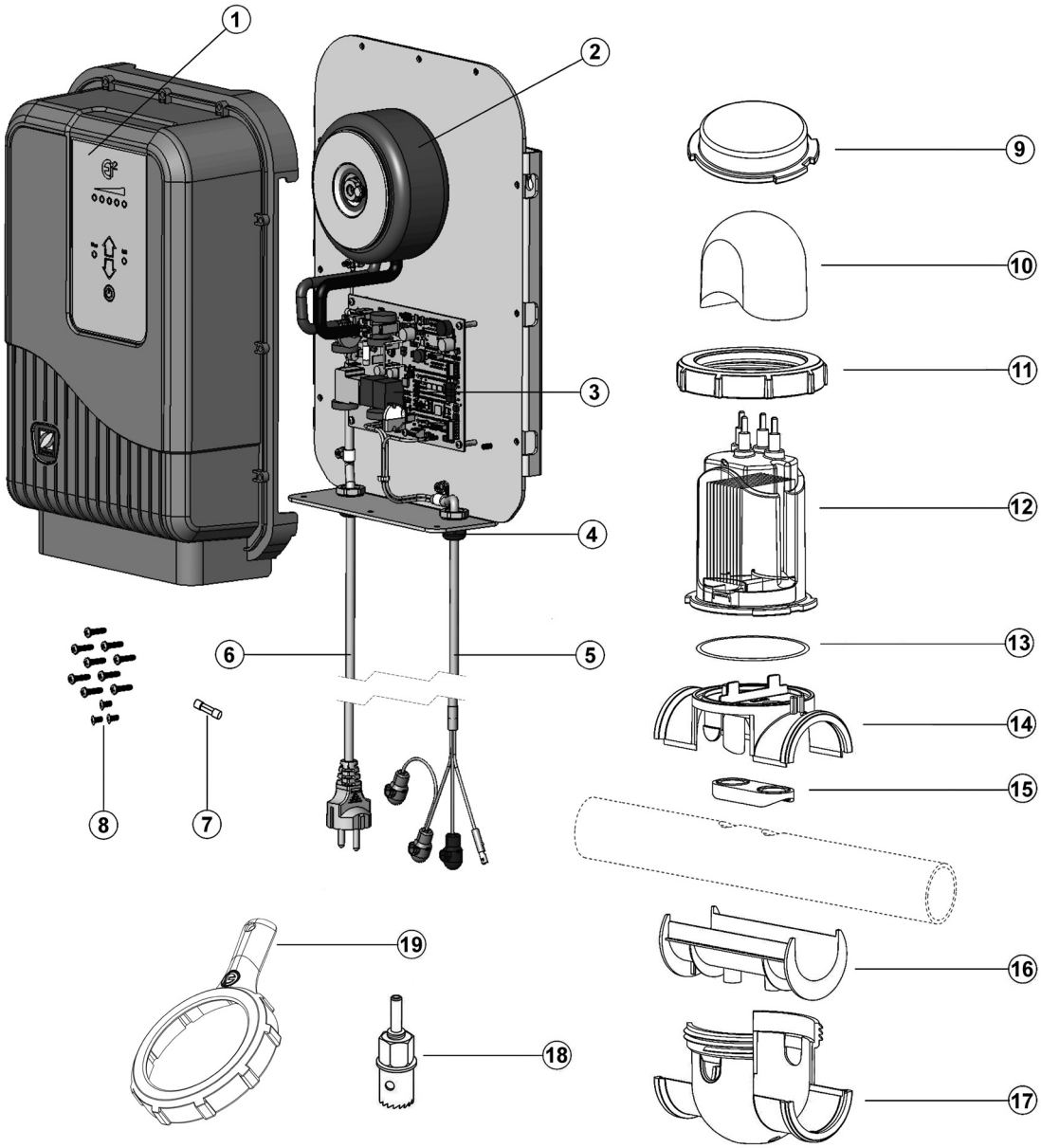
1
2
3
4
5
6
7
8
9
10
11
12
13
14
15
16
17
18
19

Poz	Açıklama	Kod	Birim Fiyat Euro
1	Zodiac Ei2 Ön Kapak,Kontrol Panelli	R0625400	EUR 241,75✓
2	Zodiac Ei2, Ei2 EXPERT Transformatör Kiti	R0609700	EUR 171,96✓
3	Zodiac Ei2 PCB Güç Kartı (Termal macun & Vidalar) (Stoklarla sınırlı)	R0625600	EUR 323,80✓
	Zodiac Ei2 PCB Güç Kartı (Termal macun & Vidalar) Örtü modu versiyonlu	R0871600	EUR 364,00✓
4	Zodiac Ei2 Kablo rakor kiti (x2)	R0625700	EUR 18,25✓
5	Zodiac Ei2 Hücre Kablosu	R0609800	EUR 99,71✓
6	Zodiac Ei2, Ei2 EXPERT Ana Enerji Kablosu	R0625100	EUR 36,37✓
7	Zodiac M205 2.5 A T Sigorta	W110201	EUR 44,87✓
8	Zodiac Ei2, Ei2 EXPERT Kapak vida seti (9 x M4/17 & 3 x M4/8)	R0609400	EUR 15,24✓
9	Zodiac Ei, Ei2, Ei2 EXPERT Kış Bakımı Hücre Kapağı	R0770100	EUR 33,05✓
10	Zodiac Ei, Ei2, Ei2 EXPERT Hücre Kapağı	R0768000	EUR 23,14✓
11	Zodiac POD Kit Prizkolyesi Sıkma Somunu	R0768200	EUR 52,61✓
12	Zodiac Ei2 12gr Elektrot	R0673600	EUR 583,73✓
	Zodiac Ei2 20gr Elektrot	R0673700	EUR 909,42✓
	Zodiac Ei, Ei^2, Ei2 EXPERT 25gr Elektrot	R0759000	EUR 1.015,96✓
13	Zodiac POD Kit Prizkolyesi O-Ring	R0738500	EUR 12,81✓
14	Zodiac POD Kit Prizkolyesi Üst Parça	R0767900	EUR 16,95✓
15	Zodiac POD Kit Prizkolyesi sonda contası 1 ½" (UK)	R0767800	EUR 31,01✓
	Zodiac POD Kit Prizkolyesi sonda contası DN50 mm & DN63 mm (EU)	R0769700	EUR 17,94✓
16	Zodiac POD Kit Prizkolyesi boru adaptörü (1 ½")	R0770200	EUR 9,32✓
	Zodiac POD Kit Prizkolyesi boru adaptörü (DN50 mm)	R0770000	EUR 7,50✓
17	Zodiac POD Kit Prizkolyesi Alt Parça	R0768400	EUR 21,25✓
18	ZODIAC POD Kit Boru delme için 22mm panç	R0797300	EUR 30,41✓
19	Zodiac POD Kit Prizkolyesi Sıkma Somun Anahtarı (Paket içeriğinde bulunmaz)	R0769900	EUR 49,59✓

Ei² Expert

Yedek parça

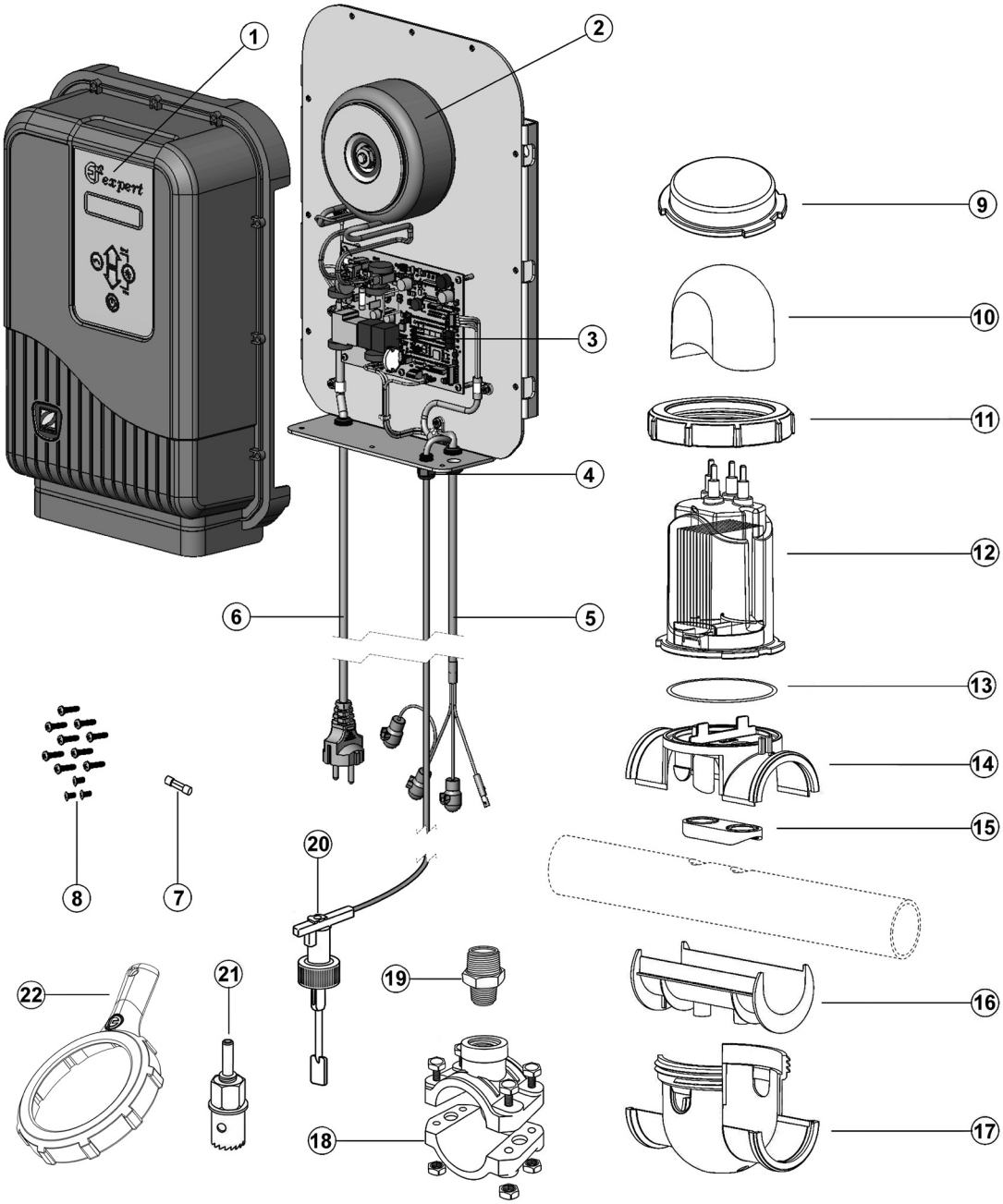

Poz	Açıklama	Kod	Birim Fiyat Euro
1	Zodiac Ei2 EXPERT Ön Kapak, Kontrol Panelli & PCB Kontrol kartı	R0664000	EUR 300,20✓
2	Zodiac Ei2, Ei2 EXPERT Transformatör Kiti	R0609700	EUR 171,96✓
3	Zodiac Ei2 EXPERT PCB Güç Kartı (Termal macun & Vidalar)	R0664100	EUR 376,86✓
4	Zodiac Ei2 EXPERT Kablo rakor kiti (x4)	R0664300	EUR 29,69✓
5	Zodiac Ei2 EXPERT Hücre Kablosu	R0664200	EUR 139,55✓
6	Zodiac Ei2, Ei2 EXPERT Ana Enerji Kablosu	R0625100	EUR 36,37✓
7	Zodiac M205 2.5 A T Sigorta	W110201	EUR 44,87✓
8	Zodiac Ei2, Ei2 EXPERT Kapak vida seti (9 x M4/17 & 3 x M4/8)	R0609400	EUR 15,24✓
9	Zodiac Ei, Ei2, Ei2 EXPERT Kış Bakımı Hücre Kapağı	R0770100	EUR 33,05✓
10	Zodiac Ei, Ei2, Ei2 EXPERT Hücre Kapağı	R0768000	EUR 23,14✓
11	Zodiac POD Kit Prizkolyesi Sıkma Somunu	R0768200	EUR 52,61✓
12	Zodiac Ei2 EXPERT 10gr Elektrot	R0758800	EUR 485,85✓
	Zodiac Ei2 EXPERT 18gr Elektrot	R0758900	EUR 784,33✓
	Zodiac Ei, Ei^2, Ei2 EXPERT 25gr Elektrot	R0759000	EUR 1.015,96✓
13	Zodiac POD Kit Prizkolyesi O-Ring	R0738500	EUR 12,81✓
14	Zodiac POD Kit Prizkolyesi Üst Parça	R0767900	EUR 16,95✓
15	Zodiac POD Kit Prizkolyesi sonda contası 1 ½" (UK)	R0767800	EUR 31,01✓
	Zodiac POD Kit Prizkolyesi sonda contası DN50 mm & DN63 mm (EU)	R0769700	EUR 17,94✓
16	Zodiac POD Kit Prizkolyesi boru adaptörü (1 ½")	R0770200	EUR 9,32✓
	Zodiac POD Kit Prizkolyesi boru adaptörü (DN50 mm)	R0770000	EUR 7,50✓
17	Zodiac POD Kit Prizkolyesi Alt Parça	R0768400	EUR 21,25✓
18	Zodiac Prizkolye Komple DN50 mm (1 ½" UK uyumlu)	W013010	EUR 171,19✓
	Zodiac Prizkolye Komple DN63 mm (2" UK uyumlu) (Ürün paket içeriğinde bulunmamaktadır.)	W013011	EUR 47,18✓
19	Zodiac 3/4"x1/2" adaptör, debi sivici için	R0797200	EUR 17,54✓
20	Zodiac Ei2 EZPERT Debi Sivici	R0773400	EUR 187,55✓
21	ZODIAC POD Kit Boru delme için 22mm panç	R0797300	EUR 30,41✓
22	Zodiac POD Kit Prizkolyesi Sıkma Somun Anahtarı (Paket içeriğinde bulunmaz)	R0769900	EUR 49,59✓

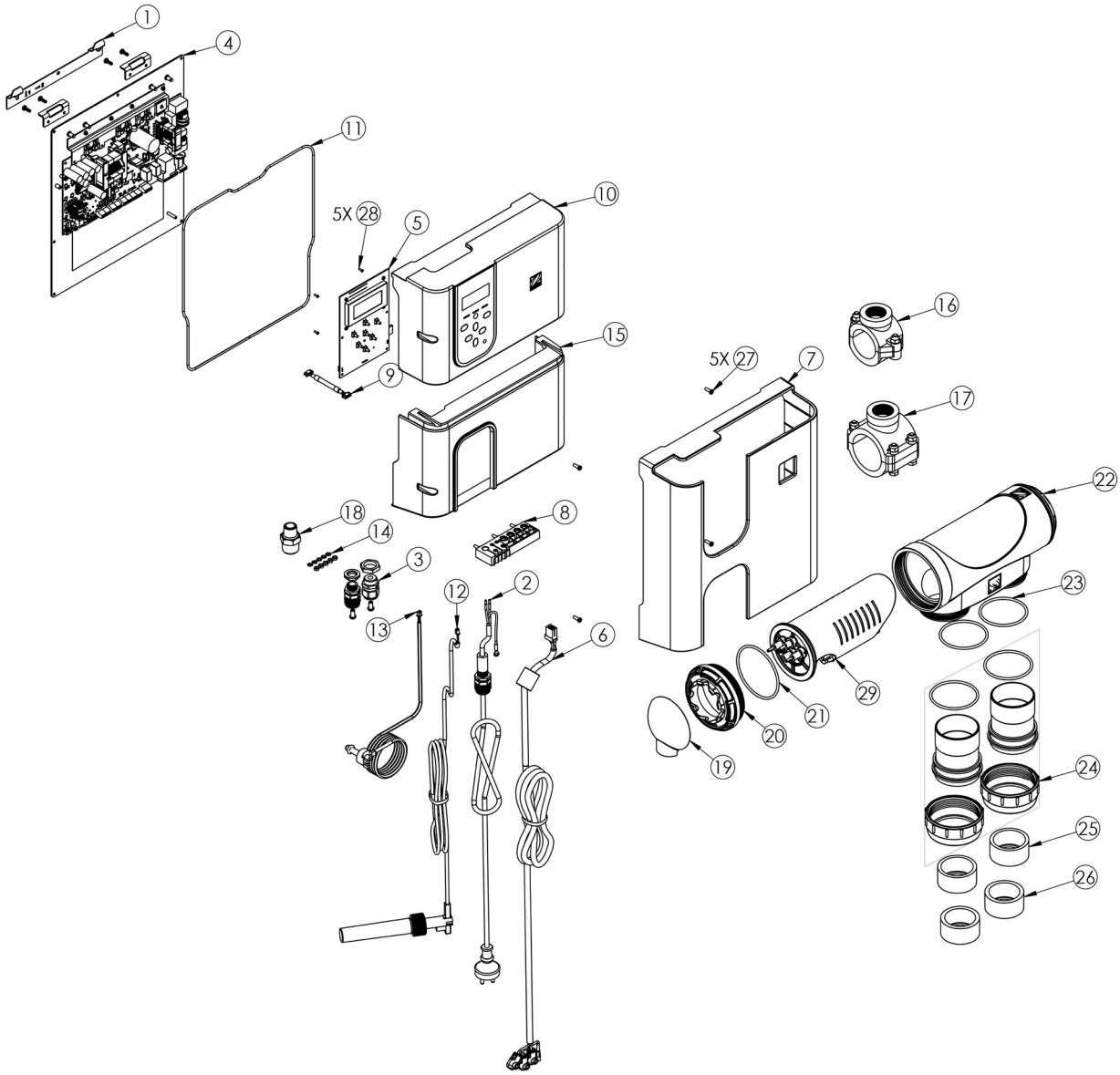
1
4
11
5X 28
5
10
15
9
5X 27
7
16
17
22
18
14
8
3
12
2
23
13
6
29
21
20
19
24
25
26

Poz	Açıklama	Kod	Birim Fiyat Euro
1	Zodiac eXO® iQ-Hydroxinator® iQ-Hydroxinator® iQ Serisi Duvar Montaj Kiti / Vidalar	R0821100	EUR 26,99✓
2	Zodiac eXO® iQ-Hydroxinator® iQ Serisi Ana Güç Kablosu	R0821200	EUR 66,12✓
3	Zodiac eXO® iQ-Hydroxinator® iQ Serisi Kablo Rakor Kiti	R0821600	EUR 20,24✓
4	Zodiac eXO® iQ / eXO® iQ LS Güç kaynağı elektronik kart	R0821700	EUR 872,62✓
5	Zodiac eXO® iQ-Hydroxinator® iQ Serisi HMI Wi-Fi kontrol kartı	R0822300	EUR 329,34✓
6	Zodiac eXO® iQ-Hydroxinator® iQ Serisi Hücre Kablosu	R0822500	EUR 104,55✓
7	Zodiac eXO® iQ Serisi Siyah Kapak	R0822700	EUR 43,86✓
	Zodiac eXO® iQ LS Serisi Mavi Kapak	R0822800	EUR 43,86✓
8	Zodiac eXO® iQ-Hydroxinator® iQ Serisi Kauçuk kablo sabitleyici	R0823000	EUR 8,74✓
9	Zodiac eXO® iQ-Hydroxinator® iQ Serisi HMI kontrol kartı kablosu	R0823100	EUR 19,54✓
10	Zodiac eXO® iQ Serisi Gri Üst Gövde	R0823200	EUR 102,55✓
11	Zodiac eXO® iQ-Hydroxinator® iQ Serisi Şasi O-ring	R0823600	EUR 8,74✓
12	Zodiac eXO® iQ-Hydroxinator® iQ Serisi Akış sivici, bağlantıları ile	R0823800	EUR 104,55✓
13	Zodiac eXO® iQ-Hydroxinator® iQ Serisi Sıcaklık sensörü kiti (2,9m kablo + O-ring + paslanmaz çelik kelepçe)	R0823900	EUR 147,76✓
14	Zodiac eXO® iQ-Hydroxinator® iQ Serisi Topraklama bağlantı kiti (x5)	R0824000	EUR 10,15✓
15	Zodiac eXO® iQ Serisi Gri Alt Gövde	R0824200	EUR 90,37✓
16	Zodiac Prizkolye Komple DN50 mm (1 ½ ″ UK uyumlu)	W013010	EUR 171,19✓
17	Zodiac Prizkolye Komple DN63 mm (2″ UK uyumlu) (Ürün paket içeriğinde bulunmamaktadır.)	W013011	EUR 47,18✓
18	Zodiac 3/4″x1/2″ adaptör, debi sivici için	R0797200	EUR 17,54✓
19	Zodiac eXO® iQ / TRİ Serisi Hücre koruyucu kapak	R0740800	EUR 12,81✓
	Zodiac eXO® iQ-Hydroxinator® iQ LS SerisiHücre koruyucu kapak mavi	R0742300	EUR 7,44✓
20	Zodiac eXO® iQ-Hydroxinator® iQ / TRİ Serisi Elektrot Sıkma Somunu	R0740600	EUR 31,70✓
21	Zodiac eXO® iQ-Hydroxinator® iQ / TRİ Serisi Elektrot O-ring (x2)	R0739000	EUR 5,43✓
22	Zodiac eXO® iQ-Hydroxinator® iQ / TRİ Serisi Boş Hücre Gövdesi	R0740200	EUR 166,65✓
23	Zodiac eXO® iQ-Hydroxinator® iQ / TRİ Serisi Hücre rakoru O-ring (x2)	R0737700	EUR 17,54✓
24	Zodiac eXO® iQ-Hydroxinator® iQ / TRİ Serisi Hücre rakor bağlantı seti DN63 mm / 2″	R0748700	EUR 92,45✓
25	Zodiac eXO® iQ-Hydroxinator® iQ / TRİ Serisi PVC DN50 mm yapıştırma adaptör	R0768600	EUR 8,10✓
26	Zodiac eXO® iQ-Hydroxinator® iQ / TRİ Serisi PVC 1 ½′ yapıştırma adaptör (UK)	R0770300	EUR 8,49✓
27	Zodiac Vida Seti 4*12 mm (x5)	R0516700	EUR 5,91✓
28	Zodiac Vida Seti 2.2*6.5 mm (x5)	R0564500	EUR 4,13✓
29	Zodiac eXO® iQ / TRİ Serisi 10gr Elektrot	R0758400	EUR 650,60✓
	Zodiac eXO® iQ LS / TRİ LS Serisi 10gr Elektrot	R0806300	EUR 1.031,49✓
	Zodiac eXO® iQ / TRİ Serisi 18gr Elektrot	R0758500	EUR 805,33✓
	Zodiac eXO® iQ LS / TRİ LS Serisi 18gr Elektrot	R0806400	EUR 1.529,72✓
	Zodiac eXO® iQ / TRİ Serisi 22gr Elektrot	R0758600	EUR 1.072,69✓
	Zodiac eXO® iQ / TRİ Serisi 35gr Elektrot	R0758700	EUR 1.473,77✓

pH Link / Dual Link

Yedek parça

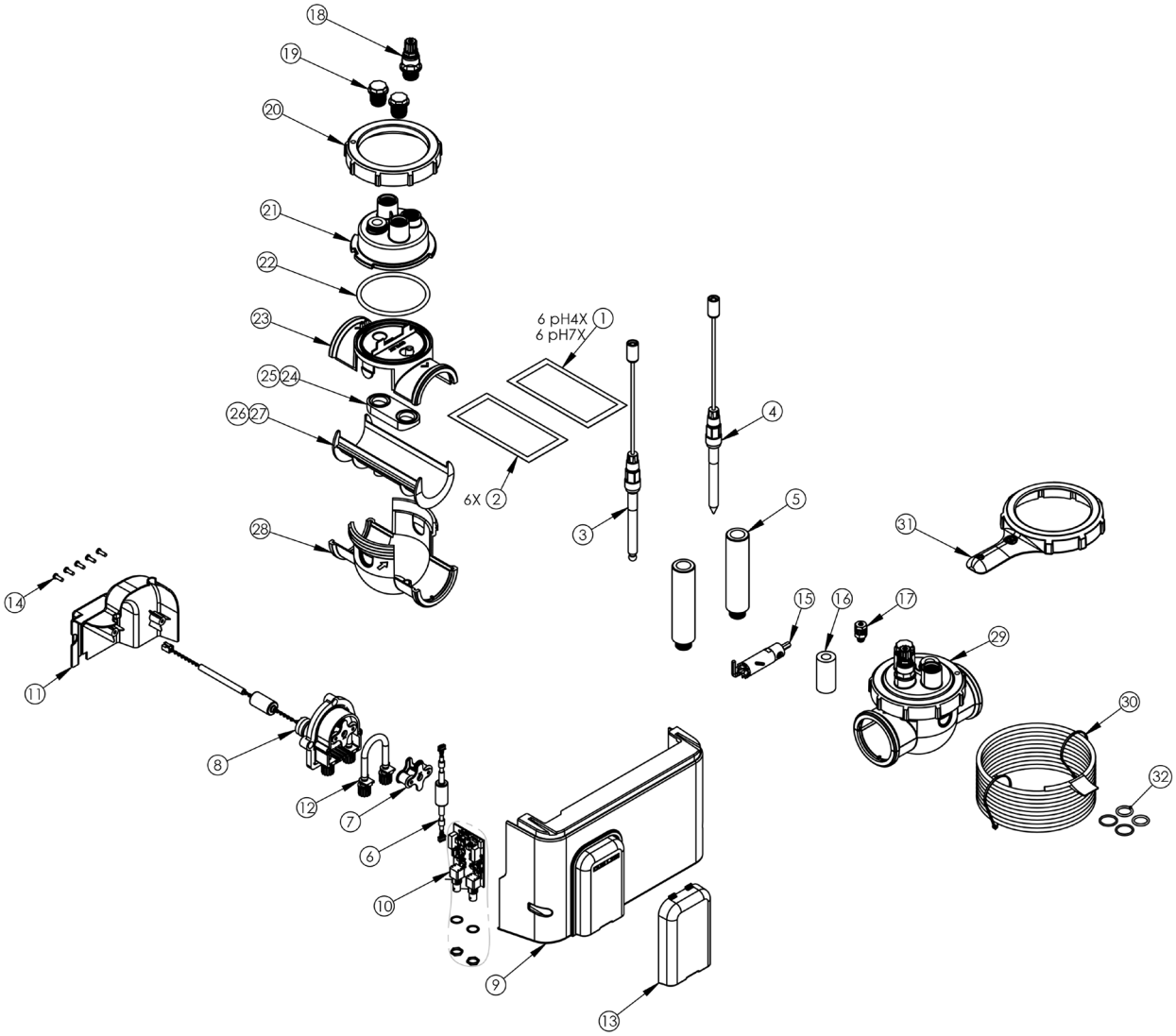

Poz	Açıklama	Kod	Birim Fiyat Euro
1	Zodiac pH Kalibrasyon kiti (6x pH 4 and 6x pH 7)	R0824400	EUR 112,16✓
2	Zodiac ORP Kalibrasyon Kiti (6x 470 mV)	R0824500	EUR 70,83✓
3	Zodiac Ph/Dual LİNK pHSensörü P19, 3m BNC Kablo Kiti ile	R0819800	EUR 239,44✓
4	Zodiac Ph/Dual LİNK ORPSensörü P19, 3m BNC Kablo Kiti ile	R0819900	EUR 333,01✓
5	Zodiac Sensör tutucu P19	R0824600	EUR 6,32✓
6	Zodiac Ph/Dual LİNK Elektronik kart modülü kablosu	R0824700	EUR 22,96✓
7	Zodiac Ph/Dual LİNK Peristaltik pH pompa merdanesi	R0824800	EUR 48,58✓
8	Zodiac Ph/Dual LİNK Peristaltik pH pompası, komple	R0824900	EUR 454,73✓
9	Zodiac Ph LİNK Modül Ön Kapak	R0825000	EUR 85,01✓
	Zodiac Dual LİNK Modül Ön Kapak	R0825100	EUR 85,01✓
10	Zodiac Ph LİNK Elektronik Kart	R0825200	EUR 172,08✓
	Zodiac Dual LİNK Elektronik Kart	R0825300	EUR 286,08✓
11	Zodiac Ph/Dual LİNK Modül arka kapak	R0825400	EUR 21,61✓
12	Zodiac Ph/Dual LİNK Peristaltik pompa hortumu (bağlantı parçaları ile) 2019	R0825600	EUR 60,69✓
13	Zodiac Ph/Dual LİNK pH Pompası Şeffaf Kapak	R0825700	EUR 13,46✓
14	Zodiac Vida Seti 4*12 mm (x5)	R0516700	EUR 5,91✓
15	ZODIAC POD Kit Boru delme için 22mm panç	R0797300	EUR 30,41✓
16	Zodiac Ph/Dual LİNK Seramik elektrot haznesi	R0741200	EUR 52,61✓
17	Zodiac Ph/Dual LİNK Emme hortum nozulu için seramik karşı ağırlık	R0797100	EUR 12,17✓
18	Zodiac Ph/Dual LİNK Basma çekvalfi - ½"	R0738100	EUR 93,10✓
19	Zodiac Ph/Dual LİNK Dişli körtapa ½" (+ o-ring)	R0740500	EUR 8,26✓
20	Zodiac POD Kit Prizkolyesi Sıkma Somunu	R0768200	EUR 52,61✓
21	Zodiac Ph/Dual LİNK POD (+ Debi svici için dişli adaptörlü)	R0749000	EUR 99,23✓
22	Zodiac POD Kit Prizkolyesi O-Ring	R0738500	EUR 12,81✓
23	Zodiac POD Kit Prizkolyesi Üst Parça	R0767900	EUR 16,95✓
24	Zodiac POD Kit Prizkolyesi sonda contası DN50 mm & DN63 mm (EU)	R0769700	EUR 17,94✓
25	Zodiac POD Kit Prizkolyesi sonda contası 1 ½" (UK)	R0767800	EUR 31,01✓
26	Zodiac POD Kit Prizkolyesi boru adaptörü (DN50 mm)	R0770000	EUR 7,50✓
27	Zodiac POD Kit Prizkolyesi boru adaptörü (1 ½")	R0770200	EUR 9,32✓
28	Zodiac POD Kit Prizkolyesi Alt Parça	R0768400	EUR 21,25✓
29	POD Kit	R0534900	EUR 283,36✓
30	Zodiac Polietilen sıvı enjektör hortumu 4x6 mm (5 metre)	R0748200	EUR 21,61✓
31	Zodiac POD Kit Prizkolyesi Sıkma Somun Anahtarı (Paket içeriğinde bulunmaz)	R0769900	EUR 49,59✓
32	Zodiac O-ring kiti (pH / POD mantar o-halkası x 2 ve P19 sensör tutucu o-halkası x2)	R0830700	EUR 10,15✓
/	Zodiac Seviye Sensörlü Komple Emiş Takımı	R0808000	EUR 151,13✓

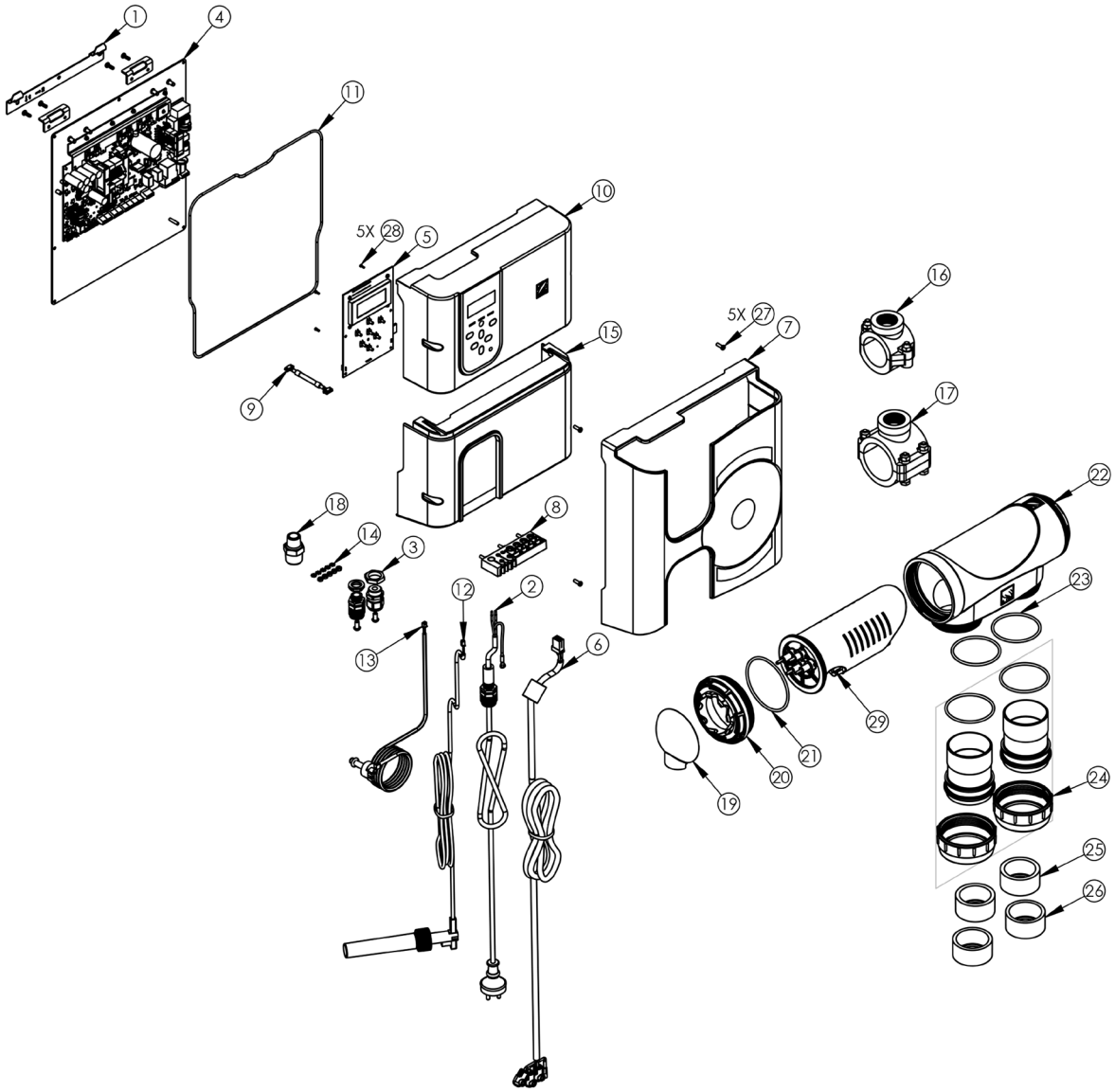
1
4
11
10
5X 28
5
15
5X 27
7
16
17
9
18
14
3
8
22
23
12
2
13
6
29
21
20
19
24
25
26

Poz	Açıklama	Kod	Birim Fiyat Euro
1	Zodiac eXO® iQ-Hydroxinator® iQ-Hydroxinator® iQ Serisi Duvar Montaj Kiti / Vidalar	R0821100	EUR 26,99✓
2	Zodiac eXO® iQ-Hydroxinator® iQ Serisi Ana Güç Kablosu	R0821200	EUR 66,12✓
3	Zodiac eXO® iQ-Hydroxinator® iQ Serisi Kablo Rakor Kiti	R0821600	EUR 20,24✓
4	Zodiac-Hydroxinator® iQ Serisi Güç kaynağı elektronik kart	R0821800	EUR 872,62✓
5	Zodiac eXO® iQ-Hydroxinator® iQ Serisi HMI Wi-Fi kontrol kartı	R0822300	EUR 329,34✓
6	Zodiac eXO® iQ-Hydroxinator® iQ Serisi Hücre Kablosu	R0822500	EUR 104,55✓
7	Zodiac Hydroxinator® iQ Serisi Kapak	R0822900	EUR 42,50✓
8	Zodiac eXO® iQ-Hydroxinator® iQ Serisi Kauçuk kablo sabitleyici	R0823000	EUR 8,74✓
9	Zodiac eXO® iQ-Hydroxinator® iQ Serisi HMI kontrol kartı kablosu	R0823100	EUR 19,54✓
10	Zodiac Hydroxinator® iQ Serisi Gri Üst Gövde	R0823300	EUR 110,69✓
11	Zodiac eXO® iQ-Hydroxinator® iQ Serisi Şasi O-ring	R0823600	EUR 8,74✓
12	Zodiac eXO® iQ-Hydroxinator® iQ Serisi Akış sivici, bağlantıları ile	R0823800	EUR 104,55✓
13	Zodiac eXO® iQ-Hydroxinator® iQ Serisi Sıcaklık sensörü kiti (2,9m kablo + O-ring + paslanmaz çelik kelepçe)	R0823900	EUR 147,76✓
14	Zodiac eXO® iQ-Hydroxinator® iQ Serisi Topraklama bağlantı kiti (x5)	R0824000	EUR 10,15✓
15	Zodiac Hydroxinator® iQ Serisi Gri Alt Gövde	R0824300	EUR 92,45✓
16	Zodiac Prizkolye Komple DN50 mm (1 ½ ″ UK uyumlu)	W013010	EUR 171,19✓
17	Zodiac Prizkolye Komple DN63 mm (2″ UK uyumlu) (Ürün paket içeriğinde bulunmamaktadır.)	W013011	EUR 47,18✓
18	Zodiac 3/4″x1/2″ adaptör, debi sivici için	R0797200	EUR 17,54✓
19	Zodiac eXO® iQ-Hydroxinator® iQ LS SerisiHücre koruyucu kapak mavi	R0742300	EUR 7,44✓
20	Zodiac eXO® iQ-Hydroxinator® iQ / TRİ Serisi Elektrot Sıkma Somunu	R0740600	EUR 31,70✓
21	Zodiac eXO® iQ-Hydroxinator® iQ / TRİ Serisi Elektrot O-ring (x2)	R0739000	EUR 5,43✓
22	Zodiac eXO® iQ-Hydroxinator® iQ / TRİ Serisi Boş Hücre Gövdesi	R0740200	EUR 166,65✓
23	Zodiac eXO® iQ-Hydroxinator® iQ / TRİ Serisi Hücre rakoru O-ring (x2)	R0737700	EUR 17,54✓
24	Zodiac eXO® iQ-Hydroxinator® iQ / TRİ Serisi Hücre rakor bağlantı seti TRi DN63 mm / 2″	R0748700	EUR 92,45✓
25	Zodiac eXO® iQ-Hydroxinator® iQ / TRİ Serisi PVC DN50 mm yapıştırma adaptör	R0768600	EUR 8,10✓
26	Zodiac eXO® iQ-Hydroxinator® iQ / TRİ Serisi PVC 1 ½′ yapıştırma adaptör (UK)	R0770300	EUR 8,49✓
27	Zodiac Vida Seti 4*12 mm (x5)	R0516700	EUR 5,91✓
28	Zodiac Vida Seti 2.2*6.5 mm (x5)	R0564500	EUR 4,13✓
29	Zodiac Hydroxinator® iQ Serisi 10gr Elektrot	R0635200	EUR 759,48✓
	Zodiac Hydroxinator® iQ Serisi 18gr Elektrot	R0635201	EUR 920,34✓
	Zodiac Hydroxinator® iQ Serisi 22gr Elektrot	R0635202	EUR 1.064,91✓
	Zodiac Hydroxinator® iQ Serisi 35gr Elektrot	R0635203	EUR 1.170,58✓

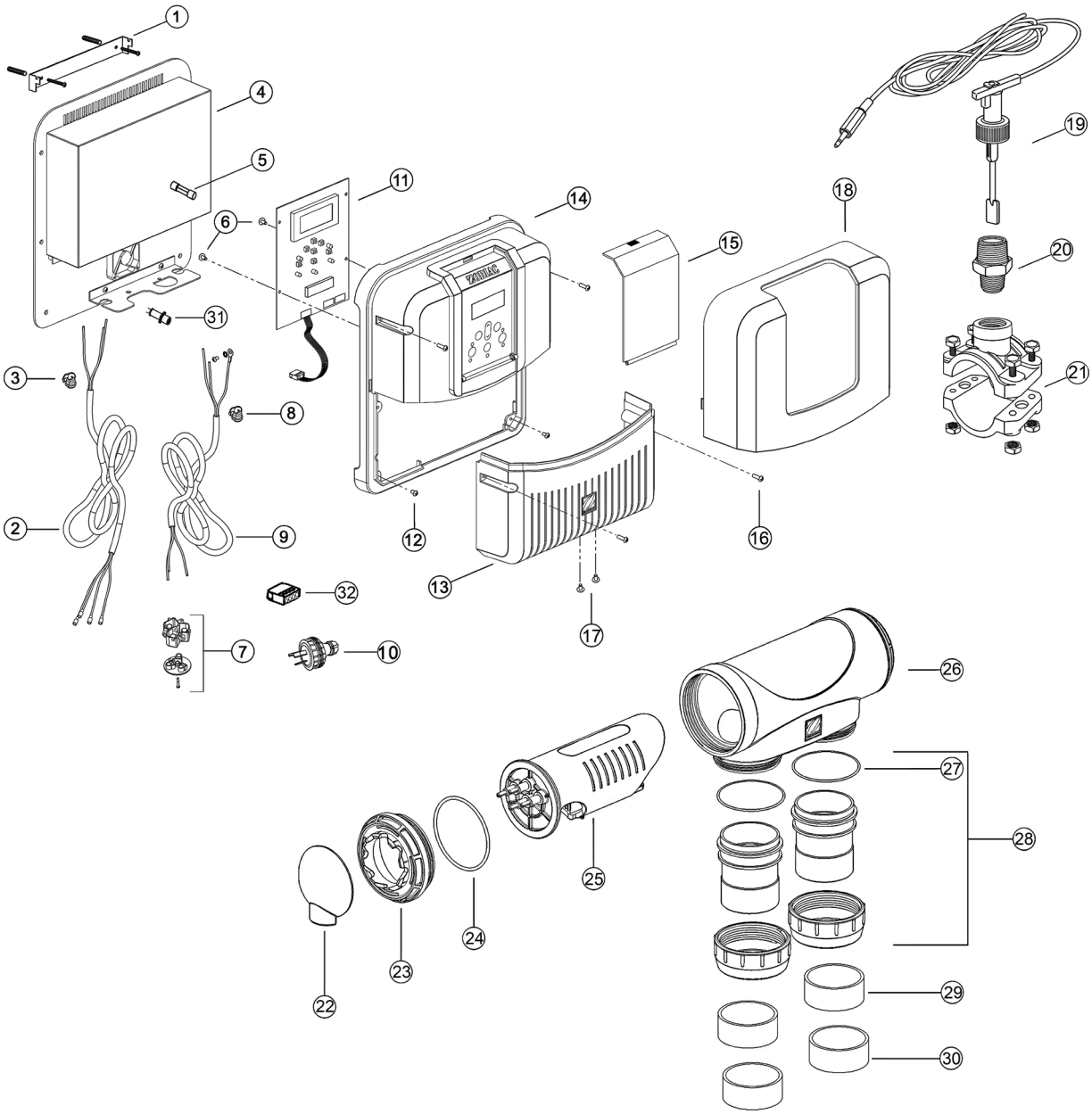
1
4
5
6
11
14
15
18
19
20
21
31
3
8
2
9
12
16
13
32
17
7
10
26
27
28
25
24
23
22
29
30

Poz	Açıklama	Kod	Birim Fiyat Euro
1	Zodiac E.S. Tuz Cih.Seri Duvar Montaj Kiti / Vidalar	R0740700	EUR 30,41✓
2	Zodiac E.S. Tuz Cih. Hücre güç kablosu komple	R0740300	EUR 145,70✓
3	Zodiac E.S. TuzCih. Hücre güç kablosu sabitleyici	R0768100	EUR 3,12✓
4	Zodiac E.S. Tuz Cih. Güç kaynağı seti (Alüminyum şasi + kart + Fan)	W082981	EUR 693,59✓
5	Zodiac M205 2.5 A T Sigorta	W110201	EUR 44,87✓
6	Zodiac E.S. Tuz Cih. 4x¼" Vida Elektronik kart sabitleme (x4)	R0743400	EUR 3,26✓
7	Zodiac E.S. Tuz Cih. "AUS" dişi tip soket	R0741300	EUR 14,87✓
8	Zodiac E.S. Tuz Cih. Ana güç kablosu sabitleyici	R0742900	EUR 3,90✓
9	Zodiac E.S. Tuz Cih. Ana güç kablosu	R0741501	EUR 37,61✓
10	Zodiac E.S. Tuz Cih. "AUS" Tip erkek 3 pinli soket	R0768700	EUR 42,50✓
11	Zodiac E.S. Tuz Cih. Hydroxinator® PCB Kontrol kartı	R0615400	EUR 319,85✓
12	Zodiac E.S. Tuz Cih. M4x6 mm vida, ana gövde (x4)	R0741400	EUR 2,08✓
13	Zodiac E.S. Tuz Cih. Standart alt kapak	R0742500	EUR 43,16✓
14	Zodiac E.S. Tuz Cih. Hydroxinator® kontrol panel etiketi	R0743201	EUR 88,38✓
15	Zodiac E.S. Tuz Cih. Kontrol paneli şeffaf fleksi kapak koruması	R0741800	EUR 13,46✓
16	Zodiac E.S. Tuz Cih. M4x20 mm Vida Alt kapak (x4)	R0743000	EUR 3,19✓
17	Zodiac E.S. Tuz Cih. M3x5 mm Vida alt plaka (x2)	R0742400	EUR 2,58✓
18	Zodiac E.S. Tuz Cih. Hydroxinator® gövde kapağı mavi	R0742600	EUR 22,26✓
19	Zodiac E.S. Tuz Cih. Debi svici komple (+ kablo, jak 3.5 mm)- 2017 öncesi	R0737500	EUR 198,41✓
	Zodiac E.S. Tuz Cih. Debi svici komple (+ kablo) - 2017 sonrası	R0792800	EUR 113,35✓
20	Zodiac 3/4"x1/2" adaptör, debi sivici için	R0797200	EUR 17,54✓
21	Zodiac Prizkolye Komple DN50 mm (1 ½ '' UK uyumlu)	W013010	EUR 171,19✓
	Zodiac Prizkolye Komple DN63 mm (2" UK uyumlu) (Ürün paket içeriğinde bulunmamaktadır.)	W013011	EUR 47,18✓
22	Zodiac eXO® iQ-Hydroxinator® iQ LS SerisiHücre koruyucu kapak mavi	R0742300	EUR 7,44✓
23	Zodiac eXO® iQ-Hydroxinator® iQ / TRİ Serisi Elektrot Sıkma Somunu	R0740600	EUR 31,70✓
24	Zodiac eXO® iQ-Hydroxinator® iQ / TRİ Serisi Elektrot O-ring (x2)	R0739000	EUR 5,43✓
25	Zodiac Hydroxinator® iQ Serisi 10gr Elektrot	R0635200	EUR 759,48✓
	Zodiac Hydroxinator® iQ Serisi 18gr Elektrot	R0635201	EUR 920,34✓
	Zodiac Hydroxinator® iQ Serisi 22gr Elektrot	R0635202	EUR 1.064,91✓
	Zodiac Hydroxinator® iQ Serisi 35gr Elektrot	R0635203	EUR 1.170,58✓
26	Zodiac eXO® iQ-Hydroxinator® iQ / TRİ Serisi Boş Hücre Gövdesi	R0740200	EUR 166,65✓
27	Zodiac eXO® iQ-Hydroxinator® iQ / TRİ Serisi Hücre rakoru O-ring (x2)	R0737700	EUR 17,54✓
28	Zodiac eXO® iQ-Hydroxinator® iQ / TRİ Serisi Hücre rakor bağlantı seti TRi DN63 mm / 2"	R0748700	EUR 92,45✓
29	Zodiac eXO® iQ-Hydroxinator® iQ / TRİ Serisi PVC DN50 mm yapıştırma adaptör	R0768600	EUR 8,10✓
30	Zodiac eXO® iQ-Hydroxinator® iQ / TRİ Serisi PVC 1 ½' yapıştırma adaptör (UK)	R0770300	EUR 8,49✓
31	Zodiac E.S. Tuz Cih. 3.5 mm dişi jak soketi	R0749600	EUR 20,90✓
32	Zodiac E.S. Tuz Cih. 4' lü kablo konnektörü (x2)	R0737900	EUR 24,96✓

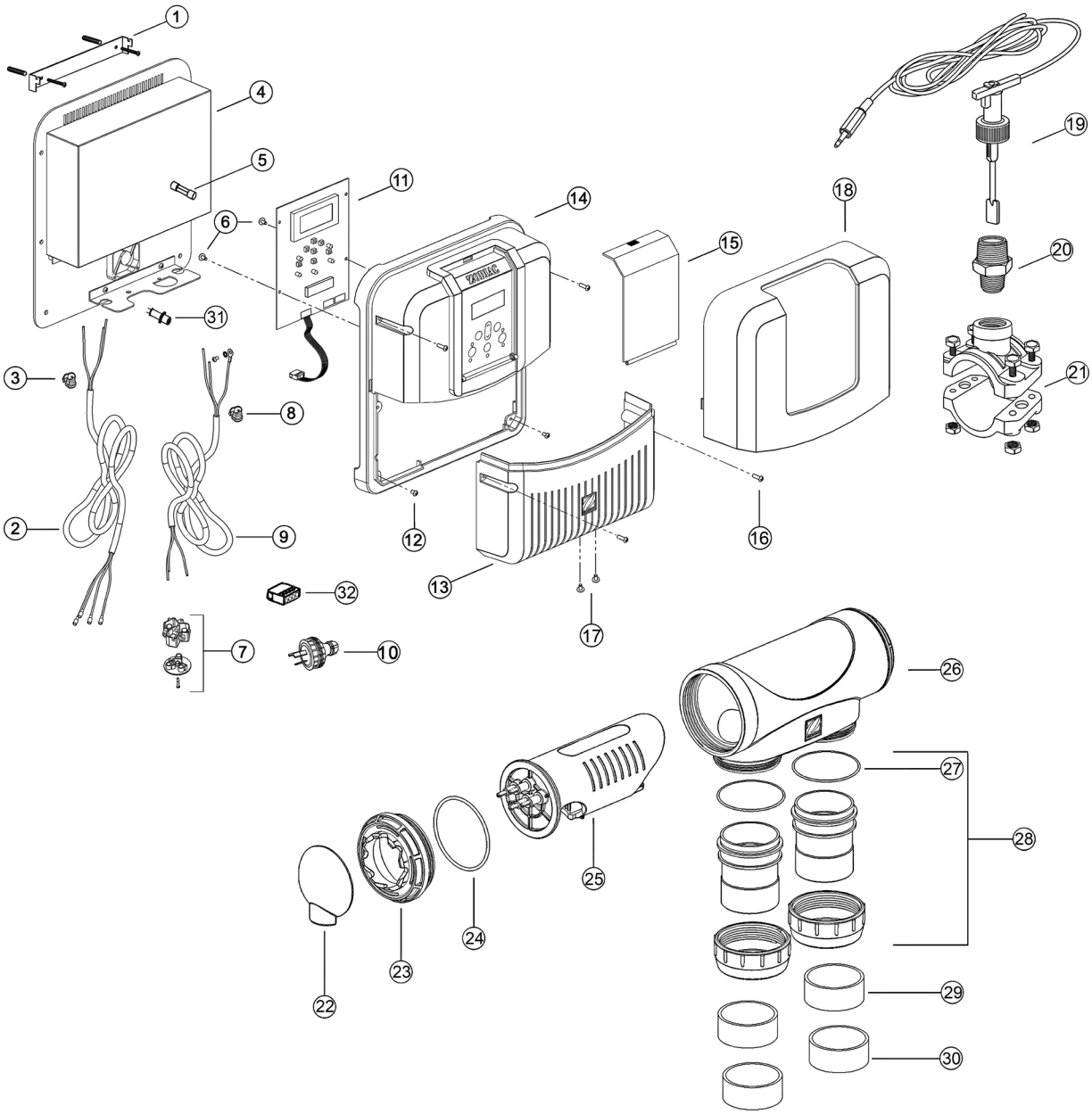
1
4
5
6
11
14
15
18
19
20
21
31
3
8
2
9
12
16
13
32
17
7
10
26
27
28
25
24
23
22
29
30

Poz	Açıklama	Kod	Birim Fiyat Euro
1	Zodiac E.S. Tuz Cih.Seri Duvar Montaj Kiti / Vidalar	R0740700	EUR 30,41✓
2	Zodiac E.S. Tuz Cih. Hücre güç kablosu komple	R0740300	EUR 145,70✓
3	Zodiac E.S. TuzCih. Hücre güç kablosu sabitleyici	R0768100	EUR 3,12✓
4	Zodiac E.S. Tuz Cih. Güç kaynağı seti (Alüminyum şasi + kart + Fan)	W082981	EUR 693,59✓
5	Zodiac M205 2.5 A T Sigorta	W110201	EUR 44,87✓
6	Zodiac E.S. Tuz Cih. 4x¼" Vida Elektronik kart sabitleme (x4)	R0743400	EUR 3,26✓
7	Zodiac E.S. Tuz Cih. "AUS" dişi tip soket	R0741300	EUR 14,87✓
8	Zodiac E.S. Tuz Cih. Ana güç kablosu sabitleyici	R0742900	EUR 3,90✓
9	Zodiac E.S. Tuz Cih. Ana güç kablosu	R0741501	EUR 37,61✓
10	Zodiac E.S. Tuz Cih. "AUS" Tip erkek 3 pinli soket	R0768700	EUR 42,50✓
11	Zodiac E.S. Tuz Cih. PCB Kontrol kartı	W082993	EUR 463,47✓
12	Zodiac E.S. Tuz Cih. M4x6 mm vida, ana gövde (x4)	R0741400	EUR 2,08✓
13	Zodiac E.S. Tuz Cih. Standart alt kapak	R0742500	EUR 43,16✓
14	Zodiac E.S. Tuz Cih. TRİ Kontrol panel etiketi, ana kapak (mavi & sarı)	R0743204	EUR 82,29✓
15	Zodiac E.S. Tuz Cih. Kontrol paneli şeffaf fleksi kapak koruması	R0741800	EUR 13,46✓
16	Zodiac E.S. Tuz Cih. M4x20 mm Vida Alt kapak (x4)	R0743000	EUR 3,19✓
17	Zodiac E.S. Tuz Cih. M3x5 mm Vida alt plaka (x2)	R0742400	EUR 2,58✓
18	Zodiac E.S. Tuz Cih. TRi Gövde kapağı	R0744100	EUR 95,81✓
19	Zodiac E.S. Tuz Cih. Debi svici komple (+ kablo, jak 3.5 mm)- 2017 öncesi	R0737500	EUR 198,41✓
	Zodiac E.S. Tuz Cih. Debi svici komple (+ kablo) - 2017 sonrası	R0792800	EUR 113,35✓
20	Zodiac 3/4"x1/2" adaptör, debi sivici için	R0797200	EUR 17,54✓
21	Zodiac Prizkolye Komple DN50 mm (1 ½ " UK uyumlu)	W013010	EUR 171,19✓
	Zodiac Prizkolye Komple DN63 mm (2" UK uyumlu) (Ürün paket içeriğinde bulunmamaktadır.)	W013011	EUR 47,18✓
22	Zodiac eXO® iQ / TRİ Serisi Hücre koruyucu kapak	R0740800	EUR 12,81✓
23	Zodiac eXO® iQ-Hydroxinator® iQ / TRİ Serisi Elektrot Sıkma Somunu	R0740600	EUR 31,70✓
24	Zodiac eXO® iQ-Hydroxinator® iQ / TRİ Serisi Elektrot O-ring (x2)	R0739000	EUR 5,43✓
25	Zodiac eXO® iQ / TRİ Serisi 10gr Elektrot	R0758400	EUR 650,60✓
	Zodiac eXO® iQ / TRİ Serisi 18gr Elektrot	R0758500	EUR 805,33✓
	Zodiac eXO® iQ / TRİ Serisi 22gr Elektrot	R0758600	EUR 1.072,69✓
	Zodiac eXO® iQ / TRİ Serisi 35gr Elektrot	R0758700	EUR 1.473,77✓
26	Zodiac eXO® iQ-Hydroxinator® iQ / TRİ Serisi Boş Hücre Gövdesi	R0740200	EUR 166,65✓
27	Zodiac eXO® iQ-Hydroxinator® iQ / TRİ Serisi Hücre rakoru O-ring (x2)	R0737700	EUR 17,54✓
28	Zodiac eXO® iQ-Hydroxinator® iQ / TRİ Serisi Hücre rakor bağlantı seti TRi DN63 mm / 2"	R0748700	EUR 92,45✓
29	Zodiac eXO® iQ-Hydroxinator® iQ / TRİ Serisi PVC DN50 mm yapıştırma adaptör	R0768600	EUR 8,10✓
30	Zodiac eXO® iQ-Hydroxinator® iQ / TRİ Serisi PVC 1 ½' yapıştırma adaptör (UK)	R0770300	EUR 8,49✓
31	Zodiac E.S. Tuz Cih. 3.5 mm dişi jak soketi	R0749600	EUR 20,90✓
32	Zodiac E.S. Tuz Cih. 4' lü kablo konnektörü (x2)	R0737900	EUR 24,96✓

TRi Expert / TRi Expert LS / TRi

Yedek parça

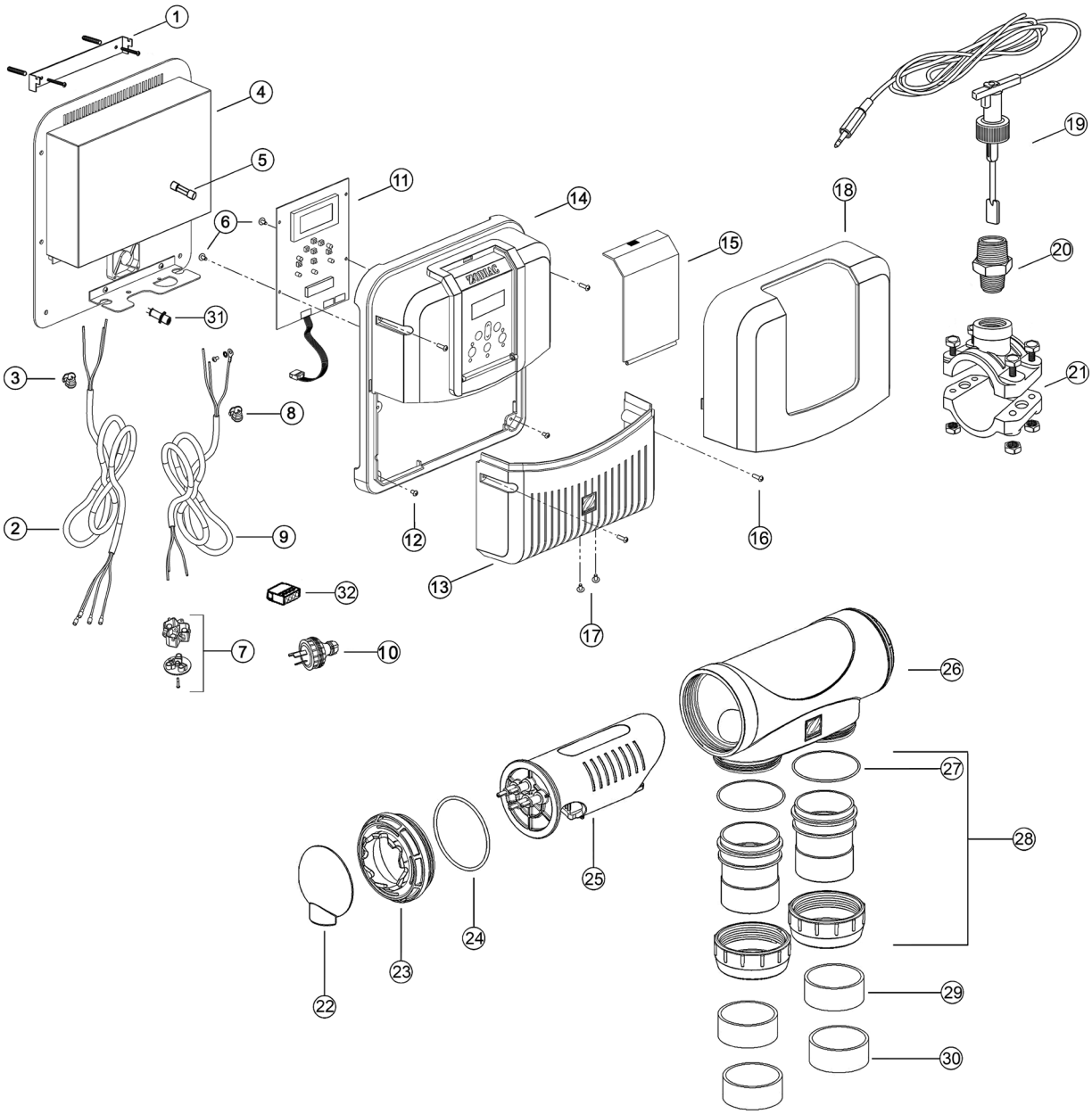

Poz	Açıklama	Kod	Birim Fiyat Euro
1	Zodiac E.S. Tuz Cih.Seri Duvar Montaj Kiti / Vidalar	R0740700	EUR 30,41✓
2	Zodiac E.S. Tuz Cih. Hücre güç kablosu komple	R0740300	EUR 145,70✓
3	Zodiac E.S. TuzCih. Hücre güç kablosu sabitleyici	R0768100	EUR 3,12✓
4	Zodiac E.S. Tuz Cih. Güç kaynağı seti (Alüminyum şasi + kart + Fan)	W082981	EUR 693,59✓
5	Zodiac M205 2.5 A T Sigorta	W110201	EUR 44,87✓
6	Zodiac E.S. Tuz Cih. 4x¼" Vida Elektronik kart sabitleme (x4)	R0743400	EUR 3,26✓
7	Zodiac E.S. Tuz Cih. "AUS" dişi tip soket	R0741300	EUR 14,87✓
8	Zodiac E.S. Tuz Cih. Ana güç kablosu sabitleyici	R0742900	EUR 3,90✓
9	Zodiac E.S. Tuz Cih. Ana güç kablosu	R0741501	EUR 37,61✓
10	Zodiac E.S. Tuz Cih. "AUS" Tip erkek 3 pinli soket	R0768700	EUR 42,50✓
11	Zodiac E.S. Tuz Cih. PCB Kontrol kartı	W082993	EUR 463,47✓
12	Zodiac E.S. Tuz Cih. M4x6 mm vida, ana gövde (x4)	R0741400	EUR 2,08✓
13	Zodiac E.S. Tuz Cih. Standart alt kapak	R0742500	EUR 43,16✓
14	Zodiac E.S. Tuz Cih. TRİ Kontrol panel etiketi, ana kapak (mavi & sarı)	R0743204	EUR 82,29✓
	Zodiac E.S. Tuz Cih. TRİ Kontrol panel etiketi, ana kapak (siyah)	R0743203	EUR 88,38✓
	Zodiac E.S. Tuz Cih. TRİ LS Kontrol panel etiketi, ana kapak (siyah)	R0743205	EUR 93,81✓
15	Zodiac E.S. Tuz Cih. Kontrol paneli şeffaf fleksi kapak koruması	R0741800	EUR 13,46✓
16	Zodiac E.S. Tuz Cih. M4x20 mm Vida Alt kapak (x4)	R0743000	EUR 3,19✓
17	Zodiac E.S. Tuz Cih. M3x5 mm Vida alt plaka (x2)	R0742400	EUR 2,58✓
18	Zodiac E.S. Tuz Cih. TRi Gövde kapağı	R0744100	EUR 95,81✓
	Zodiac E.S. Tuz Cih. TRi Expert Gövde kapağı, siyah	R0741000	EUR 99,17✓
19	Zodiac E.S. Tuz Cih. Debi svici komple (+ kablo, jak 3.5 mm)- 2017 öncesi	R0737500	EUR 198,41✓
	Zodiac E.S. Tuz Cih. Debi svici komple (+ kablo) - 2017 sonrası	R0792800	EUR 113,35✓
20	Zodiac 3/4"x1/2" adaptör, debi sivici için	R0797200	EUR 17,54✓
21	Zodiac Prizkolye Komple DN50 mm (1 ½ " UK uyumlu)	W013010	EUR 171,19✓
	Zodiac Prizkolye Komple DN63 mm (2" UK uyumlu) (Ürün paket içeriğinde bulunmamaktadır.)	W013011	EUR 47,18✓
22	Zodiac eXO® iQ / TRİ Serisi Hücre koruyucu kapak	R0740800	EUR 12,81✓
23	Zodiac eXO® iQ-Hydroxinator® iQ / TRİ Serisi Elektrot Sıkma Somunu	R0740600	EUR 31,70✓
24	Zodiac eXO® iQ-Hydroxinator® iQ / TRİ Serisi Elektrot O-ring (x2)	R0739000	EUR 5,43✓
25	Zodiac eXO® iQ / TRİ Serisi 10gr Elektrot	R0758400	EUR 650,60✓
	Zodiac eXO® iQ LS / TRİ LS Serisi 10gr Elektrot	R0806300	EUR 1.031,49✓
	Zodiac eXO® iQ / TRİ Serisi 18gr Elektrot	R0758500	EUR 805,33✓
	Zodiac eXO® iQ LS / TRİ LS Serisi 18gr Elektrot	R0806400	EUR 1.529,72✓
	Zodiac eXO® iQ / TRİ Serisi 22gr Elektrot	R0758600	EUR 1.072,69✓
	Zodiac eXO® iQ / TRİ Serisi 35gr Elektrot	R0758700	EUR 1.473,77✓
26	Zodiac eXO® iQ-Hydroxinator® iQ / TRİ Serisi Boş Hücre Gövdesi	R0740200	EUR 166,65✓
27	Zodiac eXO® iQ-Hydroxinator® iQ / TRİ Serisi Hücre rakoru O-ring (x2)	R0737700	EUR 17,54✓
28	Zodiac eXO® iQ-Hydroxinator® iQ / TRİ Serisi Hücre rakor bağlantı seti TRi DN63 mm / 2"	R0748700	EUR 92,45✓
29	Zodiac eXO® iQ-Hydroxinator® iQ / TRİ Serisi PVC DN50 mm yapıştırma adaptör	R0768600	EUR 8,10✓
30	Zodiac eXO® iQ-Hydroxinator® iQ / TRİ Serisi PVC 1 ½' yapıştırma adaptör (UK)	R0770300	EUR 8,49✓
31	Zodiac E.S. Tuz Cih. 3.5 mm dişi jak soketi	R0749600	EUR 20,90✓
32	Zodiac E.S. Tuz Cih. 4' lü kablo konnektörü (x2)	R0737900	EUR 24,96✓

TRi pH / TRi PRO

Yedek parça

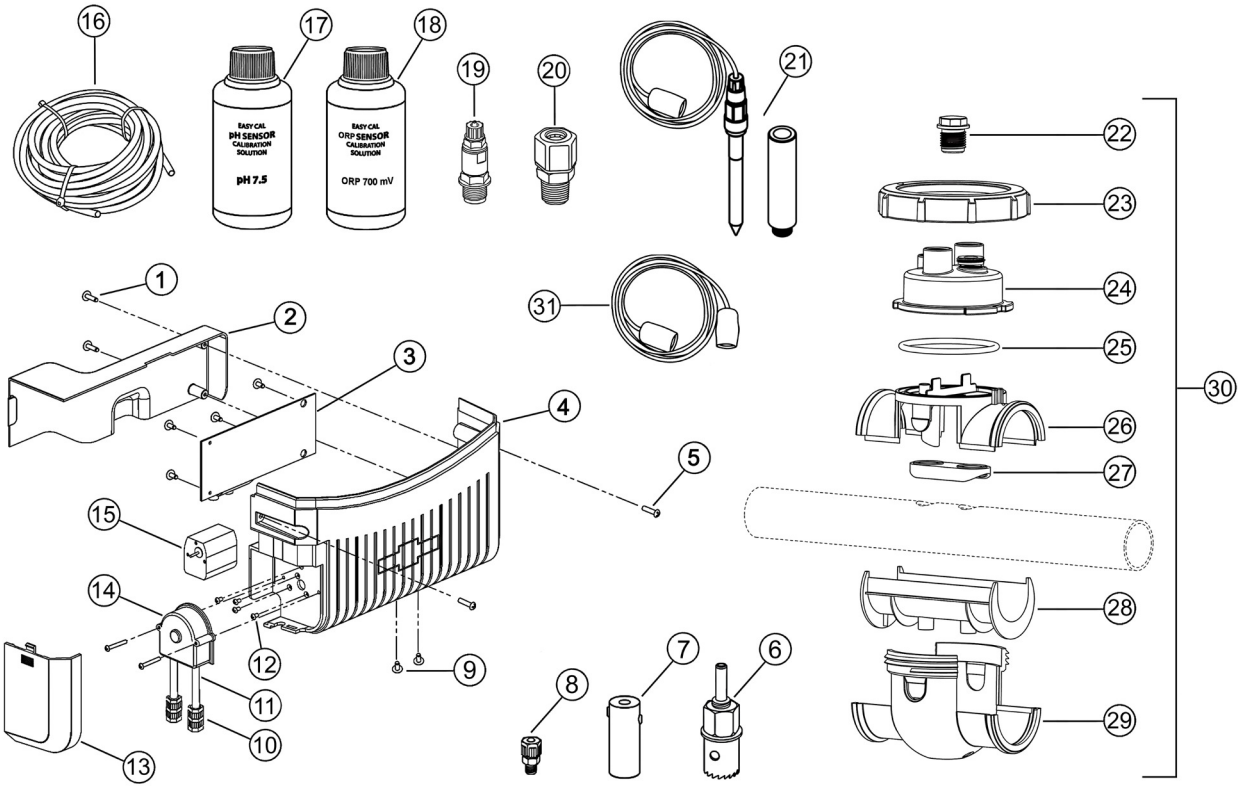

Poz	Açıklama	Kod	Birim Fiyat Euro
1	Zodiac E.S. Tuz Cih. 4x¼" Vida Elektronik kart sabitleme (x4)	R0743400	EUR 3,26✓
2	Zodiac E.S. TRİ pH/PRO Elektronik kart koruma modülü	R0743300	EUR 17,54✓
3	Zodiac E.S. TRİ pH/PRO pH elektronik kart	W083001	EUR 182,84✓
	Zodiac E.S. TRİ pH/PRO pH & ACL elektronik kart	W083011	EUR 343,40✓
4	Zodiac E.S. TRİ pH/PRO Plastik Kapak (Etiketsiz)	R0743503	EUR 17,71✓
5	Zodiac E.S. Tuz Cih. M4x20 mm Vida Alt kapak (x4)	R0743000	EUR 3,19✓
6	ZODIAC POD Kit Boru delme için 22mm panç	R0797300	EUR 30,41✓
7	Zodiac Ph/Dual LİNK Seramik elektrot haznesi	R0741200	EUR 52,61✓
8	Zodiac Ph/Dual LİNK Emme hortum nozulu için seramik karşı ağırlık	R0797100	EUR 12,17✓
9	Zodiac E.S. Tuz Cih. M3x5 mm Vida alt plaka (x2)	R0742400	EUR 2,58✓
10	Zodiac E.S. TRİ pH/PRO Peristaltik Hortum Konnektörü (1 Hortum için 2 adet)	R0740400	EUR 52,61✓
11	Zodiac E.S. TRİ pH/PRO Peristaltik hortum (çıplak)	R0737300	EUR 56,02✓
12	Zodiac E.S. TRİ pH/PRO M3x6 mm Vida, peristaltik pompa motoru (x4)	R0744200	EUR 3,43✓
13	Zodiac E.S. TRİ pH/PRO Peristaltik pompa koruma kapağı	R0742800	EUR 12,17✓
14	Zodiac E.S. TRİ pH/PRO Hortumlu peristaltik pompa kafası (konnektörsüz)	R0740100	EUR 274,63✓
15	Zodiac E.S. TRİ pH/PRO Peristaltik pompa motoru	R0750700	EUR 391,32✓
16	Zodiac Polietilen sıvı enjektör hortumu 4x6 mm (5 metre)	R0748200	EUR 21,61✓
17	Zodiac E.S. TRİ pH/PRO Kalibrasyon solüsyonu "pH 7.5" (70 mL)	R0800900	EUR 28,44✓
18	Zodiac E.S. TRİ pH/PRO Kalibrasyon solüsyonu "ORP 700 mV" (70 mL)	R0801000	EUR 36,37✓
19	Zodiac Ph/Dual LİNK Basma çekvalfi - ½"	R0738100	EUR 93,10✓
20	Zodiac Sensör tutucu (2019 öncesi 12 mm sensör için)	W013016	EUR 142,39✓
	Zodiac Sensör tutucu P19	R0824600	EUR 6,32✓
21	Zodiac pH sensörü, sensör tutucu P19 3m BNC kablolu	R0868700	EUR 223,86✓
	Zodiac ORP sensörü, sensör tutucu P19 3m BNC kablolu, 2019 sonrası	R0868800	EUR 339,68✓
22	Zodiac Ph/Dual LİNK Dişli körtapa ½" (+ o-ring)	R0740500	EUR 8,26✓
23	Zodiac POD Kit Prizkolyesi Sıkma Somunu	R0768200	EUR 52,61✓
24	Zodiac Ph/Dual LİNK POD (+ Debi svici için dişli adaptörlü)	R0749000	EUR 99,23✓
25	Zodiac POD Kit Prizkolyesi O-Ring	R0738500	EUR 12,81✓
26	Zodiac POD Kit Prizkolyesi Üst Parça	R0767900	EUR 16,95✓
27	Zodiac POD Kit Prizkolyesi sonda contası DN50 mm & DN63 mm (EU)	R0769700	EUR 17,94✓
	Zodiac POD Kit Prizkolyesi sonda contası 1 ½" (UK)	R0767800	EUR 31,01✓
28	Zodiac POD Kit Prizkolyesi boru adaptörü (DN50 mm)	R0770000	EUR 7,50✓
	Zodiac POD Kit Prizkolyesi boru adaptörü (1 ½")	R0770200	EUR 9,32✓
29	Zodiac POD Kit Prizkolyesi Alt Parça	R0768400	EUR 21,25✓
30	POD Kit	R0534900	EUR 283,36✓
31	Zodiac E.S. TRİ pH/PRO PH ve ACL "Z54" sensörleri için 3 m BNC kablo uzatması	R0635800	EUR 69,66✓
/	Zodiac Seviye Sensörlü Komple Emiş Takımı	R0808000	EUR 151,13✓

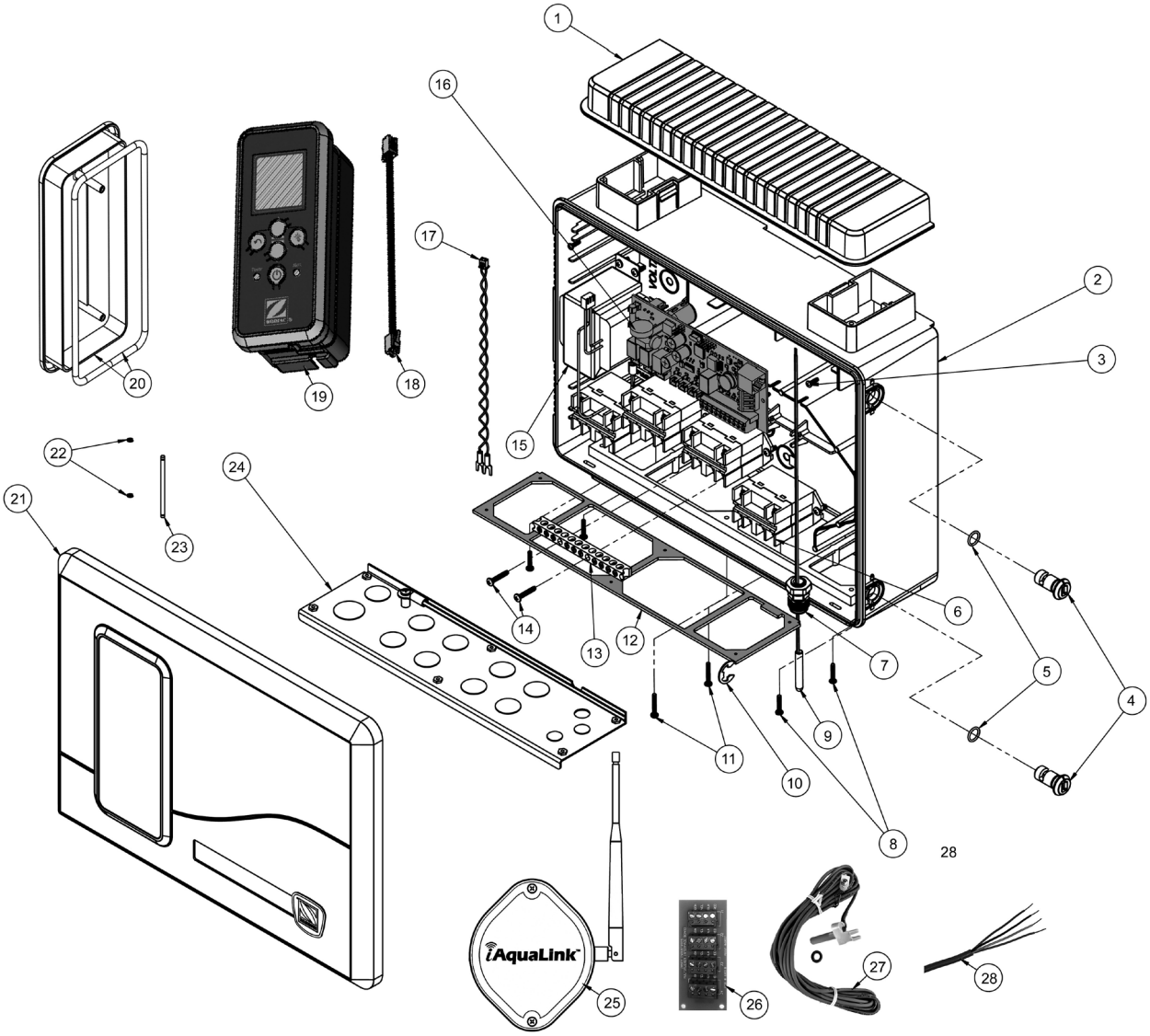
1
2
3
4
5
6
7
8
9
10
11
12
13
14
15
16
17
18
19
20
21
22
23
24
25
26
27
28
iAquaLink

Poz	Açıklama	Kod	Birim Fiyat Euro
1+2	Zodiac R-Kit AquaLink TRi gövde (+ 2 Vidalar)	R0569700	EUR 86,66✓
1+3	Zodiac R-Kit üst havalandırma kapağı (+ 2 Vidalar)	R0568900	EUR 27,09✓
4+5+10	Zodiac R-Kit kapak tamburu (2 tambur + 2 O-rings + 2 sekman)	R0568400	EUR 17,89✓
6+17	Zodiac R-Kit Röle (röle + 24 V wiring)	R0658100	EUR 59,85✓
7	Zodiac R-Kit kablo rakoru (2 x M12, 9 x M20 & 1 x M25)	R0569500	EUR 78,10✓
9	Zodiac R-Kit hava sıcaklık sensörü (5 m kablolu)	R0568500	EUR 41,69✓
8+11+12+24	Zodiac R-Kit metal taban plakası (plaka + conta + 6 Vida)	R0569100	EUR 37,66✓
13+14	Zodiac R-Kit topraklama barı (bar + 2 Vida)	R0568700	EUR 37,66✓
15	Zodiac R-Kit 220-240 VAC / 50 Hz transformatör (Vidaları ile)	R0569300	EUR 74,09✓
16	Zodiac R-Kit PCB ana güç kartı (2 Vida ile)	R0568200	EUR 289,03✓
18+19	Zodiac R-Kit kullanıcı arayüzü (kutu + Oring + PCB Kontrol kartı + 2 Vida + RJ11 kommi. kablo / sadece havuz)	R0568300	EUR 410,11✓
20	Zodiac R-Kit kör plaka (plaka + Oring + metal plaka + 2 Vida + 5 m kommi.kablo)	R0568600	EUR 76,74✓
21+22+23	Zodiac R-Kit AquaLink TRi önl kapak (kapak + kanca pimleri + isim & marka etiketleri /kullanıcı arayüzü hariç)	R0569401	EUR 80,05✓
25	Zodiac R-Kit iAquaLink iQ20 anten (USB kablo & Vida)	IQ20-E	EUR 382,20✓
26	Zodiac R-Kit multipleks kart (2'den fazla RS485 kablosu bağlı olduğunda kullanılmalıdır)	R0570200	EUR 135,61✓
27	Zodiac R-Kit su/güneş sıcaklık sensörü (15 m kablo + Oring + paslanmaz çelik yaka)	R0570100	EUR 261,93✓

ZODIAC®
a FLUIDRA company

FLUIDRA TR SU VE HAVUZ EKİPMANLARI SAN. TİC . A. Ş.

Birlik Organize Sanayi Bölgesi 1 Nolu Cad. No:3 34953 Tuzla / İstanbul
Tel: +90 216 442 1906 - 1907
e-mail : info@fluidra.com.tr
www.fluidratr.com
www.fluidrakatalog.com
www.fluidra.com.tr